ภาคผนวกที่ 2

เอกสารประกอบการปฏิบัติตามมาตรการฯ

เอกสาร 2-1 รายงานสรุปผลการทำงานของระบบบำบัดน้ำเสีย
และตัวอย่างเอกสารการตรวจสอบระบบบำบัดน้ำเสีย
เอกสาร 2-2 ใบรับรองการตรวจสอบอาคาร
เอกสาร 2-3 รายงานผลการตรวจวิเคราะห์คุณภาพน้ำจากหอผึ่งเย็น
เอกสาร 2-4 ตัวอย่างเอกสารการตรวจสอบอุปกรณ์ดับเพลิง
เอกสาร 2-5 ตัวอย่างสำเนาใบเสร็จรับเงินค่าธรรมเนียมสูบสิ่งปฏิกูล

เอกสาร 2-1

รายงานสรุปผลการทำงานของระบบบำบัดน้ำเสีย

และตัวอย่างเอกสารการตรวจสอบระบบบำบัดน้ำเสีย

แบบ ทส. ๒

รายงานสรุปผลการทำงานของระบบบำบัดน้ำเสีย

๑. ข้อมูลทั่วไป

แหล่งกำเนิดมลพิษ ตั้งอยู่เลขที่ ....611......... หมู่ที่ ....-............ ซอย ....-............ ถนน ....บำรุงเมือง....... แขวง/~~ตำบล~~ ....คลองมหานาค....... เขต/~~อำเภอ~~ .....ป้อมปราบศัตรูพ่าย..... จังหวัด ....กรุงเทพมหานครฯ......... โทรศัพท์ ....02-220-7999......... โทรสาร ....- .... มี ....ดร.นพ.[redacted]........... เป็นเจ้าของหรือผู้ครอบครองแหล่งกำเนิดมลพิษ ประกอบกิจการประเภท .... สถานพยาบาล ....

ใบอนุญาตเลขที่(ถ้ามี) ....[redacted]..... ออกให้โดย ....กระทรวงสาธารณสุข.............

หมดอายุ ....31 ธันวาคม 2570...........

ในการนี้ขอรายงานสรุปผลการทำงานของระบบบำบัดน้ำเสียของแหล่งกำเนิดมลพิษสำหรับเดือน .....มกราคม....... พ.ศ. ....2569....... ตามที่ได้กำหนดในมาตรา ๘๐ แห่งพระราชบัญญัติส่งเสริมและรักษาคุณภาพสิ่งแวดล้อมแห่[redacted] ในฐานะ

...................[redacted]...............................เจ้าของหรือผู้ครอบครองแหล่งกำเนิดมลพิษ

(.............ดร.นพ.พิทักษ์พล บุณยมาลิก.............)

...............................[redacted]......................... ผู้ควบคุมระบบบำบัดน้ำเสีย

(...............นายประพฤทธิ์ ปิยะนาคร..................)

ใบอนุญาตเลขที่ ....-.............................. หมดอายุ ....-..................................

ออกให้โดย ....-.......................................ผู้รับจ้างให้บริการบำบัดน้ำเสีย

(...)

ใบอนุญาตเลขที่ ....-..............................หมดอายุ.................-.................................

ออกให้โดย ....-...

๒. ข้อมูลเกี่ยวกับระบบบำบัดน้ำเสีย และแหล่งรองรับน้ำทิ้ง

(๑) ประเภท/ชนิดของระบบบำบัดน้ำเสีย ....ระบบ Activated Sludge Process........... ความสามารถในการรองรับน้ำเสียของระบบบำบัดน้ำเสีย ....300.......................ลบ.ม./วัน

(๒) การทำงานของระบบบำบัดน้ำเสีย ☑ แบบต่อเนื่อง ....24.... ชั่วโมง/วัน

☐ แบบไม่ต่อเนื่อง (ระบุ) ....

(๓) อุปกรณ์และเครื่องมือที่ใช้ในระบบบำบัดน้ำเสีย ☑ เครื่องสูบน้ำ ☑ เครื่องเติมอากาศ

☑ เครื่องกวน/ผสมน้ำเสีย ☑ เครื่องกวน/ผสมสารเคมี

☑ เครื่องสูบตะกอน ☐ อื่น ๆ (ระบุ) ....

(๔) แหล่งรองรับน้ำทิ้ง (ระบุ) .....รางระบายน้ำสาธารณะ..........................

(๕) วิธีจัดการตะกอนที่เกิดขึ้นจากระบบบำบัดน้ำเสียและวิธีการกำจัด ......สูบตะกอนเวียนกลับในระบบบำบัด และส่วนเกินส่งกำจัด

๓. สรุปผลการทำงานของระบบบำบัดน้ำเสียเป็นรายเดือน

(๑) ปริมาณการใช้ไฟฟ้าของระบบบำบัดน้ำเสีย (หน่วย) 9,480 หน่วย.

(๒) ปริมาณน้ำใช้ทุกกิจกรรมในแหล่งกำเนิดมลพิษ (ลบ.ม.) 3,876 ลบ.ม

(๓) ปริมาณน้ำเสียที่เข้าระบบบำบัดน้ำเสีย (ลบ.ม.) 3,101 ลบ.ม

(๔) การระบายน้ำทิ้งจากระบบบำบัดน้ำเสีย ระบาย

(๕) ปริมาณสารเคมีหรือสารสกัดชีวภาพที่ใช้ (ลิตร) 775 ลิตร

(๖) การทำงานของระบบบำบัดน้ำเสียและอุปกรณ์

- ระบบบำบัดน้ำเสีย ☑ ปกติ ☐ ผิดปกติ (ระบุ) ....
- เครื่องสูบน้ำ ☑ ปกติ ☐ ผิดปกติ (ระบุ) ....
- เครื่องเติมอากาศ ☑ ปกติ ☐ ผิดปกติ (ระบุ) ....
- เครื่องกวน/ผสมน้ำเสีย ☑ ปกติ ☐ ผิดปกติ (ระบุ) ....
- เครื่องกวน/ผสมสารเคมี ☑ ปกติ ☐ ผิดปกติ (ระบุ) ....
- เครื่องสูบตะกอน ☑ ปกติ ☐ ผิดปกติ (ระบุ) ....
- อื่นๆ .... ☐ ปกติ ☐ ผิดปกติ (ระบุ) ....

(๗) ปริมาณตะกอนส่วนเกินจากระบบบำบัดน้ำเสียที่นำไปกำจัด (ลบ.ม.)..........-..........

(๘) ปัญหา อุปสรรค และแนวทางแก้ไข ....-..........

....

คำเตือน **๑. เจ้าของหรือผู้ครอบครองแหล่งกำเนิดมลพิษ ผู้ควบคุมระบบบำบัดน้ำเสีย หรือผู้รับจ้างให้บริการบำบัดน้ำเสียผู้ใดไม่จัดเก็บสถิติ ข้อมูล หรือไม่ทำบันทึกหรือรายงานตามมาตรา ๘๐ ต้องระวางโทษจำคุกไม่เกินหนึ่งเดือน หรือปรับไม่เกินหนึ่งหมื่นบาท หรือทั้งจำทั้งปรับตามมาตรา ๑๐๖**

๒. ผู้ควบคุมระบบบำบัดน้ำเสียหรือผู้รับจ้างให้บริการบำบัดน้ำเสียผู้ใดทำบันทึกหรือรายงานโดยแสดงข้อความอันเป็นเท็จ ต้องระวางโทษจำคุกไม่เกินหนึ่งปี หรือปรับไม่เกินหนึ่งแสนบาท หรือทั้งจำทั้งปรับตามมาตรา ๑๐๗

แบบ ทส. ๑

แบบบันทึกรายละเอียดของสถิติและข้อมูลซึ่งแสดงผลการทำงานของระบบบำบัดน้ำเสีย ของแหล่งกำเนิดมลพิษ

แหล่งกำเนิดมลพิษ ตั้งอยู่เลขที่ ......611...... หมู่ที่ ....-............ซอย ....-............
ถนน .....บำรุงเมือง.....แขวง/~~ตำบล~~ ...คลองมหานาค..... เขต/~~อำเภอ~~ ..ป้อมปราบศัตรูพ่าย.........
จังหวัด .....กรุงเทพมหานครฯ....... โทรศัพท์ ..02-220-7999.... โทรสาร ....-..................
มี ....ดร.นพ.[redacted]............เป็นเจ้าของหรือผู้ครอบครองแหล่งกำเนิดมลพิษ
ประกอบกิจการประเภท......สถานพยาบาล...
ใบอนุญาตเลขที่(ถ้ามี) ......[redacted]..... ออกให้โดย ....กระทรวงสาธารณสุข...............
หมดอายุ ....31 ธันวาคม 2570..............
ซึ่งมีแผนผังแสดงการทำงานของระบบบำบัดน้ำเสีย ดังนี้

ตามเอกสารแนบ

ได้จัดเก็บสถิติและข้อมูลแสดงผลการทำงานของระบบบำบัดน้ำเสียปรากฏตามตาราง ดังนี้

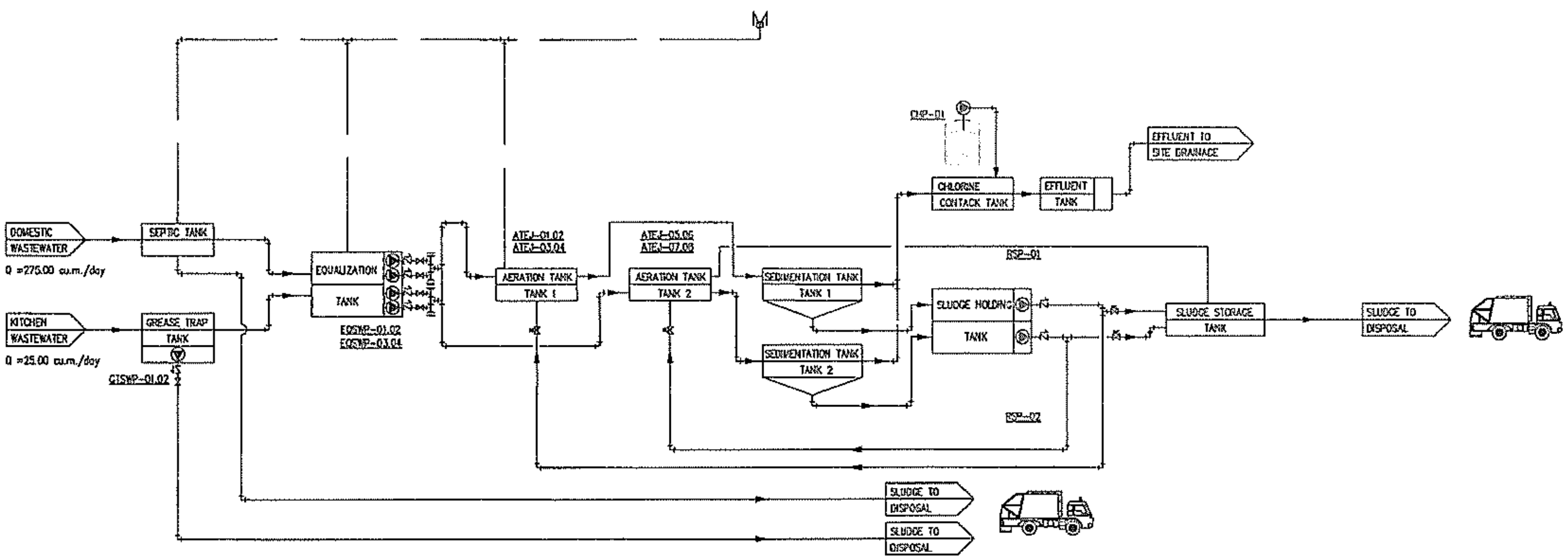

FLOW DIAGRAM FOR WASTEWATER TREATMENT SYSTEM : CAPACITY 300.00 cu.m./day
SCALE N.T.S.

WASTEWATER TREATMENT PLANT LIST

NO.	DESCRIPTION	WD. (m.)	AREA (sq.m.)	VOLUME (cu.m.)	REMARKS
1	SEPTIC TANK	3.60	47.50	171.00	
2	GREASE TRAP TANK	3.60	20.00	72.00	
3	EQUALIZATION TANK	3.00	61.80	185.40	
4	AERATION TANK 1	3.40	21.12	71.81	
5	AERATION TANK 2	3.40	21.12	71.81	
6	SEDIMANTATION TANK 1	3.30	11.27	22.22	
7	SEDIMANTATION TANK 2	3.30	11.27	22.22	
8	SLUDGE STORAGE TANK	3.70	19.42	71.85	
9	SLUDGE HOLDING TANK 1	3.30	2.80	9.24	
10	SLUDGE HOLDING TANK 2	3.30	2.80	9.24	
11	CHLORINE CONTACT TANK	3.20	13.13	42.02	

OWNER
Thonburi Heathcare Group (THG)

ARCHITECTURE & INTERIOR DESIGNER
design worldwide partnership
www.dwp.com

STRUCTURE DESIGNER
U PLUS CONSULTANTS

INTERIOR DESIGNER
FINE-DEC

MEP DESIGNER
WEP Engineering Partners Co.,Ltd

CONSULTANT
A.E. PLAN CO.,LTD

CONSTRUCTION CONTRACTOR
RITTA CO.,LTD.
WWW.RITTA.CO.TH

[redacted]

17-0842

AS-BUILT DRAWING

No	Date	Description

DRAWING TITLE

CHECKED BY
DRAWN BY
DATE
SCALE N.T.S.
DRAWING NO. SN-013

ส.พ.๗

[redacted]

ใบอนุญาตให้ประกอบกิจการสถานพยาบาล

ใบอนุญาตที่ [redacted]

ใบอนุญาตฉบับนี้ให้ไว้แก่

บริษัท โรงพยาบาลธนบุรี บำรุงเมือง จำกัด

เพื่อแสดงว่าเป็นผู้ได้รับอนุญาตให้ประกอบกิจการสถานพยาบาลประเภท ที่รับผู้ป่วยไว้ค้างคืน

ลักษณะสถานพยาบาล โรงพยาบาลทั่วไป จำนวนเตียง ๑๒๗ เตียง

ณ สถานพยาบาลชื่อ โรงพยาบาลธนบุรี บำรุงเมือง โรงพยาบาลทั่วไปขนาดใหญ่

ตั้งอยู่เลขที่ ๖๑๑ หมู่ที่ -

ซอย/ตรอก - ถนน บำรุงเมือง

ตำบล/แขวง คลองมหานาค อำเภอ/เขต ป้อมปราบศัตรูพ่าย จังหวัด กรุงเทพมหานคร

รหัสไปรษณีย์ ๑๐๑๐๐ โทรศัพท์ ๐ ๒๒๒๐ ๗๙๙๙

วัน/เวลาเปิดทำการ ตลอด ๒๔ ชั่วโมง

บริการที่จัดให้มีเพิ่มเติม บริการการแพทย์ทางไกล

ใบอนุญาตฉบับนี้ให้ใช้ได้จนถึงวันที่ ๓๑ ธันวาคม พ.ศ. ๒๕๗๐ และให้ใช้ได้เฉพาะสถานที่ประกอบกิจการสถานพยาบาลที่ระบุไว้ในใบอนุญาตเท่านั้น

ให้ไว้ ณ วันที่ ๑๗ เดือน [illegible] พ.ศ. ๒๕๖๖

กระทรวงสาธารณสุข MINISTRY OF PUBLIC HEALTH

[redacted]

ผู้อนุญาต

คำเตือน

ไปรดนำใบอนุญาตไปต่ออายุใบอนุญาตก่อนใบอนุญาตสิ้นอายุ หากขาดต่ออายุใบอนุญาตและยังคงประกอบกิจการสถานพยาบาลต่อไป ถือว่า เป็นการประกอบกิจการสถานพยาบาลโดยไม่ได้รับอนุญาต ต้องระวางโทษจำคุกไม่เกินห้าปี หรือปรับไม่เกินหนึ่งแสนบาทหรือทั้งจำทั้งปรับ และศาลจะสั่งให้ริบบรรดาสิ่งของที่ใช้ในการประกอบกิจการสถานพยาบาลด้วยก็ได้ (มาตรา ๕๗ แห่งพระราชบัญญัติสถานพยาบาล พ.ศ. ๒๕๔๑ และที่แก้ไขเพิ่มเติม พ.ศ. ๒๕๕๙)

ผู้รับอนุญาตให้ประกอบกิจการสถานพยาบาล ต้องมาชำระค่าธรรมเนียมการประกอบกิจการสถานพยาบาลประจำปี ภายในวันที่ ๓๑ ธันวาคม ของทุกปี หากไม่ชำระภายในกำหนด จะต้องชำระเงินเพิ่มร้อยละห้าต่อเดือนและอาจถูกปิดสถานพยาบาลได้ตามมาตรา ๔๙ และมาตรา ๕๐

กระทรวงสาธารณสุข

วัน/เดือน/ปี	สถิติและข้อมูลที่เก็บจากแหล่งกำเนิดมลพิษ														ลายมือชื่อผู้บันทึก
	ปริมาณการใช้ไฟฟ้าของระบบบำบัดน้ำเสีย (หน่วย)	ปริมาณน้ำใช้ในทุกกิจกรรมของแหล่งกำเนิดมลพิษ (ลบ.ม.)	ปริมาณน้ำเสียที่เข้าระบบบำบัดน้ำเสีย (ลบ.ม.)	การระบายน้ำทิ้งจากระบบบำบัดน้ำเสีย (ระบาย/ไม่ระบาย)	ปริมาณสารเคมีหรือสารสกัดชีวภาพที่ใช้ (ชื่อ/ปริมาณ) (ลิตรหรือกิโลกรัม)	การทำงานของระบบบำบัดน้ำเสีย							ปริมาณตะกอนส่วนเกินที่เกิดขึ้นจากระบบบำบัดน้ำเสียที่นำไปกำจัด (ลบ.ม.)	ปัญหาอุปสรรคและแนวทางแก้ไข	
						ระบบบำบัดน้ำเสีย (ปกติ/ผิดปกติ)	เครื่องสูบน้ำ (ปกติ/ผิดปกติ)	เครื่องเติมอากาศ (ปกติ/ผิดปกติ)	เครื่องกวน/ผสมน้ำเสีย (ปกติ/ผิดปกติ)	เครื่องกวน/ผสมสารเคมี (ปกติ/ผิดปกติ)	เครื่องสูบตะกอน (ปกติ/ผิดปกติ)	อื่น ๆ (ระบุ) (ปกติ/ผิดปกติ)			
1- 01-69	300	93	74	ระบาย	25	ปกติ	ปกติ	ปกติ	ปกติ	ปกติ	ปกติ	-			[redacted]
2-01-69	320	114	91	ระบาย	25	ปกติ	ปกติ	ปกติ	ปกติ	ปกติ	ปกติ	-			
3-01-69	300	127	102	ระบาย	25	ปกติ	ปกติ	ปกติ	ปกติ	ปกติ	ปกติ	-			
4-01-69	320	129	103	ระบาย	25	ปกติ	ปกติ	ปกติ	ปกติ	ปกติ	ปกติ	-			
5-01-69	300	134	107	ระบาย	25	ปกติ	ปกติ	ปกติ	ปกติ	ปกติ	ปกติ	-			
6-01-69	320	116	93	ระบาย	25	ปกติ	ปกติ	ปกติ	ปกติ	ปกติ	ปกติ	-			
7-01-69	300	105	84	ระบาย	25	ปกติ	ปกติ	ปกติ	ปกติ	ปกติ	ปกติ	-			
8-01-69	320	132	106	ระบาย	25	ปกติ	ปกติ	ปกติ	ปกติ	ปกติ	ปกติ	-			
9-01-69	300	141	113	ระบาย	25	ปกติ	ปกติ	ปกติ	ปกติ	ปกติ	ปกติ	-			
10-01-69	320	121	97	ระบาย	25	ปกติ	ปกติ	ปกติ	ปกติ	ปกติ	ปกติ	-			
11-01-69	300	89	71	ระบาย	25	ปกติ	ปกติ	ปกติ	ปกติ	ปกติ	ปกติ	-			
12-01-69	300	126	101	ระบาย	25	ปกติ	ปกติ	ปกติ	ปกติ	ปกติ	ปกติ	-			
13-01-69	320	137	110	ระบาย	25	ปกติ	ปกติ	ปกติ	ปกติ	ปกติ	ปกติ	-			
14-01-69	300	112	90	ระบาย	25	ปกติ	ปกติ	ปกติ	ปกติ	ปกติ	ปกติ	-			
15-01-69	300	118	94	ระบาย	25	ปกติ	ปกติ	ปกติ	ปกติ	ปกติ	ปกติ	-			
16-01-69	300	132	106	ระบาย	25	ปกติ	ปกติ	ปกติ	ปกติ	ปกติ	ปกติ	-			
17-01-69	300	125	100	ระบาย	25	ปกติ	ปกติ	ปกติ	ปกติ	ปกติ	ปกติ	-			
18-01-69	300	106	85	ระบาย	25	ปกติ	ปกติ	ปกติ	ปกติ	ปกติ	ปกติ	-			
19-01-69	300	113	90	ระบาย	25	ปกติ	ปกติ	ปกติ	ปกติ	ปกติ	ปกติ	-			
20-01-69	300	150	120	ระบาย	25	ปกติ	ปกติ	ปกติ	ปกติ	ปกติ	ปกติ	-			
21-01-69	300	136	109	ระบาย	25	ปกติ	ปกติ	ปกติ	ปกติ	ปกติ	ปกติ	-			
22-01-69	300	139	111	ระบาย	25	ปกติ	ปกติ	ปกติ	ปกติ	ปกติ	ปกติ	-			

วัน/เดือน/ปี	...กิติและข้อมูลที่เก็บจากแหล่งกำเนิดมลพิษ														ลายมือชื่อผู้บันทึก
	ปริมาณการใช้ไฟฟ้าของระบบบำบัดน้ำเสีย (หน่วย)	ปริมาณน้ำใช้ในทุกกิจกรรมของแหล่งกำเนิดมลพิษ (ลบ.ม.)	ปริมาณน้ำเสียที่เข้าระบบบำบัดน้ำเสีย (ลบ.ม.)	การระบายน้ำทิ้งจากระบบบำบัดน้ำเสีย (ระบาย/ไม่ระบาย)	ปริมาณสารเคมีหรือสารสกัดชีวภาพที่ใช้ (ชื่อ/ปริมาณ) (ลิตรหรือกิโลกรัม)	การทำงานของระบบบำบัดน้ำเสีย							ปริมาณตะกอนส่วนเกินที่เกิดขึ้นจากระบบบำบัดน้ำเสียที่นำไปกำจัด (ลบ.ม.)	ปัญหาอุปสรรคและแนวทางแก้ไข	
						ระบบบำบัดน้ำเสีย (ปกติ/ผิดปกติ)	เครื่องสูบน้ำ (ปกติ/ผิดปกติ)	เครื่องเติมอากาศ (ปกติ/ผิดปกติ)	เครื่องกวน/ผสมน้ำเสีย (ปกติ/ผิดปกติ)	เครื่องกวน/ผสมสารเคมี (ปกติ/ผิดปกติ)	เครื่องสูบตะกอน (ปกติ/ผิดปกติ)	อื่น ๆ (ระบุ) (ปกติ/ผิดปกติ)			
23-01-69	320	130	104	ระบาย	25	ปกติ	ปกติ	ปกติ	ปกติ	ปกติ	ปกติ	-			[redacted]
24-01-69	300	123	98	ระบาย	25	ปกติ	ปกติ	ปกติ	ปกติ	ปกติ	ปกติ	-			
25-01-69	300	95	76	ระบาย	25	ปกติ	ปกติ	ปกติ	ปกติ	ปกติ	ปกติ	-			
26-01-69	300	127	102	ระบาย	25	ปกติ	ปกติ	ปกติ	ปกติ	ปกติ	ปกติ	-			
27-01-69	320	138	110	ระบาย	25	ปกติ	ปกติ	ปกติ	ปกติ	ปกติ	ปกติ	-			
28-01-69	300	136	109	ระบาย	25	ปกติ	ปกติ	ปกติ	ปกติ	ปกติ	ปกติ	-			
29-01-69	300	139	111	ระบาย	25	ปกติ	ปกติ	ปกติ	ปกติ	ปกติ	ปกติ	-			
30-01-69	320	153	122	ระบาย	25	ปกติ	ปกติ	ปกติ	ปกติ	ปกติ	ปกติ	-			
31-01-69	300	140	112	ระบาย	25	ปกติ	ปกติ	ปกติ	ปกติ	ปกติ	ปกติ	-			
รวม	9,480	3,876	3,101		775						[redacted]				

หมายเหตุ : มิเตอร์ไฟฟ้าระบบบำบัดน้ำเสีย หลังอ่านหน่วยต้องนำค่ามาคูณ 20 (ค่า CT 20/หน่วย)

ผู้ตรวจสอบ [redacted] หัวหน้าช่าง / วิศวกร

(นายวริษฐ์ วงศ์ไพบูลย์)

ผู้ตรวจสอบ : [redacted] ผจก.ฝ่ายวิศวกรรม

(นายประพฤทธิ์ ปิยะนาคร)

หมายเหตุ ๑. ให้กรอกสถิติและข้อมูลเฉพาะในกรณีที่มีสถิติและข้อมูลนั้น ๆ ในแต่ละวัน

๒. ในกรณีระบบบำบัดน้ำเสียที่มีการติดตั้งเครื่องตรวจวัดคุณภาพน้ำทิ้งแบบอัตโนมัติ ให้แนบผลการตรวจวัดคุณภาพน้ำทิ้งทุกวันแยกตามพารามิเตอร์ที่ตรวจวัด และทำการสรุปผลเป็นสถิติและข้อมูลรายเดือน

ขอรับรองว่าการ[redacted]และข้อมูลตามตารางข้างต้นถูกต้องทุกประการ

[redacted] เจ้าของหรือผู้ครอบครองแหล่งกำเนิดมลพิษ

(ดร.นพ.พิทักษ์พล บุณยมาลิก)

[redacted] ผู้ควบคุมระบบบำบัดน้ำเสีย

(นายประพฤทธิ์ ปิยะนาคร)

ใบอนุญาตเลขที่ - หมดอายุ -

ออกให้โดย -

.... ผู้รับจ้างให้บริการบำบัดน้ำเสีย

(....)

ใบอนุญาตเลขที่ - หมดอายุ -

ออกให้โดย -

แบบ ทส. ๒

รายงานสรุปผลการทำงานของระบบบำบัดน้ำเสีย

๑. ข้อมูลทั่วไป

แหล่งกำเนิดมลพิษ ตั้งอยู่เลขที่ ....611......... หมู่ที่ ....-............ ซอย ....-............ ถนน ....บำรุงเมือง....... แขวง/~~ตำบล~~ ....คลองมหานาค....... เขต/~~อำเภอ~~ .....ป้อมปราบศัตรูพ่าย..... จังหวัด ....กรุงเทพมหานครฯ......... โทรศัพท์ ....02-220-7999......... โทรสาร ....- .... มี ....ดร.นพ.[redacted]............. เป็นเจ้าของหรือผู้ครอบครองแหล่งกำเนิดมลพิษ ประกอบกิจการประเภท .... สถานพยาบาล ....

ใบอนุญาตเลขที่(ถ้ามี) .....[redacted]..... ออกให้โดย ....กระทรวงสาธารณสุข............. หมดอายุ ....31 ธันวาคม 2570...........

ในการนี้ขอรายงานสรุปผลการทำงานของระบบบำบัดน้ำเสียของแหล่งกำเนิดมลพิษสำหรับเดือน .....กุมภาพันธ์....... พ.ศ. ....2569....... ตามที่ได้กำหนดในมาตรา ๘๐ แห่งพระราชบัญญัติส่งเสริมและรักษาคุณภาพสิ่งแวดล้อมแห่งชาติ พ.ศ. ๒๕๓๕ ในฐานะ

.....................[redacted]..........................เจ้าของหรือผู้ครอบครองแหล่งกำเนิดมลพิษ

(.............ดร.นพ.พิทักษ์พล บุณยมาลิก.............)

.............................[redacted].......................... ผู้ควบคุมระบบบำบัดน้ำเสีย

(...............นายประพฤทธิ์ ปิยะนาคร..................)

ใบอนุญาตเลขที่ ....-............................... หมดอายุ ....-...................................

ออกให้โดย ....-................................ผู้รับจ้างให้บริการบำบัดน้ำเสีย

(...)

ใบอนุญาตเลขที่ ....-.............................หมดอายุ.................-.................................

ออกให้โดย ....-...

๒. ข้อมูลเกี่ยวกับระบบบำบัดน้ำเสีย และแหล่งรองรับน้ำทิ้ง

(๑) ประเภท/ชนิดของระบบบำบัดน้ำเสีย ....ระบบ Activated Sludge Process........... ความสามารถในการรองรับน้ำเสียของระบบบำบัดน้ำเสีย ....300......................ลบ.ม./วัน

(๒) การทำงานของระบบบำบัดน้ำเสีย ☑ แบบต่อเนื่อง ....24.... ชั่วโมง/วัน

☐ แบบไม่ต่อเนื่อง (ระบุ) ....

(๓) อุปกรณ์และเครื่องมือที่ใช้ในระบบบำบัดน้ำเสีย ☑ เครื่องสูบน้ำ ☑ เครื่องเติมอากาศ

☑ เครื่องกวน/ผสมน้ำเสีย ☑ เครื่องกวน/ผสมสารเคมี

☑ เครื่องสูบตะกอน ☐ อื่น ๆ (ระบุ) ....

(๔) แหล่งรองรับน้ำทิ้ง (ระบุ) .....รางระบายน้ำสาธารณะ..........................

(๕) วิธีจัดการตะกอนที่เกิดขึ้นจากระบบบำบัดน้ำเสียและวิธีการกำจัด ......สูบตะกอนเวียนกลับในระบบบำบัด และส่วนเกินส่งกำจัด

๓. สรุปผลการทำงานของระบบบำบัดน้ำเสียเป็นรายเดือน

(๑) ปริมาณการใช้ไฟฟ้าของระบบบำบัดน้ำเสีย (หน่วย) 9,460 หน่วย.

(๒) ปริมาณน้ำใช้ทุกกิจกรรมในแหล่งกำเนิดมลพิษ (ลบ.ม.) 3,937 ลบ.ม

(๓) ปริมาณน้ำเสียที่เข้าระบบบำบัดน้ำเสีย (ลบ.ม.) 3,150 ลบ.ม

(๔) การระบายน้ำทิ้งจากระบบบำบัดน้ำเสีย ระบาย

(๕) ปริมาณสารเคมีหรือสารสกัดชีวภาพที่ใช้ (ลิตร) 1,400 ลิตร

(๖) การทำงานของระบบบำบัดน้ำเสียและอุปกรณ์

- ระบบบำบัดน้ำเสีย ☑ ปกติ ☐ ผิดปกติ (ระบุ) ....
- เครื่องสูบน้ำ ☑ ปกติ ☐ ผิดปกติ (ระบุ) ....
- เครื่องเติมอากาศ ☑ ปกติ ☐ ผิดปกติ (ระบุ) ....
- เครื่องกวน/ผสมน้ำเสีย ☑ ปกติ ☐ ผิดปกติ (ระบุ) ....
- เครื่องกวน/ผสมสารเคมี ☑ ปกติ ☐ ผิดปกติ (ระบุ) ....
- เครื่องสูบตะกอน ☑ ปกติ ☐ ผิดปกติ (ระบุ) ....
- อื่นๆ .... ☐ ปกติ ☐ ผิดปกติ (ระบุ) ....

(๗) ปริมาณตะกอนส่วนเกินจากระบบบำบัดน้ำเสียที่นำไปกำจัด (ลบ.ม.)..............-.................

(๘) ปัญหา อุปสรรค และแนวทางแก้ไข ....-..

....

คำเตือน **๑. เจ้าของหรือผู้ครอบครองแหล่งกำเนิดมลพิษ ผู้ควบคุมระบบบำบัดน้ำเสีย หรือผู้รับจ้างให้บริการบำบัดน้ำเสียผู้ใดไม่จัดเก็บสถิติ ข้อมูล หรือไม่ทำบันทึกหรือรายงานตามมาตรา ๘๐ ต้องระวางโทษจำคุกไม่เกินหนึ่งเดือน หรือปรับไม่เกินหนึ่งหมื่นบาท หรือทั้งจำทั้งปรับตามมาตรา ๑๐๖**

๒. ผู้ควบคุมระบบบำบัดน้ำเสียหรือผู้รับจ้างให้บริการบำบัดน้ำเสียผู้ใดทำบันทึกหรือรายงานโดยแสดงข้อความอันเป็นเท็จ ต้องระวางโทษจำคุกไม่เกินหนึ่งปี หรือปรับไม่เกินหนึ่งแสนบาท หรือทั้งจำทั้งปรับตามมาตรา ๑๐๗

แบบ ทส. ๑

แบบบันทึกรายละเอียดของสถิติและข้อมูลซึ่งแสดงผลการทำงานของระบบบำบัดน้ำเสีย ของแหล่งกำเนิดมลพิษ

แหล่งกำเนิดมลพิษ ตั้งอยู่เลขที่ ......611...... หมู่ที่ ....-........... ซอย ....-...........
ถนน .....บำรุงเมือง.....แขวง/~~ตำบล~~ ...คลองมหานาค..... เขต/~~อำเภอ~~ ..ป้อมปราบศัตรูพ่าย........
จังหวัด ....กรุงเทพมหานครฯ...... โทรศัพท์ ..02-220-7999.... โทรสาร ....-..................
มี ......ดร.นพ.[redacted]..............เป็นเจ้าของหรือผู้ครอบครองแหล่งกำเนิดมลพิษ
ประกอบกิจการประเภท......สถานพยาบาล...
ใบอนุญาตเลขที่(ถ้ามี) ....[redacted]...... ออกให้โดย ....กระทรวงสาธารณสุข...............
หมดอายุ ......31 ธันวาคม 2570...............
ซึ่งมีแผนผังแสดงการทำงานของระบบบำบัดน้ำเสีย ดังนี้

ตามเอกสารแนบ

ได้จัดเก็บสถิติและข้อมูลแสดงผลการทำงานของระบบบำบัดน้ำเสียปรากฏตามตาราง ดังนี้

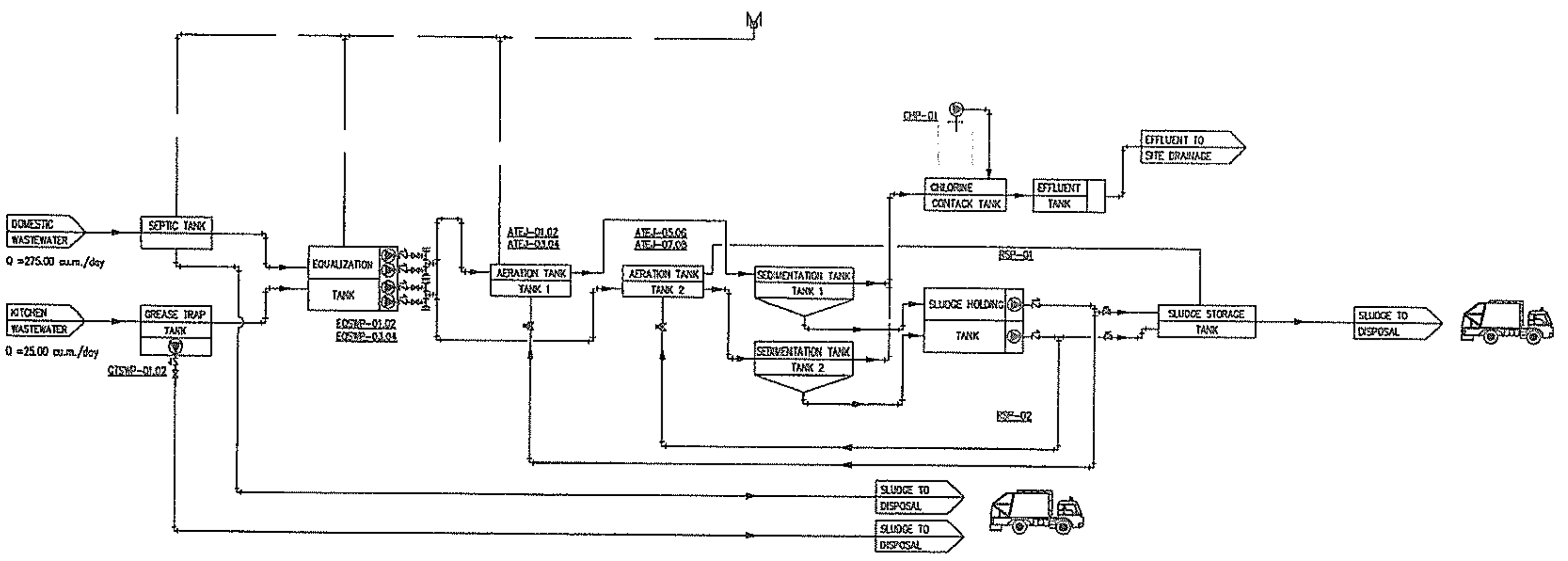

FLOW DIAGRAM FOR WASTEWATER TREATMENT SYSTEM : CAPACITY 300.00 cu.m./day

SCALE N.T.S.

WASTEWATER TREATMENT PLANT LIST					
NO.	DESCRIPTION	WD. (m.)	AREA (sq.m.)	VOLUME (cu.m.)	REMARKS
1	SEPTIC TANK	3.60	47.50	171.00	
2	GREASE TRAP TANK	3.60	20.00	72.00	
3	EQUALIZATION TANK	3.00	61.80	185.40	
4	AERATION TANK 1	3.40	21.12	71.81	
5	AERATION TANK 2	3.40	21.12	71.81	
6	SEDIMANTATION TANK 1	3.30	11.27	22.22	
7	SEDIMANTATION TANK 2	3.30	11.27	22.22	
8	SLUDGE STORAGE TANK	3.70	19.42	71.85	
9	SLUDGE HOLDING TANK 1	3.30	2.80	9.24	
10	SLUDGE HOLDING TANK 2	3.30	2.80	9.24	
11	CHLORINE CONTACK TANK	3.20	13.13	42.02	

OWNER
Thonburi Healthcare Group (THG)

ARCHITECTURE & INTERIOR DESIGNER
design worldwide partnership
www.dwp.com

STRUCTURE DESIGNER
U PLUS CONSULTANTS

INTERIOR DESIGNER
FINE-DEC

MEP DESIGNER
WEP Engineering Partners Co.,Ltd

CONSULTANT
A.E. PLAN CO.,LTD

CONSTRUCTION CONTRACTOR

[redacted]

AS-BUILT DRAWING

DRAWING TITLE

CHECKED BY
DRAWN BY
DATE
SCALE N.S.
DRAWING NO. SN-013

ธนบุรี บำรุงเมือง
THONBURI BAMRUNGMUANG

MEMO

DOC. NO. 039/2569

FROM แผนกวิศวกรรมและความปลอดภัย

DATE 2 กุมภาพันธ์ 2569

TO รักษาการ ประธานเจ้าหน้าที่ฝ่ายสนับสนุนงานทั่วไป

SUBJECT ขออนุมัตินำส่งบันทึกรายละเอียดของสถิติผลการทำงานของระบบบำบัดน้ำเสียรายเดือน (แบบ ทส.1 และทส.2)

☐ For your information ☐ For your comment ☑ For your approval / Signature

☐ As your request ☐ Please File ☐ Please handle

☐ Please see attachment ☐ Please return to................................... within ....

เนื่องด้วยโรงพยาบาลมีระบบบำบัดน้ำเสีย และเพื่อให้มีการควบคุมมลพิษ รักษาคุณภาพสิ่งแวดล้อมให้เป็นไปตามพระราชบัญญัติส่งเสริมและรักษาคุณภาพสิ่งแวดล้อมแห่งชาติ พ.ศ. 2535 และกฎกระทรวง กำหนดหลักเกณฑ์วิธีการ และแบบการเก็บสถิติและข้อมูลการจัดทำบันทึกรายละเอียด และรายงานสรุปผลการทำงานของระบบบำบัดน้ำเสีย พ.ศ.2555 โดยข้อ 3 กำหนดให้เจ้าของแหล่งกำเนิดมลพิษหรือผู้ควบคุมระบบบำบัดน้ำเสียตามมาตรา 80 ต้องเก็บสถิติและข้อมูลซึ่งแสดงผลการทำงานของระบบบำบัดน้ำเสียในแต่ละวัน และจัดทำบันทึกรายละเอียดดังกล่าวตามแบบ ทส.1 เก็บไว้ ณ สถานที่ตั้งแหล่งกำเนิดมลพิษ พร้อมจัดทำรายงานสรุปผลการทำงานของระบบบำบัดน้ำเสียในแต่ละเดือนตามแบบ ทส.2 แล้วเสนอต่อเจ้าพนักงานท้องถิ่นภายในวันที่สิบห้าของเดือนถัดไปฯ นั้น

ดังนั้นแผนกวิศวกรรมและความปลอดภัยจึงขออนุมัตินำส่งแบบบันทึกรายละเอียดของสถิติและข้อมูลซึ่งแสดงผลการทำงานของระบบบำบัดน้ำเสียฯ รายเดือน (ทส.1 และทส.2) ของเดือน ม.ค. ถึง ธ.ค.2569 เพื่อเสนอต่อประธานเจ้าหน้าที่บริหารพิจารณาต่อไป

จึงเรียนมาเพื่อโปรดพิจารณา

[redacted]

(คุณเกศินี ลานดี)

Safety Health Environment Manager

วันที่ ๐๒ ก.พ. ๒๕๖๙

[redacted]

(คุณประพฤทธิ์ ปิยะนาคร)

Engineering Maintenance Manager

วันที่ ๐๒ ก.พ. ๒๕๖๙

☑ อนุมัติ ☐ ไม่อนุมัติ

[redacted]

(ดร.สานิตย์ แสงขาม)

รักษาการ ประธานเจ้าหน้าที่ฝ่ายสนับสนุนงานทั่วไป

วันที่ 02 FEB 2026

ส.พ.๗

[redacted]

ใบอนุญาตให้ประกอบกิจการสถานพยาบาล

ใบอนุญาตที่ [redacted]

ใบอนุญาตฉบับนี้ให้ไว้แก่

บริษัท โรงพยาบาลธนบุรี บำรุงเมือง จำกัด

เพื่อแสดงว่าเป็นผู้ได้รับอนุญาตให้ประกอบกิจการสถานพยาบาลประเภท ที่รับผู้ป่วยไว้ค้างคืน

ลักษณะสถานพยาบาล โรงพยาบาลทั่วไป จำนวนเตียง ๑๒๗ เตียง

ณ สถานพยาบาลชื่อ โรงพยาบาลธนบุรี บำรุงเมือง โรงพยาบาลทั่วไปขนาดใหญ่

ตั้งอยู่เลขที่ ๖๑๑ หมู่ที่ -

ซอย/ตรอก - ถนน บำรุงเมือง

ตำบล/แขวง คลองมหานาค อำเภอ/เขต ป้อมปราบศัตรูพ่าย จังหวัด กรุงเทพมหานคร

รหัสไปรษณีย์ ๑๐๑๐๐ โทรศัพท์ ๐ ๒๒๒๐ ๗๙๙๙

วัน/เวลาเปิดทำการ ตลอด ๒๔ ชั่วโมง

บริการที่จัดให้มีเพิ่มเติม บริการการแพทย์ทางไกล

ใบอนุญาตฉบับนี้ให้ใช้ได้จนถึงวันที่ ๓๑ ธันวาคม พ.ศ. ๒๕๗๐ และให้ใช้ได้เฉพาะสถานที่ประกอบกิจการสถานพยาบาลที่ระบุไว้ในใบอนุญาตเท่านั้น

ให้ไว้ ณ วันที่ ๑๗ เดือน [illegible] พ.ศ. ๒๕๖๖

[redacted]

MINISTRY OF PUBLIC HEALTH

<u>คำเตือน</u>

โปรดนำใบอนุญาตไปต่ออายุใบอนุญาตก่อนใบอนุญาตสิ้นอายุ หากขาดต่ออายุใบอนุญาตและยังคงประกอบกิจการสถานพยาบาลต่อไป ถือว่า เป็นการประกอบกิจการสถานพยาบาลโดยไม่ได้รับอนุญาต ต้องระวางโทษจำคุกไม่เกินห้าปี หรือปรับไม่เกินหนึ่งแสนบาทหรือทั้งจำทั้งปรับ และศาลจะสั่งให้ริบบรรดาสิ่งของที่ใช้ในการประกอบกิจการสถานพยาบาลด้วยก็ได้ (มาตรา ๕๗ แห่งพระราชบัญญัติสถานพยาบาล พ.ศ. ๒๕๔๑ และที่แก้ไขเพิ่มเติม พ.ศ. ๒๕๕๙)

ผู้รับอนุญาตให้ประกอบกิจการสถานพยาบาล ต้องมาชำระค่าธรรมเนียมการประกอบกิจการสถานพยาบาลประจำปี ภายในวันที่ ๓๑ ธันวาคม ของทุกปี หากไม่ชำระภายในกำหนด จะต้องชำระเงินเพิ่มร้อยละห้าต่อเดือนและอาจถูกปิดสถานพยาบาลได้ตามมาตรา ๔๙ และมาตรา ๕๐

กระทรวงสาธารณสุข

วัน/เดือน/ปี	สถิติและข้อมูลที่เก็บจากแหล่งกำเนิดมลพิษ														ลายมือชื่อผู้บันทึก
	ปริมาณการใช้ไฟฟ้าของระบบบำบัดน้ำเสีย (หน่วย)	ปริมาณน้ำใช้ในทุกกิจกรรมของแหล่งกำเนิดมลพิษ (ลบ.ม.)	ปริมาณน้ำเสียที่เข้าระบบบำบัดน้ำเสีย (ลบ.ม.)	การระบายน้ำทิ้งจากระบบบำบัดน้ำเสีย (ระบาย/ไม่ระบาย)	ปริมาณสารเคมีหรือสารสกัดชีวภาพที่ใช้ (ชื่อ/ปริมาณ) (ลิตรหรือกิโลกรัม)	การทำงานของระบบบำบัดน้ำเสีย							ปริมาณตะกอนส่วนเกินที่เกิดขึ้นจากระบบบำบัดน้ำเสียที่นำไปกำจัด (ลบ.ม.)	ปัญหาอุปสรรคและแนวทางแก้ไข	
						ระบบบำบัดน้ำเสีย (ปกติ/ผิดปกติ)	เครื่องสูบน้ำ (ปกติ/ผิดปกติ)	เครื่องเติมอากาศ (ปกติ/ผิดปกติ)	เครื่องกวน/ผสมน้ำเสีย (ปกติ/ผิดปกติ)	เครื่องกวน/ผสมสารเคมี (ปกติ/ผิดปกติ)	เครื่องสูบตะกอน (ปกติ/ผิดปกติ)	อื่น ๆ (ระบุ) (ปกติ/ผิดปกติ)			
1- 02-69	300	142	114	ระบาย	50	ปกติ	ปกติ	ปกติ	ปกติ	ปกติ	ปกติ	-			[redacted]
2-02-69	320	136	109	ระบาย	50	ปกติ	ปกติ	ปกติ	ปกติ	ปกติ	ปกติ	-			[redacted]
3-02-69	300	151	121	ระบาย	50	ปกติ	ปกติ	ปกติ	ปกติ	ปกติ	ปกติ	-			[redacted]
4-02-69	320	132	106	ระบาย	50	ปกติ	ปกติ	ปกติ	ปกติ	ปกติ	ปกติ	-			[redacted]
5-02-69	320	140	112	ระบาย	50	ปกติ	ปกติ	ปกติ	ปกติ	ปกติ	ปกติ	-			[redacted]
6-02-69	300	135	108	ระบาย	50	ปกติ	ปกติ	ปกติ	ปกติ	ปกติ	ปกติ	-			[redacted]
7-02-69	320	194	155	ระบาย	50	ปกติ	ปกติ	ปกติ	ปกติ	ปกติ	ปกติ	-			[redacted]
8-02-69	280	187	150	ระบาย	50	ปกติ	ปกติ	ปกติ	ปกติ	ปกติ	ปกติ	-			[redacted]
9-02-69	300	136	109	ระบาย	50	ปกติ	ปกติ	ปกติ	ปกติ	ปกติ	ปกติ	-			[redacted]
10-02-69	320	135	108	ระบาย	50	ปกติ	ปกติ	ปกติ	ปกติ	ปกติ	ปกติ	-			[redacted]
11-02-69	300	137	110	ระบาย	50	ปกติ	ปกติ	ปกติ	ปกติ	ปกติ	ปกติ	-			[redacted]
12-02-69	280	140	112	ระบาย	50	ปกติ	ปกติ	ปกติ	ปกติ	ปกติ	ปกติ	-			[redacted]
13-02-69	340	122	98	ระบาย	50	ปกติ	ปกติ	ปกติ	ปกติ	ปกติ	ปกติ	-			[redacted]
14-02-69	340	102	82	ระบาย	50	ปกติ	ปกติ	ปกติ	ปกติ	ปกติ	ปกติ	-			[redacted]
15-02-69	360	129	103	ระบาย	50	ปกติ	ปกติ	ปกติ	ปกติ	ปกติ	ปกติ	-			[redacted]
16-02-69	360	134	107	ระบาย	50	ปกติ	ปกติ	ปกติ	ปกติ	ปกติ	ปกติ	-			[redacted]
17-02-69	380	138	110	ระบาย	50	ปกติ	ปกติ	ปกติ	ปกติ	ปกติ	ปกติ	-			[redacted]
18-02-69	360	135	108	ระบาย	50	ปกติ	ปกติ	ปกติ	ปกติ	ปกติ	ปกติ	-			[redacted]
19-02-69	360	141	113	ระบาย	50	ปกติ	ปกติ	ปกติ	ปกติ	ปกติ	ปกติ	-			[redacted]
20-02-69	380	139	111	ระบาย	50	ปกติ	ปกติ	ปกติ	ปกติ	ปกติ	ปกติ	-			[redacted]
21-02-69	360	160	128	ระบาย	50	ปกติ	ปกติ	ปกติ	ปกติ	ปกติ	ปกติ	-			[redacted]
22-02-69	360	111	89	ระบาย	50	ปกติ	ปกติ	ปกติ	ปกติ	ปกติ	ปกติ	-			[redacted]

วัน/เดือน/ปี	สถิติและข้อมูลที่เก็บจากแหล่งกำเนิดมลพิษ														ลายมือชื่อผู้บันทึก
	ปริมาณการใช้ไฟฟ้าของระบบบำบัดน้ำเสีย (หน่วย)	ปริมาณน้ำใช้ในทุกกิจกรรมของแหล่งกำเนิดมลพิษ (ลบ.ม.)	ปริมาณน้ำเสียที่เข้าระบบบำบัดน้ำเสีย (ลบ.ม.)	การระบายน้ำทิ้งจากระบบบำบัดน้ำเสีย (ระบาย/ไม่ระบาย)	ปริมาณสารเคมีหรือสารสกัดชีวภาพที่ใช้ (ชื่อ/ปริมาณ) (ลิตรหรือกิโลกรัม)	การทำงานของระบบบำบัดน้ำเสีย							ปริมาณตะกอนส่วนเกินที่เกิดขึ้นจากระบบบำบัดน้ำเสียที่นำไปกำจัด (ลบ.ม.)	ปัญหาอุปสรรคและแนวทางแก้ไข	
						ระบบบำบัดน้ำเสีย (ปกติ/ผิดปกติ)	เครื่องสูบน้ำ (ปกติ/ผิดปกติ)	เครื่องเติมอากาศ (ปกติ/ผิดปกติ)	เครื่องกวน/ผสมน้ำเสีย (ปกติ/ผิดปกติ)	เครื่องกวน/ผสมสารเคมี (ปกติ/ผิดปกติ)	เครื่องสูบตะกอน (ปกติ/ผิดปกติ)	อื่น ๆ (ระบุ) (ปกติ/ผิดปกติ)			
23-02-69	360	138	110	ระบาย	50	ปกติ	ปกติ	ปกติ	ปกติ	ปกติ	ปกติ	-			[redacted]
24-02-69	380	145	116	ระบาย	50	ปกติ	ปกติ	ปกติ	ปกติ	ปกติ	ปกติ	-			
25-02-69	360	146	117	ระบาย	50	ปกติ	ปกติ	ปกติ	ปกติ	ปกติ	ปกติ	-			
26-02-69	360	144	115	ระบาย	50	ปกติ	ปกติ	ปกติ	ปกติ	ปกติ	ปกติ	-			
27-02-69	360	147	118	ระบาย	50	ปกติ	ปกติ	ปกติ	ปกติ	ปกติ	ปกติ	-			
28-02-69	380	141	113	ระบาย	50	ปกติ	ปกติ	ปกติ	ปกติ	ปกติ	ปกติ	-			
รวม	9,460	3,937	3,150		1,400										

หมายเหตุ : มิเตอร์ไฟฟระบบบำบัดน้ำเสีย หลังอ่านหน่วยต้องนำค่ามาคูณ 20 (ค่า CT 20/หน่วย)

ผู้ตรวจสอบ : [redacted] หัวหน้าช่าง / วิศวกร

(นายวริษฐ์ วงศ์ไพบูลย์)

ผู้ตรวจสอบ : ________ [redacted] ________ ผจก.ฝ่ายวิศวกรรม

(นายประพฤทธิ์ ปิยะนาคร)

หมายเหตุ ๑. ให้กรอกสถิติและข้อมูลเฉพาะในกรณีที่มีสถิติและข้อมูลนั้น ๆ ในแต่ละวัน

๒. ในกรณีระบบบำบัดน้ำเสียที่มีการติดตั้งเครื่องตรวจวัดคุณภาพน้ำทิ้งแบบอัตโนมัติ ให้แนบผลการตรวจวัดคุณภาพน้ำทิ้งทุกวันแยกตามพารามิเตอร์ที่ตรวจวัด และทำการสรุปผลเป็นสถิติและข้อมูลรายเดือน

ขอรับรองว่าการบันทึกสถิติและข้อมูลตามตารางข้างต้นถูกต้องทุกประการ

[redacted] เจ้าของหรือผู้ครอบครองแหล่งกำเนิดมลพิษ

(ดร.นพ.พิทักษ์พล บุณยมาลิก)

[redacted] ผู้ควบคุมระบบบำบัดน้ำเสีย

(นายประพฤทธิ์ ปิยะนาคร)

ใบอนุญาตเลขที่ - หมดอายุ -

ออกให้โดย -

.... ผู้รับจ้างให้บริการบำบัดน้ำเสีย

(....)

ใบอนุญาตเลขที่ - หมดอายุ -

ออกให้โดย -

รายงานสรุปผลการทำงานของระบบบำบัดน้ำเสีย

๑. ข้อมูลทั่วไป

แหล่งกำเนิดมลพิษ ตั้งอยู่เลขที่ ....611......... หมู่ที่ ....-............ ซอย ....-............ ถนน ....บำรุงเมือง....... แขวง/~~ตำบล~~ ....คลองมหานาค....... เขต/~~อำเภอ~~ .....ป้อมปราบศัตรูพ่าย..... จังหวัด ....กรุงเทพมหานครฯ......... โทรศัพท์ ....02-220-7999......... โทรสาร ....- .... มี ....ดร.นพ.[redacted]............ เป็นเจ้าของหรือผู้ครอบครองแหล่งกำเนิดมลพิษ ประกอบกิจการประเภท .... สถานพยาบาล ....

ใบอนุญาตเลขที่(ถ้ามี) ......[redacted]...... ออกให้โดย ....กระทรวงสาธารณสุข............. หมดอายุ ....31 ธันวาคม 2570...........

ในการนี้ขอรายงานสรุปผลการทำงานของระบบบำบัดน้ำเสียของแหล่งกำเนิดมลพิษสำหรับเดือน .....มีนาคม....... พ.ศ. ....2569....... ตามที่ได้กำหนดในมาตรา ๘๐ แห่งพระราชบัญญัติส่งเสริมและรักษาคุณภาพสิ่งแวดล้อมแห่งชาติ พ.ศ. ๒๕๓๕ ในฐานะ

..................[redacted]..............................เจ้าของหรือผู้ครอบครองแหล่งกำเนิดมลพิษ

(.............ดร.นพ.พิทักษ์พล บุณยมาลิก.............)

............................[redacted]......................... ผู้ควบคุมระบบบำบัดน้ำเสีย

(...............นายประพฤทธิ์ ปิยะนาคร..................)

ใบอนุญาตเลขที่ ....-............................... หมดอายุ ....-..................................

ออกให้โดย ....-...................................ผู้รับจ้างให้บริการบำบัดน้ำเสีย

(...)

ใบอนุญาตเลขที่ ....-...............................หมดอายุ.................-.................................

ออกให้โดย ....-..

๒. ข้อมูลเกี่ยวกับระบบบำบัดน้ำเสีย และแหล่งรองรับน้ำทิ้ง

(๑) ประเภท/ชนิดของระบบบำบัดน้ำเสีย ....ระบบ Activated Sludge Process........... ความสามารถในการรองรับน้ำเสียของระบบบำบัดน้ำเสีย ....300......................ลบ.ม./วัน

(๒) การทำงานของระบบบำบัดน้ำเสีย ☑ แบบต่อเนื่อง ....24.... ชั่วโมง/วัน

☐ แบบไม่ต่อเนื่อง (ระบุ) ....

(๓) อุปกรณ์และเครื่องมือที่ใช้ในระบบบำบัดน้ำเสีย ☑ เครื่องสูบน้ำ ☑ เครื่องเติมอากาศ

☑ เครื่องกวน/ผสมน้ำเสีย ☑ เครื่องกวน/ผสมสารเคมี

☑ เครื่องสูบตะกอน ☐ อื่น ๆ (ระบุ) ....

(๔) แหล่งรองรับน้ำทิ้ง (ระบุ) .....รางระบายน้ำสาธารณะ..........................

(๕) วิธีจัดการตะกอนที่เกิดขึ้นจากระบบบำบัดน้ำเสียและวิธีการกำจัด ......สูบตะกอนเวียนกลับในระบบบำบัด และส่วนเกินส่งกำจัด

๓. สรุปผลการทำงานของระบบบำบัดน้ำเสียเป็นรายเดือน

(๑) ปริมาณการใช้ไฟฟ้าของระบบบำบัดน้ำเสีย (หน่วย) 11,220 หน่วย.

(๒) ปริมาณน้ำใช้ทุกกิจกรรมในแหล่งกำเนิดมลพิษ (ลบ.ม.) 4,388 ลบ.ม

(๓) ปริมาณน้ำเสียที่เข้าระบบบำบัดน้ำเสีย (ลบ.ม.) 3,510 ลบ.ม

(๔) การระบายน้ำทิ้งจากระบบบำบัดน้ำเสีย ระบาย

(๕) ปริมาณสารเคมีหรือสารสกัดชีวภาพที่ใช้ (ลิตร) 1,550 ลิตร

(๖) การทำงานของระบบบำบัดน้ำเสียและอุปกรณ์

- ระบบบำบัดน้ำเสีย ☑ ปกติ ☐ ผิดปกติ (ระบุ) ....
- เครื่องสูบน้ำ ☑ ปกติ ☐ ผิดปกติ (ระบุ) ....
- เครื่องเติมอากาศ ☑ ปกติ ☐ ผิดปกติ (ระบุ) ....
- เครื่องกวน/ผสมน้ำเสีย ☑ ปกติ ☐ ผิดปกติ (ระบุ) ....
- เครื่องกวน/ผสมสารเคมี ☑ ปกติ ☐ ผิดปกติ (ระบุ) ....
- เครื่องสูบตะกอน ☑ ปกติ ☐ ผิดปกติ (ระบุ) ....
- อื่นๆ .... ☐ ปกติ ☐ ผิดปกติ (ระบุ) ....

(๗) ปริมาณตะกอนส่วนเกินจากระบบบำบัดน้ำเสียที่นำไปกำจัด (ลบ.ม.)..............-..................

(๘) ปัญหา อุปสรรค และแนวทางแก้ไข ....-..

....

คำเตือน ๑. เจ้าของหรือผู้ครอบครองแหล่งกำเนิดมลพิษ ผู้ควบคุมระบบบำบัดน้ำเสีย หรือผู้รับจ้างให้บริการบำบัดน้ำเสียผู้ใดไม่จัดเก็บสถิติ ข้อมูล หรือไม่ทำบันทึกหรือรายงานตามมาตรา ๘๐ ต้องระวางโทษจำคุกไม่เกินหนึ่งเดือน หรือปรับไม่เกินหนึ่งหมื่นบาท หรือทั้งจำทั้งปรับตามมาตรา ๑๐๖

๒. ผู้ควบคุมระบบบำบัดน้ำเสียหรือผู้รับจ้างให้บริการบำบัดน้ำเสียผู้ใดทำบันทึกหรือรายงานโดยแสดงข้อความอันเป็นเท็จ ต้องระวางโทษจำคุกไม่เกินหนึ่งปี หรือปรับไม่เกินหนึ่งแสนบาท หรือทั้งจำทั้งปรับตามมาตรา ๑๐๗

แบบบันทึกรายละเอียดของสถิติและข้อมูลซึ่งแสดงผลการทำงานของระบบบำบัดน้ำเสีย ของแหล่งกำเนิดมลพิษ

แหล่งกำเนิดมลพิษ ตั้งอยู่เลขที่ 611 หมู่ที่ - ซอย -
ถนน บำรุงเมือง แขวง/~~ตำบล~~ คลองมหานาค เขต/~~อำเภอ~~ ป้อมปราบศัตรูพ่าย
จังหวัด กรุงเทพมหานครฯ โทรศัพท์ 02-220-7999 โทรสาร -
มี ดร.นพ.[redacted] เป็นเจ้าของหรือผู้ครอบครองแหล่งกำเนิดมลพิษ
ประกอบกิจการประเภท สถานพยาบาล
ใบอนุญาตเลขที่(ถ้ามี) [redacted] ออกให้โดย กระทรวงสาธารณสุข
หมดอายุ 31 ธันวาคม 2570
ซึ่งมีแผนผังแสดงการทำงานของระบบบำบัดน้ำเสีย ดังนี้

ตามเอกสารแนบ

ได้จัดเก็บสถิติและข้อมูลแสดงผลการทำงานของระบบบำบัดน้ำเสียปรากฏตามตาราง ดังนี้

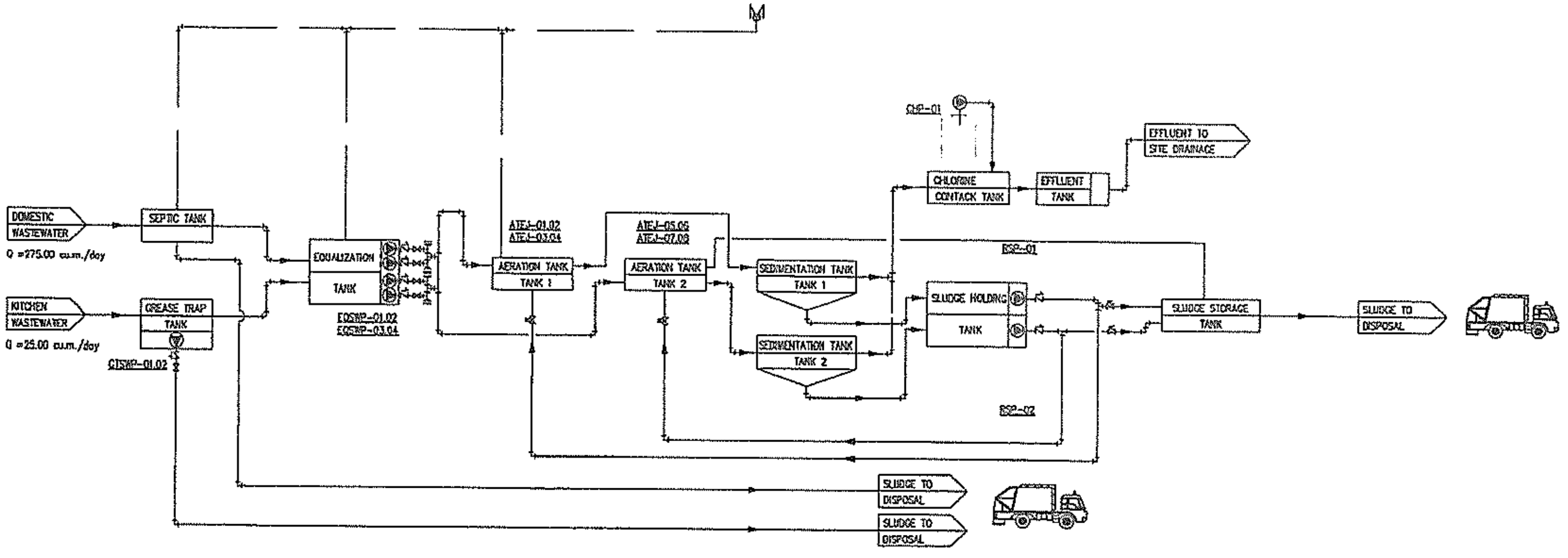

FLOW DIAGRAM FOR WASTEWATER TREATMENT SYSTEM : CAPACITY 300.00 cu.m./day
SCALE N.T.S.

WASTEWATER TREATMENT PLANT LIST					
NO.	DESCRIPTION	WD. (m.)	AREA (sq.m.)	VOLUME (cu.m.)	REMARKS
1	SEPTIC TANK	3.60	47.50	171.00	
2	GREASE TRAP TANK	3.60	20.00	72.00	
3	EQUALIZATION TANK	3.00	61.80	185.40	
4	AERATION TANK 1	3.40	21.12	71.81	
5	AERATION TANK 2	3.40	21.12	71.81	
6	SEDIMANTATION TANK 1	3.30	11.27	22.22	
7	SEDIMANTATION TANK 2	3.30	11.27	22.22	
8	SLUDGE STORAGE TANK	3.70	19.42	71.85	
9	SLUDGE HOLDING TANK 1	3.30	2.80	9.24	
10	SLUDGE HOLDING TANK 2	3.30	2.80	9.24	
11	CHLORINE CONTACK TANK	3.20	13.13	42.02	

OWNER
Thonburi Healthcare Group (THG)
ARCHITECTURE & INTERIOR DESIGNER
dwp
design worldwide partnership
www.dwp.com
STRUCTURE DESIGNER
U PLUS CONSULTANTS
INTERIOR DESIGNER
FINE-DEC
MEP DESIGNER
MEP Engineering Partners Co., Ltd
CONSULTANT
A.E. PLAN CO., LTD
CONSTRUCTION CONTRACTOR
KITTA CO.,LTD.
[redacted]
AS-BUILT DRAWING
DRAWING TITLE:
CHECKED BY
DRAWN BY
DATE
SCALE N.T.S.
DRAWING NO.
SN-013

THONBURI BAMRUNGMUANG ธนบุรี บำรุงเมือง

MEMO

DOC. NO. 039/2569

FROM แผนกวิศวกรรมและความปลอดภัย

DATE 2 กุมภาพันธ์ 2569

TO รักษาการ ประธานเจ้าหน้าที่ฝ่ายสนับสนุนงานทั่วไป

SUBJECT ขออนุมัตินำส่งบันทึกรายละเอียดของสถิติผลการทำงานของระบบบำบัดน้ำเสียรายเดือน (แบบ ทส.1 และทส.2)

- [ ] For your information
- [ ] For your comment
- [x] For your approval / Signature
- [ ] As your request
- [ ] Please File
- [ ] Please handle
- [ ] Please see attachment
- [ ] Please return to.................................... within ....

เนื่องด้วยโรงพยาบาลมีระบบบำบัดน้ำเสีย และเพื่อให้มีการควบคุมมลพิษ รักษาคุณภาพสิ่งแวดล้อมให้เป็นไปตามพระราชบัญญัติส่งเสริมและรักษาคุณภาพสิ่งแวดล้อมแห่งชาติ พ.ศ. 2535 และกฎกระทรวง กำหนดหลักเกณฑ์วิธีการ และแบบการเก็บสถิติและข้อมูลการจัดทำบันทึกรายละเอียด และรายงานสรุปผลการทำงานของระบบบำบัดน้ำเสีย พ.ศ.2555 โดยข้อ 3 กำหนดให้เจ้าของแหล่งกำเนิดมลพิษหรือผู้ควบคุมระบบบำบัดน้ำเสียตามมาตรา 80 ต้องเก็บสถิติและข้อมูลซึ่งแสดงผลการทำงานของระบบบำบัดน้ำเสียในแต่ละวัน และจัดทำบันทึกรายละเอียดดังกล่าวตามแบบ ทส.1 เก็บไว้ ณ สถานที่ตั้งแหล่งกำเนิดมลพิษ พร้อมจัดทำรายงานสรุปผลการทำงานของระบบบำบัดน้ำเสียในแต่ละเดือนตามแบบ ทส.2 แล้วเสนอต่อเจ้าพนักงานท้องถิ่นภายในวันที่สิบห้าของเดือนถัดไปฯ นั้น

ดังนั้นแผนกวิศวกรรมและความปลอดภัยจึงขออนุมัตินำส่งแบบบันทึกรายละเอียดของสถิติและข้อมูลซึ่งแสดงผลการทำงานของระบบบำบัดน้ำเสียฯ รายเดือน (ทส.1 และทส.2) ของเดือน ม.ค. ถึง ธ.ค.2569 เพื่อเสนอต่อประธานเจ้าหน้าที่บริหารพิจารณาต่อไป

จึงเรียนมาเพื่อโปรดพิจารณา

[redacted]

(คุณเกศินี ลานดี)

Safety Health Environment Manager

วันที่ ๐๒ ก.พ. ๒๕๖๙

[redacted]

(คุณประพฤทธิ์ ปิยะนาคร)

Engineering Maintenance Manager

วันที่ ๐๒ ก.พ. ๒๕๖๙

- [x] อนุมัติ
- [ ] ไม่อนุมัติ

[redacted]

(ดร.สานิตย์ แสงขาม)

รักษาการ ประธานเจ้าหน้าที่ฝ่ายสนับสนุนงานทั่วไป

วันที่ 02 FEB 2026

[redacted]

ใบอนุญาตให้ประกอบกิจการสถานพยาบาล

ใบอนุญาตที่ [redacted]

ใบอนุญาตฉบับนี้ให้ไว้แก่

บริษัท โรงพยาบาลธนบุรี บำรุงเมือง จำกัด

เพื่อแสดงว่าเป็นผู้ได้รับอนุญาตให้ประกอบกิจการสถานพยาบาลประเภท ที่รับผู้ป่วยไว้ค้างคืน

ลักษณะสถานพยาบาล โรงพยาบาลทั่วไป จำนวนเตียง ๑๒๗ เตียง

ณ สถานพยาบาลชื่อ โรงพยาบาลธนบุรี บำรุงเมือง โรงพยาบาลทั่วไปขนาดใหญ่

ตั้งอยู่เลขที่ ๖๑๑ หมู่ที่ -

ซอย/ตรอก - ถนน บำรุงเมือง

ตำบล/แขวง คลองมหานาค อำเภอ/เขต ป้อมปราบศัตรูพ่าย จังหวัด กรุงเทพมหานคร

รหัสไปรษณีย์ ๑๐๑๐๐ โทรศัพท์ ๐ ๒๒๒๐ ๗๙๙๙

วัน/เวลาเปิดทำการ ตลอด ๒๔ ชั่วโมง

บริการที่จัดให้มีเพิ่มเติม บริการการแพทย์ทางไกล

ใบอนุญาตฉบับนี้ให้ใช้ได้จนถึงวันที่ ๓๑ ธันวาคม พ.ศ. ๒๕๗๐ และให้ใช้ได้เฉพาะสถานที่ประกอบกิจการสถานพยาบาลที่ระบุไว้ในใบอนุญาตเท่านั้น

ให้ไว้ ณ วันที่ ๑๗ เดือน [illegible] พ.ศ. ๒๕๖๖

[redacted]

MINISTRY OF PUBLIC HEALTH

คำเตือน

โปรดนำใบอนุญาตไปต่ออายุใบอนุญาตก่อนใบอนุญาตสิ้นอายุ หากขาดต่ออายุใบอนุญาตและยังคงประกอบกิจการสถานพยาบาลต่อไป ถือว่า เป็นการประกอบกิจการสถานพยาบาลโดยไม่ได้รับอนุญาต ต้องระวางโทษจำคุกไม่เกินห้าปี หรือปรับไม่เกินหนึ่งแสนบาทหรือทั้งจำทั้งปรับ และศาลจะสั่งให้ริบบรรดาสิ่งของที่ใช้ในการประกอบกิจการสถานพยาบาลด้วยก็ได้ (มาตรา ๕๗ แห่งพระราชบัญญัติสถานพยาบาล พ.ศ. ๒๕๔๑ และที่แก้ไขเพิ่มเติม พ.ศ. ๒๕๕๙)

ผู้รับอนุญาตให้ประกอบกิจการสถานพยาบาล ต้องมาชำระค่าธรรมเนียมการประกอบกิจการสถานพยาบาลประจำปี ภายในวันที่ ๓๑ ธันวาคม ของทุกปี หากไม่ชำระภายในกำหนด จะต้องชำระเงินเพิ่มร้อยละห้าต่อเดือนและอาจถูกปิดสถานพยาบาลได้ตามมาตรา ๔๘ และมาตรา ๕๐

กระทรวงสาธารณสุข

วัน/เดือน/ปี	สถิติและข้อมูลที่เก็บจากแหล่งกำเนิดมลพิษ														ลายมือชื่อผู้บันทึก
	ปริมาณการใช้ไฟฟ้าของระบบบำบัดน้ำเสีย (หน่วย)	ปริมาณน้ำใช้ในทุกกิจกรรมของแหล่งกำเนิดมลพิษ (ลบ.ม.)	ปริมาณน้ำเสียที่เข้าระบบบำบัดน้ำเสีย (ลบ.ม.)	การระบายน้ำทิ้งจากระบบบำบัดน้ำเสีย (ระบาย/ไม่ระบาย)	ปริมาณสารเคมีหรือสารสกัดชีวภาพที่ใช้ (ชื่อ/ปริมาณ) (ลิตรหรือกิโลกรัม)	การทำงานของระบบบำบัดน้ำเสีย							ปริมาณตะกอนส่วนเกินที่เกิดขึ้นจากระบบบำบัดน้ำเสียที่นำไปกำจัด (ลบ.ม.)	ปัญหาอุปสรรคและแนวทางแก้ไข	
						ระบบบำบัดน้ำเสีย (ปกติ/ผิดปกติ)	เครื่องสูบน้ำ (ปกติ/ผิดปกติ)	เครื่องเติมอากาศ (ปกติ/ผิดปกติ)	เครื่องกวน/ผสมน้ำเสีย (ปกติ/ผิดปกติ)	เครื่องกวน/ผสมสารเคมี (ปกติ/ผิดปกติ)	เครื่องสูบตะกอน (ปกติ/ผิดปกติ)	อื่น ๆ (ระบุ) (ปกติ/ผิดปกติ)			
1- 03-69	360	136	109	ระบาย	50	ปกติ	ปกติ	ปกติ	ปกติ	ปกติ	ปกติ	-			[redacted]
2-03-69	380	142	114	ระบาย	50	ปกติ	ปกติ	ปกติ	ปกติ	ปกติ	ปกติ	-			
3-03-69	360	133	106	ระบาย	50	ปกติ	ปกติ	ปกติ	ปกติ	ปกติ	ปกติ	-			
4-03-69	360	148	118	ระบาย	50	ปกติ	ปกติ	ปกติ	ปกติ	ปกติ	ปกติ	-			
5-03-69	380	147	118	ระบาย	50	ปกติ	ปกติ	ปกติ	ปกติ	ปกติ	ปกติ	-			
6-03-69	360	156	125	ระบาย	50	ปกติ	ปกติ	ปกติ	ปกติ	ปกติ	ปกติ	-			
7-03-69	360	125	100	ระบาย	50	ปกติ	ปกติ	ปกติ	ปกติ	ปกติ	ปกติ	-			
8-03-69	360	133	106	ระบาย	50	ปกติ	ปกติ	ปกติ	ปกติ	ปกติ	ปกติ	-			
9-03-69	360	147	118	ระบาย	50	ปกติ	ปกติ	ปกติ	ปกติ	ปกติ	ปกติ	-			
10-03-69	360	150	120	ระบาย	50	ปกติ	ปกติ	ปกติ	ปกติ	ปกติ	ปกติ	-			
11-03-69	360	146	117	ระบาย	50	ปกติ	ปกติ	ปกติ	ปกติ	ปกติ	ปกติ	-			
12-03-69	360	135	108	ระบาย	50	ปกติ	ปกติ	ปกติ	ปกติ	ปกติ	ปกติ	-			
13-03-69	360	144	115	ระบาย	50	ปกติ	ปกติ	ปกติ	ปกติ	ปกติ	ปกติ	-			
14-03-69	360	133	106	ระบาย	50	ปกติ	ปกติ	ปกติ	ปกติ	ปกติ	ปกติ	-			
15-03-69	360	136	109	ระบาย	50	ปกติ	ปกติ	ปกติ	ปกติ	ปกติ	ปกติ	-			
16-03-69	380	139	111	ระบาย	50	ปกติ	ปกติ	ปกติ	ปกติ	ปกติ	ปกติ	-			
17-03-69	380	143	114	ระบาย	50	ปกติ	ปกติ	ปกติ	ปกติ	ปกติ	ปกติ	-			
18-03-69	380	145	116	ระบาย	50	ปกติ	ปกติ	ปกติ	ปกติ	ปกติ	ปกติ	-			
19-03-69	360	149	119	ระบาย	50	ปกติ	ปกติ	ปกติ	ปกติ	ปกติ	ปกติ	-			
20-03-69	360	136	109	ระบาย	50	ปกติ	ปกติ	ปกติ	ปกติ	ปกติ	ปกติ	-			
21-03-69	380	133	106	ระบาย	50	ปกติ	ปกติ	ปกติ	ปกติ	ปกติ	ปกติ	-			
22-03-69	360	119	95	ระบาย	50	ปกติ	ปกติ	ปกติ	ปกติ	ปกติ	ปกติ	-			

หมายเหตุ ๑. ให้กรอกสถิติและข้อมูลเฉพาะในกรณีที่มีสถิติและข้อมูลนั้น ๆ ในแต่ละวัน

๒. ในกรณีระบบบำบัดน้ำเสียที่มีการติดตั้งเครื่องตรวจวัดคุณภาพน้ำทิ้งแบบอัตโนมัติ ให้แนบผลการตรวจวัดคุณภาพน้ำทิ้งทุกวันแยกตามพารามิเตอร์ที่ตรวจวัด และทำการสรุปผลเป็นสถิติและข้อมูลรายเดือน

ขอรับรองว่า[redacted]และข้อมูลตามตารางข้างต้นถูกต้องทุกประการ

[redacted] เจ้าของหรือผู้ครอบครองแหล่งกำเนิดมลพิษ

(ดร.นพ.พิทักษ์พล บุณยมาลิก)

[redacted] ผู้ควบคุมระบบบำบัดน้ำเสีย

(นายประพฤทธิ์ ปิยะนาคร)

ใบอนุญาตเลขที่ - หมดอายุ -

ออกให้โดย -

.... ผู้รับจ้างให้บริการบำบัดน้ำเสีย

(................................)

ใบอนุญาตเลขที่ - หมดอายุ -

ออกให้โดย -

รายงานสรุปผลการทำงานของระบบบำบัดน้ำเสีย

---

๑. ข้อมูลทั่วไป

แหล่งกำเนิดมลพิษ ตั้งอยู่เลขที่ ....611......... หมู่ที่ ....-............ ซอย ....-............
ถนน ....บำรุงเมือง....... แขวง/~~ตำบล~~ ....คลองมหานาค........ เขต/~~อำเภอ~~ .....ป้อมปราบศัตรูพ่าย.....
จังหวัด ....กรุงเทพมหานครฯ......... โทรศัพท์ ....02-220-7999......... โทรสาร ....- .... มี
..........ดร.นพ.[redacted]............. เป็นเจ้าของหรือผู้ครอบครองแหล่งกำเนิดมลพิษ ประกอบ
กิจการประเภท .... สถานพยาบาล ....
ใบอนุญาตเลขที่(ถ้ามี) ....[redacted]...... ออกให้โดย ....กระทรวงสาธารณสุข.............
หมดอายุ ....31 ธันวาคม 2570...........

ในการนี้ขอรายงานสรุปผลการทำงานของระบบบำบัดน้ำเสียของแหล่งกำเนิดมลพิษสำหรับเดือน ...เมษายน....... พ.ศ. ....2569....... ตามที่ได้กำหนดในมาตรา ๘๐ แห่งพระราชบัญญัติส่งเสริมและรักษาคุณภาพสิ่งแวดล้อมแห่งชาติ พ.ศ. ๒๕๓๕ ในฐานะ

..........................[redacted]..........................เจ้าของหรือผู้ครอบครองแหล่งกำเนิดมลพิษ
(.............ดร.นพ.พิทักษ์พล บุณยมาลิก.............)

..........................[redacted]............................ ผู้ควบคุมระบบบำบัดน้ำเสีย
(...............นายประพฤทธิ์ ปิยะนาคร..................)
ใบอนุญาตเลขที่ ....-............................. หมดอายุ ....-..................................
ออกให้โดย ....-...................................ผู้รับจ้างให้บริการบำบัดน้ำเสีย
(...)
ใบอนุญาตเลขที่ ....-...............................หมดอายุ.................-................................
ออกให้โดย ....-..

๒. ข้อมูลเกี่ยวกับระบบบำบัดน้ำเสีย และแหล่งรองรับน้ำทิ้ง

(๑) ประเภท/ชนิดของระบบบำบัดน้ำเสีย ....ระบบ Activated Sludge Process..........
ความสามารถในการรองรับน้ำเสียของระบบบำบัดน้ำเสีย ....300......................ลบ.ม./วัน

(๒) การทำงานของระบบบำบัดน้ำเสีย ☑ แบบต่อเนื่อง ....24.... ชั่วโมง/วัน
☐ แบบไม่ต่อเนื่อง (ระบุ) ....

(๓) อุปกรณ์และเครื่องมือที่ใช้ในระบบบำบัดน้ำเสีย ☑ เครื่องสูบน้ำ ☑ เครื่องเติมอากาศ
☑ เครื่องกวน/ผสมน้ำเสีย ☑ เครื่องกวน/ผสมสารเคมี
☑ เครื่องสูบตะกอน ☐ อื่น ๆ (ระบุ) ....

(๔) แหล่งรองรับน้ำทิ้ง (ระบุ) ....รางระบายน้ำสาธารณะ.........................

(๕) วิธีจัดการตะกอนที่เกิดขึ้นจากระบบบำบัดน้ำเสียและวิธีการกำจัด ......สูบตะกอนเวียนกลับในระบบบำบัด และส่วนเกินส่งกำจัด

๓. สรุปผลการทำงานของระบบบำบัดน้ำเสียเป็นรายเดือน

(๑) ปริมาณการใช้ไฟฟ้าของระบบบำบัดน้ำเสีย (หน่วย) 10,480 หน่วย.

(๒) ปริมาณน้ำใช้ทุกกิจกรรมในแหล่งกำเนิดมลพิษ (ลบ.ม.) 4,846 ลบ.ม

(๓) ปริมาณน้ำเสียที่เข้าระบบบำบัดน้ำเสีย (ลบ.ม.) 3,877 ลบ.ม

(๔) การระบายน้ำทิ้งจากระบบบำบัดน้ำเสีย ระบาย

(๕) ปริมาณสารเคมีหรือสารสกัดชีวภาพที่ใช้ (ลิตร) 1,500 ลิตร

(๖) การทำงานของระบบบำบัดน้ำเสียและอุปกรณ์

- ระบบบำบัดน้ำเสีย ☑ ปกติ ☐ ผิดปกติ (ระบุ) ....
- เครื่องสูบน้ำ ☑ ปกติ ☐ ผิดปกติ (ระบุ) ....
- เครื่องเติมอากาศ ☑ ปกติ ☐ ผิดปกติ (ระบุ) ....
- เครื่องกวน/ผสมน้ำเสีย ☑ ปกติ ☐ ผิดปกติ (ระบุ) ....
- เครื่องกวน/ผสมสารเคมี ☑ ปกติ ☐ ผิดปกติ (ระบุ) ....
- เครื่องสูบตะกอน ☑ ปกติ ☐ ผิดปกติ (ระบุ) ....
- อื่นๆ .... ☐ ปกติ ☐ ผิดปกติ (ระบุ) ....

(๗) ปริมาณตะกอนส่วนเกินจากระบบบำบัดน้ำเสียที่นำไปกำจัด (ลบ.ม.)..............-..................

(๘) ปัญหา อุปสรรค และแนวทางแก้ไข ....-..

....

คำเตือน ๑. เจ้าของหรือผู้ครอบครองแหล่งกำเนิดมลพิษ ผู้ควบคุมระบบบำบัดน้ำเสีย หรือผู้รับจ้างให้บริการบำบัดน้ำเสียผู้ใดไม่จัดเก็บสถิติ ข้อมูล หรือไม่ทำบันทึกหรือรายงานตามมาตรา ๘๐ ต้องระวางโทษจำคุกไม่เกินหนึ่งเดือน หรือปรับไม่เกินหนึ่งหมื่นบาท หรือทั้งจำทั้งปรับตามมาตรา ๑๐๖

๒. ผู้ควบคุมระบบบำบัดน้ำเสียหรือผู้รับจ้างให้บริการบำบัดน้ำเสียผู้ใดทำบันทึกหรือรายงานโดยแสดงข้อความอันเป็นเท็จ ต้องระวางโทษจำคุกไม่เกินหนึ่งปี หรือปรับไม่เกินหนึ่งแสนบาท หรือทั้งจำทั้งปรับตามมาตรา ๑๐๗

แบบ ทส. ๑

แบบบันทึกรายละเอียดของสถิติและข้อมูลซึ่งแสดงผลการทำงานของระบบบำบัดน้ำเสีย ของแหล่งกำเนิดมลพิษ

แหล่งกำเนิดมลพิษ ตั้งอยู่เลขที่ ......611...... หมู่ที่ ....-..............ซอย ....-............

ถนน ......บำรุงเมือง......แขวง/~~ตำบล~~ ...คลองมหานาค...... เขต/~~อำเภอ~~ ...ป้อมปราบศัตรูพ่าย.........

จังหวัด .....กรุงเทพมหานครฯ....... โทรศัพท์ ...02-220-7999..... โทรสาร ....-......................

มี ......ดร.นพ.[redacted]............เป็นเจ้าของหรือผู้ครอบครองแหล่งกำเนิดมลพิษ

ประกอบกิจการประเภท......สถานพยาบาล...

ใบอนุญาตเลขที่(ถ้ามี) .....[redacted]....... ออกให้โดย ....กระทรวงสาธารณสุข................

หมดอายุ ....31 ธันวาคม 2570...............

ซึ่งมีแผนผังแสดงการทำงานของระบบบำบัดน้ำเสีย ดังนี้

ตามเอกสารแนบ

ได้จัดเก็บสถิติและข้อมูลแสดงผลการทำงานของระบบบำบัดน้ำเสียปรากฏตามตาราง ดังนี้

ธนบุรี บำรุงเมือง
THONBURI BAMRUNGMUANG

MEMO

DOC. NO. 039/2569

FROM แผนกวิศวกรรมและความปลอดภัย

DATE 2 กุมภาพันธ์ 2569

TO รักษาการ ประธานเจ้าหน้าที่ฝ่ายสนับสนุนงานทั่วไป

SUBJECT ขออนุมัตินำส่งบันทึกรายละเอียดของสถิติผลการทำงานของระบบบำบัดน้ำเสียรายเดือน (แบบ ทส.1 และทส.2)

☐ For your information ☐ For your comment ☑ For your approval / Signature
☐ As your request ☐ Please File ☐ Please handle
☐ Please see attachment ☐ Please return to................................... within ....

เนื่องด้วยโรงพยาบาลมีระบบบำบัดน้ำเสีย และเพื่อให้มีการควบคุมมลพิษ รักษาคุณภาพสิ่งแวดล้อมให้เป็นไปตามพระราชบัญญัติส่งเสริมและรักษาคุณภาพสิ่งแวดล้อมแห่งชาติ พ.ศ. 2535 และกฎกระทรวง กำหนดหลักเกณฑ์วิธีการ และแบบการเก็บสถิติและข้อมูลการจัดทำบันทึกรายละเอียด และรายงานสรุปผลการทำงานของระบบบำบัดน้ำเสีย พ.ศ.2555 โดยข้อ 3 กำหนดให้เจ้าของแหล่งกำเนิดมลพิษหรือผู้ควบคุมระบบบำบัดน้ำเสียตามมาตรา 80 ต้องเก็บสถิติและข้อมูลซึ่งแสดงผลการทำงานของระบบบำบัดน้ำเสียในแต่ละวัน และจัดทำบันทึกรายละเอียดดังกล่าวตามแบบ ทส.1 เก็บไว้ ณ สถานที่ตั้งแหล่งกำเนิดมลพิษ พร้อมจัดทำรายงานสรุปผลการทำงานของระบบบำบัดน้ำเสียในแต่ละเดือนตามแบบ ทส.2 แล้วเสนอต่อเจ้าพนักงานท้องถิ่นภายในวันที่สิบห้าของเดือนถัดไปฯ นั้น

ดังนั้นแผนกวิศวกรรมและความปลอดภัยจึงขออนุมัตินำส่งแบบบันทึกรายละเอียดของสถิติและข้อมูลซึ่งแสดงผลการทำงานของระบบบำบัดน้ำเสียฯ รายเดือน (ทส.1 และทส.2) ของเดือน ม.ค. ถึง ธ.ค.2569 เพื่อเสนอต่อประธานเจ้าหน้าที่บริหารพิจารณาต่อไป

จึงเรียนมาเพื่อโปรดพิจารณา

[redacted]
(คุณเกศินี ลานดี)
Safety Health Environment Manager
วันที่ ๐๒ ก.พ. ๒๕๖๙

[redacted]
(คุณประพฤทธิ์ ปิยะนาคร)
Engineering Maintenance Manager
วันที่ ๐๒ ก.พ. ๒๕๖๙

☑ อนุมัติ ☐ ไม่อนุมัติ

[redacted]
(ดร.สานิตย์ แสงขาม)
รักษาการ ประธานเจ้าหน้าที่ฝ่ายสนับสนุนงานทั่วไป
วันที่ 02 FEB 2026

สพ.๗

ใบอนุญาตให้ประกอบกิจการสถานพยาบาล

[redacted]

ใบอนุญาตที่ [redacted]

ใบอนุญาตฉบับนี้ให้ไว้แก่

บริษัท โรงพยาบาลธนบุรี บำรุงเมือง จำกัด

เพื่อแสดงว่าเป็นผู้ได้รับอนุญาตให้ประกอบกิจการสถานพยาบาลประเภท ที่รับผู้ป่วยไว้ค้างคืน

ลักษณะสถานพยาบาล โรงพยาบาลทั่วไป จำนวนเตียง ๑๒๗ เตียง

ณ สถานพยาบาลชื่อ โรงพยาบาลธนบุรี บำรุงเมือง โรงพยาบาลทั่วไปขนาดใหญ่

ตั้งอยู่เลขที่ ๖๑๑ หมู่ที่ -

ซอย/ตรอก - ถนน บำรุงเมือง

ตำบล/แขวง คลองมหานาค อำเภอ/เขต ป้อมปราบศัตรูพ่าย จังหวัด กรุงเทพมหานคร

รหัสไปรษณีย์ ๑๐๑๐๐ โทรศัพท์ ๐ ๒๒๒๐ ๗๙๙๙

วัน/เวลาเปิดทำการ ตลอด ๒๔ ชั่วโมง

บริการที่จัดให้มีเพิ่มเติม บริการการแพทย์ทางไกล

ใบอนุญาตฉบับนี้ให้ใช้ได้จนถึงวันที่ ๓๑ ธันวาคม พ.ศ. ๒๕๗๐ และให้ใช้ได้เฉพาะสถานที่ประกอบกิจการสถานพยาบาลที่ระบุไว้ในใบอนุญาตเท่านั้น

ให้ไว้ ณ วันที่ ๑๗ เดือน [illegible] พ.ศ. ๒๕๖๖

[redacted]

MINISTRY OF PUBLIC HEALTH

คำเตือน

ไปรดนำใบอนุญาตไปต่ออายุใบอนุญาตก่อนใบอนุญาตสิ้นอายุ หากขาดต่ออายุใบอนุญาตและยังคงประกอบกิจการสถานพยาบาลต่อไป ถือว่า เป็นการประกอบกิจการสถานพยาบาลโดยไม่ได้รับอนุญาต ต้องระวางโทษจำคุกไม่เกินห้าปี หรือปรับไม่เกินหนึ่งแสนบาทหรือทั้งจำทั้งปรับ และศาลจะสั่งให้ริบบรรดาสิ่งของที่ใช้ในการประกอบกิจการสถานพยาบาลด้วยก็ได้ (มาตรา ๕๗ แห่งพระราชบัญญัติสถานพยาบาล พ.ศ. ๒๕๔๑ และที่แก้ไขเพิ่มเติม พ.ศ. ๒๕๕๙)

ผู้รับอนุญาตให้ประกอบกิจการสถานพยาบาล ต้องมาชำระค่าธรรมเนียมการประกอบกิจการสถานพยาบาลประจำปี ภายในวันที่ ๓๑ ธันวาคม ของทุกปี หากไม่ชำระภายในกำหนด จะต้องชำระเงินเพิ่มร้อยละห้าต่อเดือนและอาจถูกปิดสถานพยาบาลได้ตามมาตรา ๔๙ และมาตรา ๕๐

กระทรวงสาธารณสุข

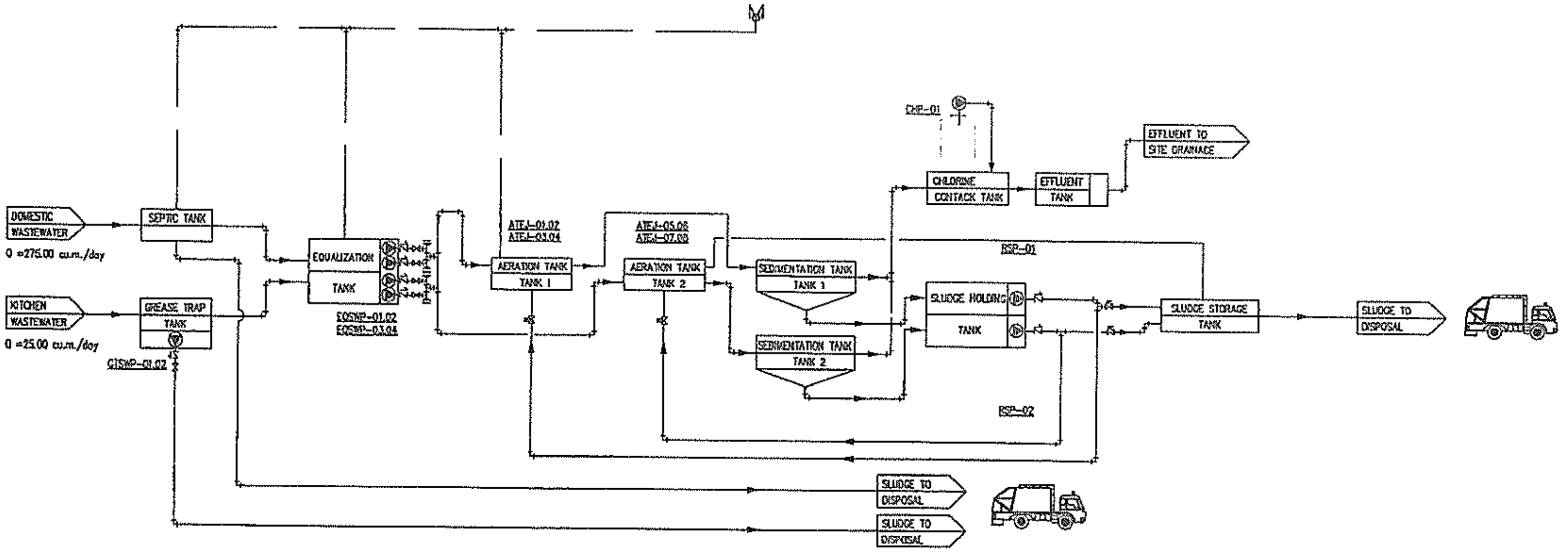

FLOW DIAGRAM FOR WASTEWATER TREATMENT SYSTEM : CAPACITY 300.00 cu.m./day

SCALE N.T.S.

WASTEWATER TREATMENT PLANT LIST

NO.	DESCRIPTION	HD. (m.)	AREA (sq.m.)	VOLUME (cu.m.)	REMARKS
1	SEPTIC TANK	3.60	47.50	171.00	
2	GREASE TRAP TANK	3.60	20.00	72.00	
3	EQUALIZATION TANK	3.00	61.80	185.40	
4	AERATION TANK 1	3.40	21.12	71.81	
5	AERATION TANK 2	3.40	21.12	71.81	
6	SEDIMANTATION TANK 1	3.30	11.27	22.22	
7	SEDIMANTATION TANK 2	3.30	11.27	22.22	
8	SLUDGE STORAGE TANK	3.70	19.42	71.85	
9	SLUDGE HOLDING TANK 1	3.30	2.80	9.24	
10	SLUDGE HOLDING TANK 2	3.30	2.80	9.24	
11	CHLORINE CONTACK TANK	3.20	13.13	42.02	

OWNER
Thonburi Healthcare Group (THG)

ARCHITECTURE & INTERIOR DESIGNER
design worldwide partnership
www.dwp.com

STRUCTURE DESIGNER
U PLUS CONSULTANTS

INTERIOR DESIGNER
FINE-DEC

MEP DESIGNER
WEP Engineering Partners Co.,Ltd

CONSULTANT
A.E. PLAN CO.,LTD

CONSTRUCTION CONTRACTOR

[redacted]

AS-BUILT DRAWING

DRAWING TITLE

CHECKED BY
DRAWN BY
DATE
SCALE N.T.S.
SIZE A1
DRAWING NO.
SN-013

วัน/เดือน/ปี	สถิติและข้อมูลที่เก็บจากแหล่งกำเนิดมลพิษ														ลายมือชื่อผู้บันทึก
	ปริมาณการใช้ไฟฟ้าของระบบบำบัดน้ำเสีย (หน่วย)	ปริมาณน้ำใช้ในทุกกิจกรรมของแหล่งกำเนิดมลพิษ (ลบ.ม.)	ปริมาณน้ำเสียที่เข้าระบบบำบัดน้ำเสีย (ลบ.ม.)	การระบายน้ำทิ้งจากระบบบำบัดน้ำเสีย (ระบาย/ไม่ระบาย)	ปริมาณสารเคมีหรือสารสกัดชีวภาพที่ใช้ (ชื่อ/ปริมาณ) (ลิตรหรือกิโลกรัม)	การทำงานของระบบบำบัดน้ำเสีย							ปริมาณตะกอนส่วนเกินที่เกิดขึ้นจากระบบบำบัดน้ำเสียที่นำไปกำจัด (ลบ.ม.)	ปัญหาอุปสรรคและแนวทางแก้ไข	
						ระบบบำบัดน้ำเสีย (ปกติ/ผิดปกติ)	เครื่องสูบน้ำ (ปกติ/ผิดปกติ)	เครื่องเติมอากาศ (ปกติ/ผิดปกติ)	เครื่องกวน/ผสมน้ำเสีย (ปกติ/ผิดปกติ)	เครื่องกวน/ผสมสารเคมี (ปกติ/ผิดปกติ)	เครื่องสูบตะกอน (ปกติ/ผิดปกติ)	อื่น ๆ (ระบุ) (ปกติ/ผิดปกติ)			
1- 04-69	380	147	118	ระบาย	50	ปกติ	ปกติ	ปกติ	ปกติ	ปกติ	ปกติ	-			[redacted]
2-04-69	360	53	42	ระบาย	50	ปกติ	ปกติ	ปกติ	ปกติ	ปกติ	ปกติ	-			
3-04-69	360	498	398	ระบาย	50	ปกติ	ปกติ	ปกติ	ปกติ	ปกติ	ปกติ	-			
4-04-69	360	144	115	ระบาย	50	ปกติ	ปกติ	ปกติ	ปกติ	ปกติ	ปกติ	-			
5-04-69	360	116	93	ระบาย	50	ปกติ	ปกติ	ปกติ	ปกติ	ปกติ	ปกติ	-			
6-04-69	360	134	107	ระบาย	50	ปกติ	ปกติ	ปกติ	ปกติ	ปกติ	ปกติ	-			
7-04-69	360	78	62	ระบาย	50	ปกติ	ปกติ	ปกติ	ปกติ	ปกติ	ปกติ	-			
8-04-69	360	260	208	ระบาย	50	ปกติ	ปกติ	ปกติ	ปกติ	ปกติ	ปกติ	-			
9-04-69	360	141	113	ระบาย	50	ปกติ	ปกติ	ปกติ	ปกติ	ปกติ	ปกติ	-			
10-04-69	340	136	109	ระบาย	50	ปกติ	ปกติ	ปกติ	ปกติ	ปกติ	ปกติ	-			
11-04-69	340	135	108	ระบาย	50	ปกติ	ปกติ	ปกติ	ปกติ	ปกติ	ปกติ	-			
12-04-69	340	134	107	ระบาย	50	ปกติ	ปกติ	ปกติ	ปกติ	ปกติ	ปกติ	-			
13-04-69	340	136	109	ระบาย	50	ปกติ	ปกติ	ปกติ	ปกติ	ปกติ	ปกติ	-			
14-04-69	340	166	133	ระบาย	50	ปกติ	ปกติ	ปกติ	ปกติ	ปกติ	ปกติ	-			
15-04-69	340	144	115	ระบาย	50	ปกติ	ปกติ	ปกติ	ปกติ	ปกติ	ปกติ	-			
16-04-69	360	135	108	ระบาย	50	ปกติ	ปกติ	ปกติ	ปกติ	ปกติ	ปกติ	-			
17-04-69	340	149	119	ระบาย	50	ปกติ	ปกติ	ปกติ	ปกติ	ปกติ	ปกติ	-			
18-04-69	340	143	114	ระบาย	50	ปกติ	ปกติ	ปกติ	ปกติ	ปกติ	ปกติ	-			
19-04-69	340	130	104	ระบาย	50	ปกติ	ปกติ	ปกติ	ปกติ	ปกติ	ปกติ	-			
20-04-69	360	145	116	ระบาย	50	ปกติ	ปกติ	ปกติ	ปกติ	ปกติ	ปกติ	-			
21-04-69	340	158	126	ระบาย	50	ปกติ	ปกติ	ปกติ	ปกติ	ปกติ	ปกติ	-			
22-04-69	340	157	126	ระบาย	50	ปกติ	ปกติ	ปกติ	ปกติ	ปกติ	ปกติ	-			

วัน/เดือน/ปี	ปริมาณการใช้ไฟฟ้าของระบบบำบัดน้ำเสีย (หน่วย)	ปริมาณน้ำใช้ในทุกกิจกรรมของแหล่งกำเนิดมลพิษ (ลบ.ม.)	ปริมาณน้ำเสียที่เข้าระบบบำบัดน้ำเสีย (ลบ.ม.)	การระบายน้ำทิ้งจากระบบบำบัดน้ำเสีย (ระบาย/ไม่ระบาย)	ปริมาณสารเคมีหรือสารสกัดชีวภาพที่ใช้ (ชื่อ/ปริมาณ) (ลิตรหรือกิโลกรัม)	การทำงานของระบบบำบัดน้ำเสีย: ระบบบำบัดน้ำเสีย (ปกติ/ผิดปกติ)	เครื่องสูบน้ำ (ปกติ/ผิดปกติ)	เครื่องเติมอากาศ (ปกติ/ผิดปกติ)	เครื่องกวน/ผสมน้ำเสีย (ปกติ/ผิดปกติ)	เครื่องกวน/ผสมสารเคมี (ปกติ/ผิดปกติ)	เครื่องสูบตะกอน (ปกติ/ผิดปกติ)	อื่น ๆ (ระบุ) (ปกติ/ผิดปกติ)	ปริมาณตะกอนส่วนเกินที่เกิดขึ้นจากระบบบำบัดน้ำเสียที่นำไปกำจัด (ลบ.ม.)	ปัญหาอุปสรรคและแนวทางแก้ไข	ลายมือชื่อผู้บันทึก
23-04-69	340	144	115	ระบาย	50	ปกติ	ปกติ	ปกติ	ปกติ	ปกติ	ปกติ	-			[redacted]
24-04-69	340	149	119	ระบาย	50	ปกติ	ปกติ	ปกติ	ปกติ	ปกติ	ปกติ	-			
25-04-69	340	134	107	ระบาย	50	ปกติ	ปกติ	ปกติ	ปกติ	ปกติ	ปกติ	-			
26-04-69	360	132	106	ระบาย	50	ปกติ	ปกติ	ปกติ	ปกติ	ปกติ	ปกติ	-			
27-04-69	340	396	317	ระบาย	50	ปกติ	ปกติ	ปกติ	ปกติ	ปกติ	ปกติ	-			
28-04-69	340	147	118	ระบาย	50	ปกติ	ปกติ	ปกติ	ปกติ	ปกติ	ปกติ	-			
29-04-69	340	148	118	ระบาย	50	ปกติ	ปกติ	ปกติ	ปกติ	ปกติ	ปกติ	-			
30-04-69	360	157	126	ระบาย	50	ปกติ	ปกติ	ปกติ	ปกติ	ปกติ	ปกติ	-			
รวม	10,480	4,846	3,877		1,500										

หมายเหตุ : มิเตอร์ไฟฟ้าระบบบำบัดน้ำเสีย หลังอ่านหน่วยต้องนำค่ามาคูณ 20 (ค่า CT 20/หน่วย)

ผู้ตรวจสอบ : [redacted]วหน้าช่าง / วิศวกร

(นายวริษฐ์ วงศ์ไพบูลย์)

ผู้ตรวจสอบ : [redacted] ผจก.ฝ่ายวิศวกรรม

(นายประพฤทธิ์ ปิยะนาคร)

หมายเหตุ ๑. ให้กรอกสถิติและข้อมูลเฉพาะในกรณีที่มีสถิติและข้อมูลนั้น ๆ ในแต่ละวัน

๒. ในกรณีระบบบำบัดน้ำเสียที่มีการติดตั้งเครื่องตรวจวัดคุณภาพน้ำทิ้งแบบอัตโนมัติ ให้แนบผลการตรวจวัดคุณภาพน้ำทิ้งทุกวันแยกตามพารามิเตอร์ที่ตรวจวัดและทำการสรุปผลเป็นสถิติและข้อมูลรายเดือน

ขอรับรองว่า [redacted] ข้อมูลตามตารางข้างต้นถูกต้องทุกประการ

[redacted] เจ้าของหรือผู้ครอบครองแหล่งกำเนิดมลพิษ

(ดร.นพ.พิทักษ์พล บุญยมาลิก)

[redacted] ผู้ควบคุมระบบบำบัดน้ำเสีย

(นายประพฤทธิ์ ปิยะนาคร)

ใบอนุญาตเลขที่ - หมดอายุ -

ออกให้โดย -

.... ผู้รับจ้างให้บริการบำบัดน้ำเสีย

(........................)

ใบอนุญาตเลขที่ - หมดอายุ -

ออกให้โดย -

แบบ ทส. ๒

รายงานสรุปผลการทำงานของระบบบำบัดน้ำเสีย

๑. ข้อมูลทั่วไป

แหล่งกำเนิดมลพิษ ตั้งอยู่เลขที่ ....611......... หมู่ที่ ....-............ ซอย ....-............ ถนน ....บำรุงเมือง....... แขวง/~~ตำบล~~ ....คลองมหานาค....... เขต/~~อำเภอ~~ .....ป้อมปราบศัตรูพ่าย..... จังหวัด ....กรุงเทพมหานครฯ......... โทรศัพท์ ....02-220-7999......... โทรสาร ....- .... มี ....ดร.นพ.[redacted]............ เป็นเจ้าของหรือผู้ครอบครองแหล่งกำเนิดมลพิษ ประกอบกิจการประเภท .... สถานพยาบาล ....

ใบอนุญาตเลขที่(ถ้ามี) ....[redacted].... ออกให้โดย ....กระทรวงสาธารณสุข.............

หมดอายุ ....31 ธันวาคม 2570...........

ในการนี้ขอรายงานสรุปผลการทำงานของระบบบำบัดน้ำเสียของแหล่งกำเนิดมลพิษสำหรับเดือน ...พฤษภาคม....... พ.ศ. ....2569....... ตามที่ได้กำหนดในมาตรา ๘๐ แห่งพระราชบัญญัติส่งเสริมและรักษาคุณภาพสิ่งแวดล้อมแห่งชาติ พ.ศ. ๒๕๓๕ ในฐานะ

...................[redacted]............................เจ้าของหรือผู้ครอบครองแหล่งกำเนิดมลพิษ

(.............ดร.นพ.พิทักษ์พล บุณยมาลิก.............)

...........................[redacted]......................... ผู้ควบคุมระบบบำบัดน้ำเสีย

(...............นายประพฤทธิ์ ปิยะนาคร...................)

ใบอนุญาตเลขที่ ....-............................... หมดอายุ ....-..................................

ออกให้โดย ....-.......................................ผู้รับจ้างให้บริการบำบัดน้ำเสีย

(...)

ใบอนุญาตเลขที่ ....-...............................หมดอายุ................-.................................

ออกให้โดย ....-...

๒. ข้อมูลเกี่ยวกับระบบบำบัดน้ำเสีย และแหล่งรองรับน้ำทิ้ง

(๑) ประเภท/ชนิดของระบบบำบัดน้ำเสีย ....ระบบ Activated Sludge Process.......... ความสามารถในการรองรับน้ำเสียของระบบบำบัดน้ำเสีย ....300......................ลบ.ม./วัน

(๒) การทำงานของระบบบำบัดน้ำเสีย ☑ แบบต่อเนื่อง ....24.... ชั่วโมง/วัน

☐ แบบไม่ต่อเนื่อง (ระบุ) ....

(๓) อุปกรณ์และเครื่องมือที่ใช้ในระบบบำบัดน้ำเสีย ☑ เครื่องสูบน้ำ ☑ เครื่องเติมอากาศ

☑ เครื่องกวน/ผสมน้ำเสีย ☑ เครื่องกวน/ผสมสารเคมี

☑ เครื่องสูบตะกอน ☐ อื่น ๆ (ระบุ) ....

(๔) แหล่งรองรับน้ำทิ้ง (ระบุ) .....รางระบายน้ำสาธารณะ...........................

(๕) วิธีจัดการตะกอนที่เกิดขึ้นจากระบบบำบัดน้ำเสียและวิธีการกำจัด ......สูบตะกอนเวียนกลับในระบบบำบัด และส่วนเกินส่งกำจัด

๓. **สรุปผลการทำงานของระบบบำบัดน้ำเสียเป็นรายเดือน**

(๑) ปริมาณการใช้ไฟฟ้าของระบบบำบัดน้ำเสีย (หน่วย)	10,720	หน่วย.
(๒) ปริมาณน้ำใช้ทุกกิจกรรมในแหล่งกำเนิดมลพิษ (ลบ.ม.)	4,835	ลบ.ม
(๓) ปริมาณน้ำเสียที่เข้าระบบบำบัดน้ำเสีย (ลบ.ม.)	3,868	ลบ.ม
(๔) การระบายน้ำทิ้งจากระบบบำบัดน้ำเสีย	ระบาย	
(๕) ปริมาณสารเคมีหรือสารสกัดชีวภาพที่ใช้ (ลิตร)	1,550	ลิตร

(๖) การทำงานของระบบบำบัดน้ำเสียและอุปกรณ์

- ระบบบำบัดน้ำเสีย ☑ ปกติ ☐ ผิดปกติ (ระบุ) ....
- เครื่องสูบน้ำ ☑ ปกติ ☐ ผิดปกติ (ระบุ) ....
- เครื่องเติมอากาศ ☑ ปกติ ☐ ผิดปกติ (ระบุ) ....
- เครื่องกวน/ผสมน้ำเสีย ☑ ปกติ ☐ ผิดปกติ (ระบุ) ....
- เครื่องกวน/ผสมสารเคมี ☑ ปกติ ☐ ผิดปกติ (ระบุ) ....
- เครื่องสูบตะกอน ☑ ปกติ ☐ ผิดปกติ (ระบุ) ....
- อื่นๆ .... ☐ ปกติ ☐ ผิดปกติ (ระบุ) ....

(๗) ปริมาณตะกอนส่วนเกินจากระบบบำบัดน้ำเสียที่นำไปกำจัด (ลบ.ม.)..............-..................

(๘) ปัญหา อุปสรรค และแนวทางแก้ไข ....-..

....

คำเตือน ๑. เจ้าของหรือผู้ครอบครองแหล่งกำเนิดมลพิษ ผู้ควบคุมระบบบำบัดน้ำเสีย หรือผู้รับจ้างให้บริการบำบัดน้ำเสียผู้ใดไม่จัดเก็บสถิติ ข้อมูล หรือไม่ทำบันทึกหรือรายงานตามมาตรา ๘๐ ต้องระวางโทษจำคุกไม่เกินหนึ่งเดือน หรือปรับไม่เกินหนึ่งหมื่นบาท หรือทั้งจำทั้งปรับตามมาตรา ๑๐๖

๒. ผู้ควบคุมระบบบำบัดน้ำเสียหรือผู้รับจ้างให้บริการบำบัดน้ำเสียผู้ใดทำบันทึกหรือรายงานโดยแสดงข้อความอันเป็นเท็จ ต้องระวางโทษจำคุกไม่เกินหนึ่งปี หรือปรับไม่เกินหนึ่งแสนบาท หรือทั้งจำทั้งปรับตามมาตรา ๑๐๗

แบบบันทึกรายละเอียดของสถิติและข้อมูลซึ่งแสดงผลการทำงานของระบบบำบัดน้ำเสีย ของแหล่งกำเนิดมลพิษ

แหล่งกำเนิดมลพิษ ตั้งอยู่เลขที่ ......611...... หมู่ที่ ....-.............. ซอย ....-............
ถนน ......บำรุงเมือง......แขวง/~~ตำบล~~ ...คลองมหานาค...... เขต/~~อำเภอ~~ ..ป้อมปราบศัตรูพ่าย........
จังหวัด .....กรุงเทพมหานครฯ........ โทรศัพท์ ..02-220-7999..... โทรสาร ....-...................
มี ....ดร.นพ.[redacted].............เป็นเจ้าของหรือผู้ครอบครองแหล่งกำเนิดมลพิษ
ประกอบกิจการประเภท......สถานพยาบาล...
ใบอนุญาตเลขที่(ถ้ามี) ....[redacted]..... ออกให้โดย .....กระทรวงสาธารณสุข...............
หมดอายุ ....31 ธันวาคม 2570..............
ซึ่งมีแผนผังแสดงการทำงานของระบบบำบัดน้ำเสีย ดังนี้

ตามเอกสารแนบ

ได้จัดเก็บสถิติและข้อมูลแสดงผลการทำงานของระบบบำบัดน้ำเสียปรากฏตามตาราง ดังนี้

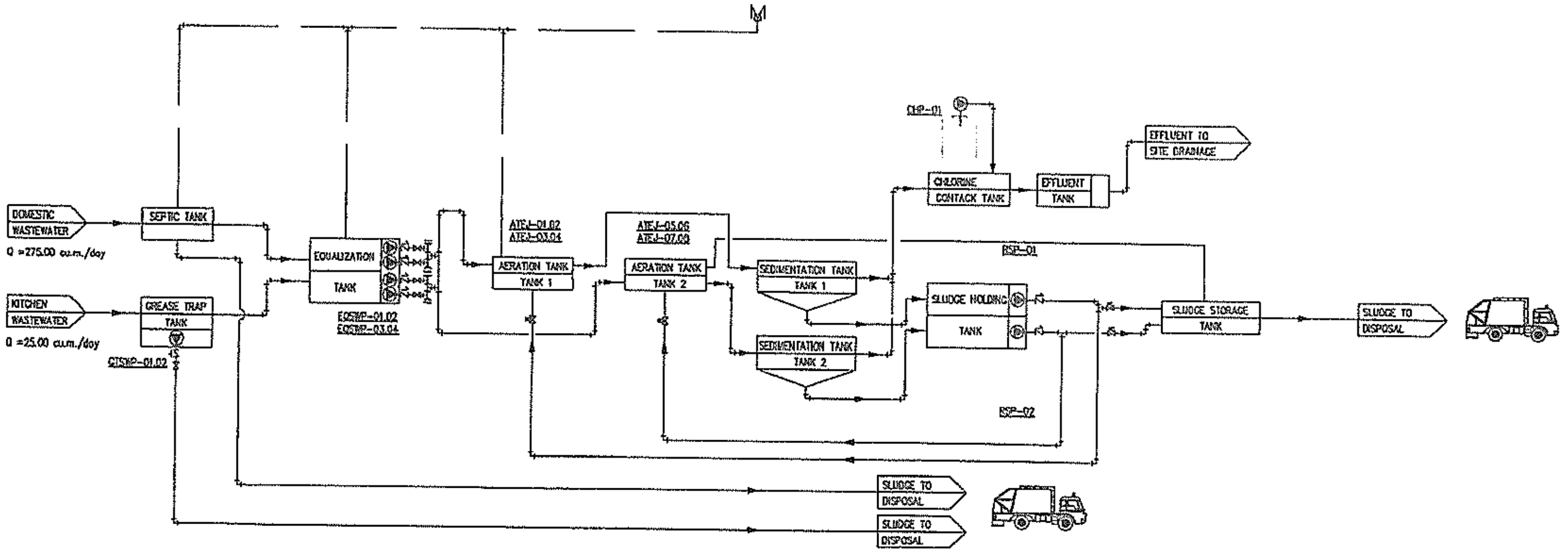

FLOW DIAGRAM FOR WASTEWATER TREATMENT SYSTEM : CAPACITY 300.00 cu.m./day
SCALE N.T.S.

WASTEWATER TREATMENT PLANT LIST					
NO.	DESCRIPTION	WD. (m.)	AREA (sq.m.)	VOLUME (cu.m.)	REMARKS
1	SEPTIC TANK	3.60	47.50	171.00	
2	GREASE TRAP TANK	3.60	20.00	72.00	
3	EQUALIZATION TANK	3.00	61.80	185.40	
4	AERATION TANK 1	3.40	21.12	71.81	
5	AERATION TANK 2	3.40	21.12	71.81	
6	SEDIMANTATION TANK 1	3.30	11.27	22.22	
7	SEDIMANTATION TANK 2	3.30	11.27	22.22	
8	SLUDGE STORAGE TANK	3.70	19.42	71.85	
9	SLUDGE HOLDING TANK 1	3.30	2.80	9.24	
10	SLUDGE HOLDING TANK 2	3.30	2.80	9.24	
11	CHLORINE CONTACK TANK	3.20	13.13	42.02	

OWNER
Thonburi Heathcare Group (THG)

ARCHITECTURE & INTERIOR DESIGNER
dwp
design worldwide partnership
www.dwp.com

STRUCTURE DESIGNER
U PLUS CONSULTANTS

INTERIOR DESIGNER
FINE-DEC

MEP DESIGNER
WEP Engineering Partners Co.,Ltd

CONSULTANT
A.E. PLAN CO., LTD

CONSTRUCTION CONTRACTOR

[redacted]

AS-BUILT DRAWING

DRAWING TITLE

CHECKED BY
DRAWN BY
DATE
SCALE N.T.S.
DRAWING NO. SN-013

ธนบุรี บำรุงเมือง
THONBURI BAMRUNGMUANG

MEMO

DOC. NO. 039/2569

FROM แผนกวิศวกรรมและความปลอดภัย

DATE 2 กุมภาพันธ์ 2569

TO รักษาการ ประธานเจ้าหน้าที่ฝ่ายสนับสนุนงานทั่วไป

SUBJECT ขออนุมัตินำส่งบันทึกรายละเอียดของสถิติผลการทำงานของระบบบำบัดน้ำเสียรายเดือน (แบบ ทส.1 และทส.2)

☐ For your information	☐ For your comment	☑ For your approval / Signature
☐ As your request	☐ Please File	☐ Please handle
☐ Please see attachment	☐ Please return to.................................... within	

เนื่องด้วยโรงพยาบาลมีระบบบำบัดน้ำเสีย และเพื่อให้มีการควบคุมมลพิษ รักษาคุณภาพสิ่งแวดล้อมให้เป็นไปตามพระราชบัญญัติส่งเสริมและรักษาคุณภาพสิ่งแวดล้อมแห่งชาติ พ.ศ. 2535 และกฎกระทรวง กำหนดหลักเกณฑ์วิธีการ และแบบการเก็บสถิติและข้อมูลการจัดทำบันทึกรายละเอียด และรายงานสรุปผลการทำงานของระบบบำบัดน้ำเสีย พ.ศ.2555 โดยข้อ 3 กำหนดให้เจ้าของแหล่งกำเนิดมลพิษหรือผู้ควบคุมระบบบำบัดน้ำเสียตามมาตรา 80 ต้องเก็บสถิติและข้อมูลซึ่งแสดงผลการทำงานของระบบบำบัดน้ำเสียในแต่ละวัน และจัดทำบันทึกรายละเอียดดังกล่าวตามแบบ ทส.1 เก็บไว้ ณ สถานที่ตั้งแหล่งกำเนิดมลพิษ พร้อมจัดทำรายงานสรุปผลการทำงานของระบบบำบัดน้ำเสียในแต่ละเดือนตามแบบ ทส.2 แล้วเสนอต่อเจ้าพนักงานท้องถิ่นภายในวันที่สิบห้าของเดือนถัดไปฯ นั้น

ดังนั้นแผนกวิศวกรรมและความปลอดภัยจึงขออนุมัตินำส่งแบบบันทึกรายละเอียดของสถิติและข้อมูลซึ่งแสดงผลการทำงานของระบบบำบัดน้ำเสียฯ รายเดือน (ทส.1 และทส.2) ของเดือน ม.ค. ถึง ธ.ค.2569 เพื่อเสนอต่อประธานเจ้าหน้าที่บริหารพิจารณาต่อไป

จึงเรียนมาเพื่อโปรดพิจารณา

..[redacted]...

(คุณเกศินี ลานดี)

Safety Health Environment Manager

วันที่ ๐ ๒ ก.พ. ๒๕๖๙

..........[redacted]............

(คุณประพฤทธิ์ ปิยะนาคร)

Engineering Maintenance Manager

วันที่ ๐ ๒ ก.พ. ๒๕๖๙

☑ อนุมัติ ☐ ไม่อนุมัติ

...[redacted]

(ดร.สานิตย์ แสงขาม)

รักษาการ ประธานเจ้าหน้าที่ฝ่ายสนับสนุนงานทั่วไป

วันที่ 02 FEB 2026

ส.พ.๗

[redacted]

ใบอนุญาตให้ประกอบกิจการสถานพยาบาล

ใบอนุญาตที่ [redacted]

ใบอนุญาตฉบับนี้ให้ไว้แก่

บริษัท โรงพยาบาลธนบุรี บำรุงเมือง จำกัด

เพื่อแสดงว่าเป็นผู้ได้รับอนุญาตให้ประกอบกิจการสถานพยาบาลประเภท ที่รับผู้ป่วยไว้ค้างคืน

ลักษณะสถานพยาบาล โรงพยาบาลทั่วไป จำนวนเตียง ๑๒๗ เตียง

ณ สถานพยาบาลชื่อ โรงพยาบาลธนบุรี บำรุงเมือง โรงพยาบาลทั่วไปขนาดใหญ่

ตั้งอยู่เลขที่ ๖๑๑ หมู่ที่ -

ซอย/ตรอก - ถนน บำรุงเมือง

ตำบล/แขวง คลองมหานาค อำเภอ/เขต ป้อมปราบศัตรูพ่าย จังหวัด กรุงเทพมหานคร

รหัสไปรษณีย์ ๑๐๑๐๐ โทรศัพท์ ๐ ๒๒๒๐ ๗๙๙๙

วัน/เวลาเปิดทำการ ตลอด ๒๔ ชั่วโมง

บริการที่จัดให้มีเพิ่มเติม บริการการแพทย์ทางไกล

ใบอนุญาตฉบับนี้ให้ใช้ได้จนถึงวันที่ ๓๑ ธันวาคม พ.ศ. ๒๕๗๐ และให้ใช้ได้เฉพาะสถานที่ประกอบกิจการสถานพยาบาลที่ระบุไว้ในใบอนุญาตเท่านั้น

ให้ไว้ ณ วันที่ ๑๙ เดือน [illegible] พ.ศ. ๒๕๖๖

[redacted]

คำเตือน

ไปรดนำใบอนุญาตไปต่ออายุใบอนุญาตก่อนใบอนุญาตสิ้นอายุ หากขาดต่ออายุใบอนุญาตและยังคงประกอบกิจการสถานพยาบาลต่อไป ถือว่า เป็นการประกอบกิจการสถานพยาบาลโดยไม่ได้รับอนุญาต ต้องระวางโทษจำคุกไม่เกินห้าปี หรือปรับไม่เกินหนึ่งแสนบาทหรือทั้งจำทั้งปรับ และศาลจะสั่งให้ริบบรรดาสิ่งของที่ใช้ในการประกอบกิจการสถานพยาบาลด้วยก็ได้ (มาตรา ๕๗ แห่งพระราชบัญญัติสถานพยาบาล พ.ศ. ๒๕๔๑ และที่แก้ไขเพิ่มเติม พ.ศ. ๒๕๕๙)

ผู้รับอนุญาตให้ประกอบกิจการสถานพยาบาล ต้องมาชำระค่าธรรมเนียมการประกอบกิจการสถานพยาบาลประจำปี ภายในวันที่ ๓๑ ธันวาคม ของทุกปี หากไม่ชำระภายในกำหนด จะต้องชำระเงินเพิ่มร้อยละห้าต่อเดือนและอาจถูกปิดสถานพยาบาลได้ตามมาตรา ๔๙ และมาตรา ๕๐

กระทรวงสาธารณสุข

วัน/เดือน/ปี	สถิติและข้อมูลที่เก็บจากแหล่งกำเนิดมลพิษ														ลายมือชื่อผู้บันทึก
	ปริมาณการใช้ไฟฟ้าของระบบบำบัดน้ำเสีย (หน่วย)	ปริมาณน้ำใช้ในทุกกิจกรรมของแหล่งกำเนิดมลพิษ (ลบ.ม.)	ปริมาณน้ำเสียที่เข้าระบบบำบัดน้ำเสีย (ลบ.ม.)	การระบายน้ำทิ้งจากระบบบำบัดน้ำเสีย (ระบาย/ไม่ระบาย)	ปริมาณสารเคมีหรือสารสกัดชีวภาพที่ใช้ (ชื่อ/ปริมาณ) (ลิตรหรือกิโลกรัม)	การทำงานของระบบบำบัดน้ำเสีย							ปริมาณตะกอนส่วนเกินที่เกิดขึ้นจากระบบบำบัดน้ำเสียที่นำไปกำจัด (ลบ.ม.)	ปัญหาอุปสรรคและแนวทางแก้ไข	
						ระบบบำบัดน้ำเสีย (ปกติ/ผิดปกติ)	เครื่องสูบน้ำ (ปกติ/ผิดปกติ)	เครื่องเติมอากาศ (ปกติ/ผิดปกติ)	เครื่องกวน/ผสมน้ำเสีย (ปกติ/ผิดปกติ)	เครื่องกวน/ผสมสารเคมี (ปกติ/ผิดปกติ)	เครื่องสูบตะกอน (ปกติ/ผิดปกติ)	อื่น ๆ (ระบุ) (ปกติ/ผิดปกติ)			
1- 05-69	340	131	105	ระบาย	50	ปกติ	ปกติ	ปกติ	ปกติ	ปกติ	ปกติ	-			[redacted]
2-05-69	340	142	114	ระบาย	50	ปกติ	ปกติ	ปกติ	ปกติ	ปกติ	ปกติ	-			
3-05-69	340	139	111	ระบาย	50	ปกติ	ปกติ	ปกติ	ปกติ	ปกติ	ปกติ	-			
4-05-69	340	120	96	ระบาย	50	ปกติ	ปกติ	ปกติ	ปกติ	ปกติ	ปกติ	-			
5-05-69	360	140	112	ระบาย	50	ปกติ	ปกติ	ปกติ	ปกติ	ปกติ	ปกติ	-			
6-05-69	340	145	116	ระบาย	50	ปกติ	ปกติ	ปกติ	ปกติ	ปกติ	ปกติ	-			
7-05-69	340	146	117	ระบาย	50	ปกติ	ปกติ	ปกติ	ปกติ	ปกติ	ปกติ	-			
8-05-69	360	142	114	ระบาย	50	ปกติ	ปกติ	ปกติ	ปกติ	ปกติ	ปกติ	-			
9-05-69	340	258	206	ระบาย	50	ปกติ	ปกติ	ปกติ	ปกติ	ปกติ	ปกติ	-			
10-05-69	340	233	186	ระบาย	50	ปกติ	ปกติ	ปกติ	ปกติ	ปกติ	ปกติ	-			
11-05-69	340	194	155	ระบาย	50	ปกติ	ปกติ	ปกติ	ปกติ	ปกติ	ปกติ	-			
12-05-69	360	194	155	ระบาย	50	ปกติ	ปกติ	ปกติ	ปกติ	ปกติ	ปกติ	-			
13-05-69	340	147	118	ระบาย	50	ปกติ	ปกติ	ปกติ	ปกติ	ปกติ	ปกติ	-			
14-05-69	340	151	121	ระบาย	50	ปกติ	ปกติ	ปกติ	ปกติ	ปกติ	ปกติ	-			
15-05-69	360	134	107	ระบาย	50	ปกติ	ปกติ	ปกติ	ปกติ	ปกติ	ปกติ	-			
16-05-69	340	138	110	ระบาย	50	ปกติ	ปกติ	ปกติ	ปกติ	ปกติ	ปกติ	-			
17-05-69	340	167	134	ระบาย	50	ปกติ	ปกติ	ปกติ	ปกติ	ปกติ	ปกติ	-			
18-05-69	360	155	124	ระบาย	50	ปกติ	ปกติ	ปกติ	ปกติ	ปกติ	ปกติ	-			
19-05-69	340	171	137	ระบาย	50	ปกติ	ปกติ	ปกติ	ปกติ	ปกติ	ปกติ	-			
20-05-69	340	149	119	ระบาย	50	ปกติ	ปกติ	ปกติ	ปกติ	ปกติ	ปกติ	-			
21-05-69	340	147	118	ระบาย	50	ปกติ	ปกติ	ปกติ	ปกติ	ปกติ	ปกติ	-			
22-05-69	360	154	123	ระบาย	50	ปกติ	ปกติ	ปกติ	ปกติ	ปกติ	ปกติ	-			

วัน/เดือน/ปี	สถิติและข้อมูลที่เก็บจากแหล่งกำเนิดมลพิษ													ลายมือชื่อผู้บันทึก
	ปริมาณการใช้ไฟฟ้าของระบบบำบัดน้ำเสีย (หน่วย)	ปริมาณน้ำใช้ในทุกกิจกรรมของแหล่งกำเนิดมลพิษ (ลบ.ม.)	ปริมาณน้ำเสียที่เข้าระบบบำบัดน้ำเสีย (ลบ.ม.)	การระบายน้ำทิ้งจากระบบบำบัดน้ำเสีย (ระบาย/ไม่ระบาย)	ปริมาณสารเคมีหรือสารสกัดชีวภาพที่ใช้ (ชื่อ/ปริมาณ) (ลิตรหรือกิโลกรัม)	การทำงานของระบบบำบัดน้ำเสีย							ปริมาณตะกอนส่วนเกินที่เกิดขึ้นจากระบบบำบัดน้ำเสียที่นำไปกำจัด (ลบ.ม.)	ปัญหาอุปสรรคและแนวทางแก้ไข	
						ระบบบำบัดน้ำเสีย (ปกติ/ผิดปกติ)	เครื่องสูบน้ำ (ปกติ/ผิดปกติ)	เครื่องเติมอากาศ (ปกติ/ผิดปกติ)	เครื่องกวน/ผสมน้ำเสีย (ปกติ/ผิดปกติ)	เครื่องกวน/ผสมสารเคมี (ปกติ/ผิดปกติ)	เครื่องสูบตะกอน (ปกติ/ผิดปกติ)	อื่น ๆ (ระบุ) (ปกติ/ผิดปกติ)			
23-05-69	340	144	115	ระบาย	50	ปกติ	ปกติ	ปกติ	ปกติ	ปกติ	ปกติ	-			[redacted]
24-05-69	340	132	106	ระบาย	50	ปกติ	ปกติ	ปกติ	ปกติ	ปกติ	ปกติ	-	13		
25-05-69	360	151	121	ระบาย	50	ปกติ	ปกติ	ปกติ	ปกติ	ปกติ	ปกติ	-			
26-05-69	360	157	126	ระบาย	50	ปกติ	ปกติ	ปกติ	ปกติ	ปกติ	ปกติ	-			
27-05-69	340	165	132	ระบาย	50	ปกติ	ปกติ	ปกติ	ปกติ	ปกติ	ปกติ	-			
28-05-69	340	147	118	ระบาย	50	ปกติ	ปกติ	ปกติ	ปกติ	ปกติ	ปกติ	-			
29-05-69	340	144	115	ระบาย	50	ปกติ	ปกติ	ปกติ	ปกติ	ปกติ	ปกติ	-			
30-05-69	340	149	119	ระบาย	50	ปกติ	ปกติ	ปกติ	ปกติ	ปกติ	ปกติ	-			
31-05-69	360	149	119	ระบาย	50	ปกติ	ปกติ	ปกติ	ปกติ	ปกติ	ปกติ	-			
รวม	10,720	4,835	3,868		1,550								13		

หมายเหตุ : มิเตอร์ไฟฟระบบบำบัดน้ำเสีย หลังอ่านหน่วยต้องนำค่ามาคูณ 20 (ค่า CT 20/หน่วย)

วันที่ 24 พฤษภาคม 2569 มีการสูบตะกอนบ่อเกรอะ จำนวน 13 ลบ.ม.

ผู้ตรวจสอบ [redacted] หัวหน้าช่าง / วิศวกร

(นายวริษฐ์ วงศ์ไพบูลย์)

ผู้ตรวจสอบ : ________ [redacted] ________ ผจก.ฝ่ายวิศวกรรม

(นายประพฤทธิ ปิยะนาคร)

หมายเหตุ ๑. ให้กรอกสถิติและข้อมูลเฉพาะในกรณีที่มีสถิติและข้อมูลนั้น ๆ ในแต่ละวัน

๒. ในกรณีระบบบำบัดน้ำเสียที่มีการติดตั้งเครื่องตรวจวัดคุณภาพน้ำทิ้งแบบอัตโนมัติ ให้แนบผลการตรวจวัดคุณภาพน้ำทิ้งทุกวันแยกตามพารามิเตอร์ที่ตรวจวัดและทำการสรุปผลเป็นสถิติและข้อมูลรายเดือน

ขอรับรองว่าการ[redacted]ข้อมูลตามตารางข้างต้นถูกต้องทุกประการ

..........[redacted].......... เจ้าของหรือผู้ครอบครองแหล่งกำเนิดมลพิษ

(ดร.นพ.พิทักษ์พล บุณยมาลิก)

..........[redacted].......... ผู้ควบคุมระบบบำบัดน้ำเสีย

(นายประพฤทธิ ปิยะนาคร)

ใบอนุญาตเลขที่ ....-.......... หมดอายุ ....-..........

ออกให้โดย ....-..........

.... ผู้รับจ้างให้บริการบำบัดน้ำเสีย

(....................................)

ใบอนุญาตเลขที่ ....-.......... หมดอายุ ....-..........

ออกให้โดย ....-..........

แบบ ทส. ๒

รายงานสรุปผลการทำงานของระบบบำบัดน้ำเสีย

---

๑. ข้อมูลทั่วไป

แหล่งกำเนิดมลพิษ ตั้งอยู่เลขที่ ....611......... หมู่ที่ ....-............ ซอย ....-............ ถนน ....บำรุงเมือง....... แขวง/~~ตำบล~~ ....คลองมหานาค....... เขต/~~อำเภอ~~ .....ป้อมปราบศัตรูพ่าย..... จังหวัด ....กรุงเทพมหานครฯ......... โทรศัพท์ ....02-220-7999......... โทรสาร ....- .... มี ....ดร.นพ.[redacted]......... เป็นเจ้าของหรือผู้ครอบครองแหล่งกำเนิดมลพิษ ประกอบกิจการประเภท .... สถานพยาบาล ....

ใบอนุญาตเลขที่(ถ้ามี) ....[redacted]...... ออกให้โดย ....กระทรวงสาธารณสุข.............

หมดอายุ ....31 ธันวาคม 2570...........

ในการนี้ขอรายงานสรุปผลการทำงานของระบบบำบัดน้ำเสียของแหล่งกำเนิดมลพิษสำหรับเดือน ...มิถุนายน....... พ.ศ. ....2569....... ตามที่ได้กำหนดในมาตรา ๘๐ แห่งพระราชบัญญัติส่งเสริมและรักษาคุณภาพสิ่งแวดล้อมแห่งชาติ พ.ศ. ๒๕๓๕ ในฐานะ

....................[redacted]..................เจ้าของหรือผู้ครอบครองแหล่งกำเนิดมลพิษ

(.............ดร.นพ.พิทักษ์พล บุญยมาลิก.............)

.........................[redacted]..................... ผู้ควบคุมระบบบำบัดน้ำเสีย

(...............นายประพฤทธิ์ ปิยะนาคร...................)

ใบอนุญาตเลขที่ ....-................................ หมดอายุ ....-..................................

ออกให้โดย ....-.......................................ผู้รับจ้างให้บริการบำบัดน้ำเสีย

(..)

ใบอนุญาตเลขที่ ....-...............................หมดอายุ.................-.................................

ออกให้โดย ....-...

๒. ข้อมูลเกี่ยวกับระบบบำบัดน้ำเสีย และแหล่งรองรับน้ำทิ้ง

(๑) ประเภท/ชนิดของระบบบำบัดน้ำเสีย ....ระบบ Activated Sludge Process.......... ความสามารถในการรองรับน้ำเสียของระบบบำบัดน้ำเสีย ....300......................ลบ.ม./วัน

(๒) การทำงานของระบบบำบัดน้ำเสีย ☑ แบบต่อเนื่อง ....24.... ชั่วโมง/วัน

☐ แบบไม่ต่อเนื่อง (ระบุ) ....

(๓) อุปกรณ์และเครื่องมือที่ใช้ในระบบบำบัดน้ำเสีย ☑ เครื่องสูบน้ำ ☑ เครื่องเติมอากาศ

☑ เครื่องกวน/ผสมน้ำเสีย ☑ เครื่องกวน/ผสมสารเคมี

☑ เครื่องสูบตะกอน ☐ อื่น ๆ (ระบุ) ....

(๔) แหล่งรองรับน้ำทิ้ง (ระบุ) .....รางระบายน้ำสาธารณะ...........................

(๕) วิธีจัดการตะกอนที่เกิดขึ้นจากระบบบำบัดน้ำเสียและวิธีการกำจัด ......สูบตะกอนเวียนกลับในระบบบำบัด และส่วนเกินส่งกำจัด

๓. **สรุปผลการทำงานของระบบบำบัดน้ำเสียเป็นรายเดือน**

(๑) ปริมาณการใช้ไฟฟ้าของระบบบำบัดน้ำเสีย (หน่วย) 10,280 หน่วย.

(๒) ปริมาณน้ำใช้ทุกกิจกรรมในแหล่งกำเนิดมลพิษ (ลบ.ม.) 4,531 ลบ.ม

(๓) ปริมาณน้ำเสียที่เข้าระบบบำบัดน้ำเสีย (ลบ.ม.) 3,625 ลบ.ม

(๔) การระบายน้ำทิ้งจากระบบบำบัดน้ำเสีย ระบาย

(๕) ปริมาณสารเคมีหรือสารสกัดชีวภาพที่ใช้ (ลิตร) 1,500 ลิตร

(๖) การทำงานของระบบบำบัดน้ำเสียและอุปกรณ์

- ระบบบำบัดน้ำเสีย ☑ ปกติ ☐ ผิดปกติ (ระบุ) ....
- เครื่องสูบน้ำ ☑ ปกติ ☐ ผิดปกติ (ระบุ) ....
- เครื่องเติมอากาศ ☑ ปกติ ☐ ผิดปกติ (ระบุ) ....
- เครื่องกวน/ผสมน้ำเสีย ☑ ปกติ ☐ ผิดปกติ (ระบุ) ....
- เครื่องกวน/ผสมสารเคมี ☑ ปกติ ☐ ผิดปกติ (ระบุ) ....
- เครื่องสูบตะกอน ☑ ปกติ ☐ ผิดปกติ (ระบุ) ....
- อื่นๆ .... ☐ ปกติ ☐ ผิดปกติ (ระบุ) ....

(๗) ปริมาณตะกอนส่วนเกินจากระบบบำบัดน้ำเสียที่นำไปกำจัด (ลบ.ม.)..............-..................

(๘) ปัญหา อุปสรรค และแนวทางแก้ไข ....-...

....

คำเตือน **๑. เจ้าของหรือผู้ครอบครองแหล่งกำเนิดมลพิษ ผู้ควบคุมระบบบำบัดน้ำเสีย หรือผู้รับจ้างให้บริการบำบัดน้ำเสียผู้ใดไม่จัดเก็บสถิติ ข้อมูล หรือไม่ทำบันทึกหรือรายงานตามมาตรา ๘๐ ต้องระวางโทษจำคุกไม่เกินหนึ่งเดือน หรือปรับไม่เกินหนึ่งหมื่นบาท หรือทั้งจำทั้งปรับตามมาตรา ๑๐๖**

๒. ผู้ควบคุมระบบบำบัดน้ำเสียหรือผู้รับจ้างให้บริการบำบัดน้ำเสียผู้ใดทำบันทึกหรือรายงานโดยแสดงข้อความอันเป็นเท็จ ต้องระวางโทษจำคุกไม่เกินหนึ่งปี หรือปรับไม่เกินหนึ่งแสนบาท หรือทั้งจำทั้งปรับตามมาตรา ๑๐๗

แบบ ทส. ๑

แบบบันทึกรายละเอียดของสถิติและข้อมูลซึ่งแสดงผลการทำงานของระบบบำบัดน้ำเสีย ของแหล่งกำเนิดมลพิษ

แหล่งกำเนิดมลพิษ ตั้งอยู่เลขที่ 611 หมู่ที่ - ซอย - ถนน บำรุงเมือง แขวง/~~ตำบล~~ คลองมหานาค เขต/~~อำเภอ~~ ป้อมปราบศัตรูพ่าย จังหวัด กรุงเทพมหานครฯ โทรศัพท์ 02-220-7999 โทรสาร - มี ดร.นพ.[redacted] เป็นเจ้าของหรือผู้ครอบครองแหล่งกำเนิดมลพิษ ประกอบกิจการประเภท สถานพยาบาล ใบอนุญาตเลขที่(ถ้ามี) [redacted] ออกให้โดย กระทรวงสาธารณสุข หมดอายุ 31 ธันวาคม 2570 ซึ่งมีแผนผังแสดงการทำงานของระบบบำบัดน้ำเสีย ดังนี้

ตามเอกสารแนบ

ได้จัดเก็บสถิติและข้อมูลแสดงผลการทำงานของระบบบำบัดน้ำเสียปรากฏตามตาราง ดังนี้

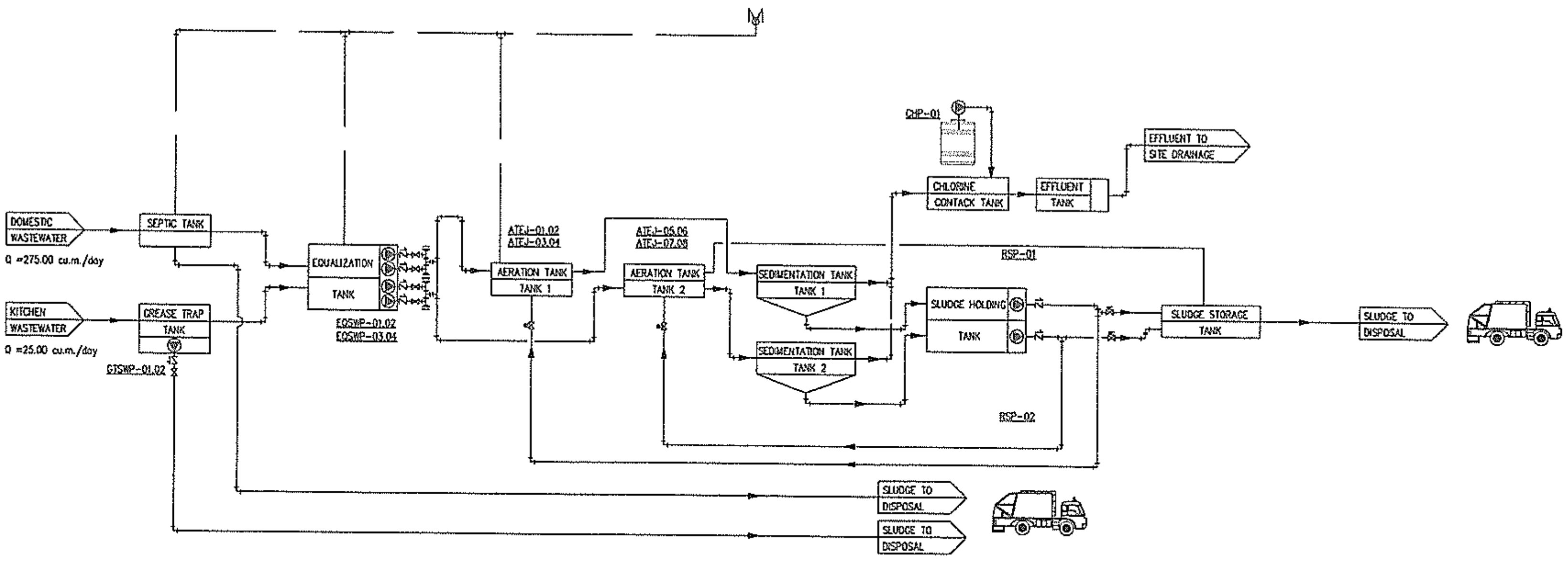

FLOW DIAGRAM FOR WASTEWATER TREATMENT SYSTEM : CAPACITY 300.00 cu.m./day
SCALE N.T.S.

WASTEWATER TREATMENT PLANT LIST					
NO.	DESCRIPTION	WD. (m.)	AREA (sq.m.)	VOLUME (cu.m.)	REMARKS
1	SEPTIC TANK	3.60	47.50	171.00	
2	GREASE TRAP TANK	3.60	20.00	72.00	
3	EQUALIZATION TANK	3.00	61.80	185.40	
4	AERATION TANK 1	3.40	21.12	71.81	
5	AERATION TANK 2	3.40	21.12	71.81	
6	SEDIMANTATION TANK 1	3.30	11.27	22.22	
7	SEDIMANTATION TANK 2	3.30	11.27	22.22	
8	SLUDGE STORAGE TANK	3.70	19.42	71.85	
9	SLUDGE HOLDING TANK 1	3.30	2.80	9.24	
10	SLUDGE HOLDING TANK 2	3.30	2.80	9.24	
11	CHLORINE CONTACT TANK	3.20	13.13	42.02	

THG THONBURI HEALTHCARE GROUP
OWNER :
Thonburi Healthcare Group (THG)

ARCHITECTURE & INTERIOR DESIGNER
dwp
design worldwide partnership
www.dwp.com

STRUCTURE DESIGNER
U PLUS CONSULTANTS

INTERIOR DESIGNER
FINE-DEC

MEP DESIGNER
MEP Engineering Partners Co.,Ltd.

CONSULTANT
A.E. PLAN CO., LTD.

CONSTRUCTION CONTRACTOR
RITTA CO.,LTD

[redacted]

RITTA CO.,LTD.

17-050

AS-BUILT DRAWING

No.	Date	Description

DRAWING TITLE:

DATE	10/04/2019	DRAWING NO
SCALE	N.T.S.	SN-013
SIZE	A1	

ส.พ. ๗

[redacted]

ใบอนุญาตให้ประกอบกิจการสถานพยาบาล

ใบอนุญาตที่ [redacted]

ใบอนุญาตฉบับนี้ให้ไว้แก่

บริษัท โรงพยาบาลธนบุรี บำรุงเมือง จำกัด

เพื่อแสดงว่าเป็นผู้ได้รับอนุญาตให้ประกอบกิจการสถานพยาบาลประเภท ที่รับผู้ป่วยไว้ค้างคืน

ลักษณะสถานพยาบาล โรงพยาบาลทั่วไป จำนวนเตียง ๑๒๗ เตียง

ณ สถานพยาบาลชื่อ โรงพยาบาลธนบุรี บำรุงเมือง โรงพยาบาลทั่วไปขนาดใหญ่

ตั้งอยู่เลขที่ ๖๑๑ หมู่ที่

ซอย/ตรอก - ถนน บำรุงเมือง

ตำบล/แขวง คลองมหานาค อำเภอ/เขต ป้อมปราบศัตรูพ่าย จังหวัด กรุงเทพมหานคร

รหัสไปรษณีย์ ๑๐๑๐๐ โทรศัพท์ ๐ ๒๒๒๐ ๗๙๙๙

วัน/เวลาเปิดทำการ ตลอด ๒๔ ชั่วโมง

บริการที่จัดให้มีเพิ่มเติม บริการการแพทย์ทางไกล

ใบอนุญาตฉบับนี้ให้ใช้ได้จนถึงวันที่ ๓๑ ธันวาคม พ.ศ. ๒๕๗๐ และให้ใช้ได้เฉพาะสถานที่ประกอบกิจการสถานพยาบาลที่ระบุไว้ในใบอนุญาตเท่านั้น

ให้ไว้ ณ วันที่ ๑๗ เดือน [illegible] พ.ศ. ๒๕๖๖

กระทรวงสาธารณสุข MINISTRY OF PUBLIC HEALTH

[redacted]

คำเตือน

ไปรดนำใบอนุญาตไปต่ออายุใบอนุญาตก่อนใบอนุญาตสิ้นอายุ หากขาดต่ออายุใบอนุญาตและยังคงประกอบกิจการสถานพยาบาลต่อไป ถือว่า เป็นการประกอบกิจการสถานพยาบาลโดยไม่ได้รับอนุญาต ต้องระวางโทษจำคุกไม่เกินห้าปี หรือปรับไม่เกินหนึ่งแสนบาทหรือทั้งจำทั้งปรับ และศาลจะสั่งให้ริบบรรดาสิ่งของที่ใช้ในการประกอบกิจการสถานพยาบาลด้วยก็ได้ (มาตรา ๕๗ แห่งพระราชบัญญัติสถานพยาบาล พ.ศ. ๒๕๔๑ และที่แก้ไขเพิ่มเติม พ.ศ. ๒๕๕๙)

ผู้รับอนุญาตให้ประกอบกิจการสถานพยาบาล ต้องมาชำระค่าธรรมเนียมการประกอบกิจการสถานพยาบาลประจำปี ภายในวันที่ ๓๑ ธันวาคม ของทุกปี หากไม่ชำระภายในกำหนด จะต้องชำระเงินเพิ่มร้อยละห้าต่อเดือนและอาจถูกปิดสถานพยาบาลได้ตามมาตรา ๔๘ และมาตรา ๕๐

กระทรวงสาธารณสุข

ธนบุรี บำรุงเมือง
THONBURI BAMRUNGMUANG

MEMO

DOC. NO. 039/2569

FROM แผนกวิศวกรรมและความปลอดภัย

DATE 2 กุมภาพันธ์ 2569

TO รักษาการ ประธานเจ้าหน้าที่ฝ่ายสนับสนุนงานทั่วไป

SUBJECT ขออนุมัตินำส่งบันทึกรายละเอียดของสถิติผลการทำงานของระบบบำบัดน้ำเสียรายเดือน (แบบ ทส.1 และทส.2)

- [ ] For your information
- [ ] For your comment
- [x] For your approval / Signature
- [ ] As your request
- [ ] Please File
- [ ] Please handle
- [ ] Please see attachment
- [ ] Please return to.................................... within ....

เนื่องด้วยโรงพยาบาลมีระบบบำบัดน้ำเสีย และเพื่อให้มีการควบคุมมลพิษ รักษาคุณภาพสิ่งแวดล้อมให้เป็นไปตามพระราชบัญญัติส่งเสริมและรักษาคุณภาพสิ่งแวดล้อมแห่งชาติ พ.ศ. 2535 และกฎกระทรวง กำหนดหลักเกณฑ์วิธีการ และแบบการเก็บสถิติและข้อมูลการจัดทำบันทึกรายละเอียด และรายงานสรุปผลการทำงานของระบบบำบัดน้ำเสีย พ.ศ.2555 โดยข้อ 3 กำหนดให้เจ้าของแหล่งกำเนิดมลพิษหรือผู้ควบคุมระบบบำบัดน้ำเสียตามมาตรา 80 ต้องเก็บสถิติและข้อมูลซึ่งแสดงผลการทำงานของระบบบำบัดน้ำเสียในแต่ละวัน และจัดทำบันทึกรายละเอียดดังกล่าวตามแบบ ทส.1 เก็บไว้ ณ สถานที่ตั้งแหล่งกำเนิดมลพิษ พร้อมจัดทำรายงานสรุปผลการทำงานของระบบบำบัดน้ำเสียในแต่ละเดือนตามแบบ ทส.2 แล้วเสนอต่อเจ้าพนักงานท้องถิ่นภายในวันที่สิบห้าของเดือนถัดไปฯ นั้น

ดังนั้นแผนกวิศวกรรมและความปลอดภัยจึงขออนุมัตินำส่งแบบบันทึกรายละเอียดของสถิติและข้อมูลซึ่งแสดงผลการทำงานของระบบบำบัดน้ำเสียฯ รายเดือน (ทส.1 และทส.2) ของเดือน ม.ค. ถึง ธ.ค.2569 เพื่อเสนอต่อประธานเจ้าหน้าที่บริหารพิจารณาต่อไป

จึงเรียนมาเพื่อโปรดพิจารณา

[redacted]...

(คุณเกศินี ลานดี)

Safety Health Environment Manager

วันที่...๐ ๒ ก.พ. ๒๕๖๙

......[redacted]......

(คุณประพฤทธิ์ ปิยะนาคร)

Engineering Maintenance Manager

วันที่ ๐ ๒ ก.พ. ๒๕๖๙..........................

- [x] อนุมัติ
- [ ] ไม่อนุมัติ

...[redacted]

(ดร.สานิตย์ แสงขาม)

รักษาการ ประธานเจ้าหน้าที่ฝ่ายสนับสนุนงานทั่วไป

วันที่......02 FEB 2026.........

ลงเดิมแล้ว

[redacted]

8-7-26

FM-QMD-006 Rev.01

วัน/เดือน/ปี	สถิติและข้อมูลที่เก็บจากแหล่งกำเนิดมลพิษ														ลายมือชื่อผู้บันทึก
	ปริมาณการใช้ไฟฟ้าของระบบบำบัดน้ำเสีย (หน่วย)	ปริมาณน้ำใช้ในทุกกิจกรรมของแหล่งกำเนิดมลพิษ (ลบ.ม.)	ปริมาณน้ำเสียที่เข้าระบบบำบัดน้ำเสีย (ลบ.ม.)	การระบายน้ำทิ้งจากระบบบำบัดน้ำเสีย (ระบาย/ไม่ระบาย)	ปริมาณสารเคมีหรือสารสกัดชีวภาพที่ใช้ (ชื่อ/ปริมาณ) (ลิตรหรือกิโลกรัม)	การทำงานของระบบบำบัดน้ำเสีย							ปริมาณตะกอนส่วนเกินที่เกิดขึ้นจากระบบบำบัดน้ำเสียที่นำไปกำจัด (ลบ.ม.)	ปัญหาอุปสรรคและแนวทางแก้ไข	
						ระบบบำบัดน้ำเสีย (ปกติ/ผิดปกติ)	เครื่องสูบน้ำ (ปกติ/ผิดปกติ)	เครื่องเติมอากาศ (ปกติ/ผิดปกติ)	เครื่องกวน/ผสมน้ำเสีย (ปกติ/ผิดปกติ)	เครื่องกวน/ผสมสารเคมี (ปกติ/ผิดปกติ)	เครื่องสูบตะกอน (ปกติ/ผิดปกติ)	อื่น ๆ (ระบุ) (ปกติ/ผิดปกติ)			
1- 06-69	340	139	111	ระบาย	50	ปกติ	ปกติ	ปกติ	ปกติ	ปกติ	ปกติ	-			[redacted]
2-06-69	340	138	110	ระบาย	50	ปกติ	ปกติ	ปกติ	ปกติ	ปกติ	ปกติ	-			
3-06-69	340	147	118	ระบาย	50	ปกติ	ปกติ	ปกติ	ปกติ	ปกติ	ปกติ	-			
4-06-69	360	153	122	ระบาย	50	ปกติ	ปกติ	ปกติ	ปกติ	ปกติ	ปกติ	-			
5-06-69	320	137	110	ระบาย	50	ปกติ	ปกติ	ปกติ	ปกติ	ปกติ	ปกติ	-			
6-06-69	360	165	132	ระบาย	50	ปกติ	ปกติ	ปกติ	ปกติ	ปกติ	ปกติ	-			
7-06-69	340	135	108	ระบาย	50	ปกติ	ปกติ	ปกติ	ปกติ	ปกติ	ปกติ	-			
8-06-69	340	144	115	ระบาย	50	ปกติ	ปกติ	ปกติ	ปกติ	ปกติ	ปกติ	-			
9-06-69	360	162	130	ระบาย	50	ปกติ	ปกติ	ปกติ	ปกติ	ปกติ	ปกติ	-			
10-06-69	340	169	135	ระบาย	50	ปกติ	ปกติ	ปกติ	ปกติ	ปกติ	ปกติ	-			
11-06-69	340	149	119	ระบาย	50	ปกติ	ปกติ	ปกติ	ปกติ	ปกติ	ปกติ	-			
12-06-69	340	165	132	ระบาย	50	ปกติ	ปกติ	ปกติ	ปกติ	ปกติ	ปกติ	-			
13-06-69	340	144	115	ระบาย	50	ปกติ	ปกติ	ปกติ	ปกติ	ปกติ	ปกติ	-			
14-06-69	340	142	114	ระบาย	50	ปกติ	ปกติ	ปกติ	ปกติ	ปกติ	ปกติ	-			
15-06-69	340	157	126	ระบาย	50	ปกติ	ปกติ	ปกติ	ปกติ	ปกติ	ปกติ	-			
16-06-69	360	154	123	ระบาย	50	ปกติ	ปกติ	ปกติ	ปกติ	ปกติ	ปกติ	-			
17-06-69	340	151	121	ระบาย	50	ปกติ	ปกติ	ปกติ	ปกติ	ปกติ	ปกติ	-			
18-06-69	340	146	117	ระบาย	50	ปกติ	ปกติ	ปกติ	ปกติ	ปกติ	ปกติ	-			
19-06-69	340	154	123	ระบาย	50	ปกติ	ปกติ	ปกติ	ปกติ	ปกติ	ปกติ	-			
20-06-69	340	159	127	ระบาย	50	ปกติ	ปกติ	ปกติ	ปกติ	ปกติ	ปกติ	-			
21-06-69	340	151	121	ระบาย	50	ปกติ	ปกติ	ปกติ	ปกติ	ปกติ	ปกติ	-			
22-06-69	340	154	123	ระบาย	50	ปกติ	ปกติ	ปกติ	ปกติ	ปกติ	ปกติ	-			

สถิติและข้อมูลที่เก็บจากแหล่งกำเนิดมลพิษ

วัน/เดือน/ปี	ปริมาณการใช้ไฟฟ้าของระบบบำบัดน้ำเสีย (หน่วย)	ปริมาณน้ำใช้ในทุกกิจกรรมของแหล่งกำเนิดมลพิษ (ลบ.ม.)	ปริมาณน้ำเสียที่เข้าระบบบำบัดน้ำเสีย (ลบ.ม.)	การระบายน้ำทิ้งจากระบบบำบัดน้ำเสีย (ระบาย/ไม่ระบาย)	ปริมาณสารเคมีหรือสารสกัดชีวภาพที่ใช้ (ชื่อ/ปริมาณ) (ลิตรหรือกิโลกรัม)	การทำงานของระบบบำบัดน้ำเสีย: ระบบบำบัดน้ำเสีย (ปกติ/ผิดปกติ)	เครื่องสูบน้ำ (ปกติ/ผิดปกติ)	เครื่องเติมอากาศ (ปกติ/ผิดปกติ)	เครื่องกวน/ผสมน้ำเสีย (ปกติ/ผิดปกติ)	เครื่องกวน/ผสมสารเคมี (ปกติ/ผิดปกติ)	เครื่องสูบตะกอน (ปกติ/ผิดปกติ)	อื่น ๆ (ระบุ) (ปกติ/ผิดปกติ)	ปริมาณตะกอนส่วนเกินที่เกิดขึ้นจากระบบบำบัดน้ำเสียที่นำไปกำจัด (ลบ.ม.)	ปัญหาอุปสรรคและแนวทางแก้ไข	ลายมือชื่อผู้บันทึก
23-06-69	340	152	122	ระบาย	50	ปกติ	ปกติ	ปกติ	ปกติ	ปกติ	ปกติ	-			[redacted]
24-06-69	340	163	130	ระบาย	50	ปกติ	ปกติ	ปกติ	ปกติ	ปกติ	ปกติ	-			
25-06-69	360	159	127	ระบาย	50	ปกติ	ปกติ	ปกติ	ปกติ	ปกติ	ปกติ	-			
26-06-69	320	154	123	ระบาย	50	ปกติ	ปกติ	ปกติ	ปกติ	ปกติ	ปกติ	-			
27-06-69	340	146	117	ระบาย	50	ปกติ	ปกติ	ปกติ	ปกติ	ปกติ	ปกติ	-			
28-06-69	340	141	113	ระบาย	50	ปกติ	ปกติ	ปกติ	ปกติ	ปกติ	ปกติ	-			
29-06-69	340	148	118	ระบาย	50	ปกติ	ปกติ	ปกติ	ปกติ	ปกติ	ปกติ	-			
30-06-69	360	153	122	ระบาย	50	ปกติ	ปกติ	ปกติ	ปกติ	ปกติ	ปกติ	-			
รวม	10,280	4,531	3,625		1,500										

หมายเหตุ : มิเตอร์ไฟฟระบบบำบัดน้ำเสีย หลังอ่านหน่วยต้องนำค่ามาคูณ 20 (ค่า CT 20/หน่วย)

ผู้ตรวจสอบ : [redacted] หัวหน้าช่าง / วิศวกร

(นายวริษฐ์ วงศ์ไพบูลย์)

ผู้ตรวจสอบ : [redacted] ผจก.ฝ่ายวิศวกรรม

(นายประพฤทธิ ปิยะนาคร)

หมายเหตุ ๑. ให้กรอกสถิติและข้อมูลเฉพาะในกรณีที่มีสถิติและข้อมูลนั้น ๆ ในแต่ละวัน

๒. ในกรณีระบบบำบัดน้ำเสียที่มีการติดตั้งเครื่องตรวจวัดคุณภาพน้ำทิ้งแบบอัตโนมัติ ให้แนบผลการตรวจวัดคุณภาพน้ำทิ้งทุกวันแยกตามพารามิเตอร์ที่ตรวจวัด และทำการสรุปผลเป็นสถิติและข้อมูลรายเดือน

ขอรับรองว่าการ[redacted]มูลตามตารางข้างต้นถูกต้องทุกประการ

[redacted] เจ้าของหรือผู้ครอบครองแหล่งกำเนิดมลพิษ

(ดร.นพ.พิทักษ์พล บุญยมาลิก)

[redacted] ผู้ควบคุมระบบบำบัดน้ำเสีย

(นายประพฤทธิ์ ปิยะนาคร)

ใบอนุญาตเลขที่ - หมดอายุ -

ออกให้โดย -

.... ผู้รับจ้างให้บริการบำบัดน้ำเสีย

(....................................)

ใบอนุญาตเลขที่ - หมดอายุ -

ออกให้โดย -

เอกสาร 2-2

ใบรับรองการตรวจสอบอาคาร

แบบ ร.๑

เลขที่ ๑๕๐๘/๒๕๖๙

รายงานผลการตรวจสอบประจำปี ครั้งที่ ๑

ตามใบรับรองการตรวจสอบใหญ่เลขที่ ๒๓๓๖/๒๓๖๘

ลงวันที่ ๑๘ กรกฎาคม ๒๕๖๘

ใบรับรองการตรวจสอบอาคาร

ใบรับรองฉบับนี้ออกให้เพื่อแสดงว่า

อาคาร โรงพยาบาลธนบุรี บำรุงเมือง

โดย บริษัท โรงพยาบาลธนบุรี บำรุงเมือง จำกัด

ตั้งอยู่เลขที่ ๖๑๑ หมู่ที่ -

ตรอก/ซอย - ถนน บำรุงเมือง ตำบล/แขวง คลองมหานาค

อำเภอ/เขต ป้อมปราบศัตรูพ่าย จังหวัด กรุงเทพมหานคร **ได้ผ่านการตรวจสอบอาคาร ตามพระราชบัญญัติ ควบคุมอาคาร พ.ศ. ๒๕๒๒ แล้ว**

เจ้าพนักงานท้องถิ่นได้พิจารณาผลการตรวจสอบอาคาร ซึ่งทำการตรวจสอบโดยผู้ตรวจสอบชื่อ พันตำรวจโ [redacted]

เลขทะเบียน บ.๑๐๔๐/๒๕๕๐ ออกให้ ณ วันที่ ๑๒ ธันวาคม ๒๕๖๘ **อาคารนี้มีสภาพปลอดภัยในการใช้งาน**

คำเตือน

๑. ใบรับรองฉบับนี้เป็นการรับรองเฉพาะการตรวจสอบอาคาร มิได้เป็นการรับรองความถูกต้องการก่อสร้างอาคาร ดัดแปลงอาคาร หรือเคลื่อนย้ายอาคารแต่อย่างใด

๒. ให้จัดส่งรายงานผลการตรวจสอบอาคารภายใน ๓๐ วัน ก่อนใบรับรองการตรวจสอบอาคาร (แบบ ร.๑) จะมีระยะเวลาครบ ๑ ปี

BID 471520650663739

(อ้างอิงเลขเดิม 995FB8114FB50)

ออกให้ ณ วันที่ ๒๒ เดือน พฤษภาคม พ.ศ. ๒๕๖๙

ใบรับรองฉบับนี้ให้ใช้ได้จนถึงวันที่ ๒ เดือน มีนาคม พ.ศ. ๒๕๗๐

[redacted]

(นายประพาส เหลืองศิรินภา)

ตำแหน่ง ผู้อำนวยการสำนักการโยธา

ปฏิบัติราชการแทนผู้ว่าราชการกรุงเทพมหานคร

เจ้าพนักงานท้องถิ่น

เอกสาร 2-3

รายงานผลการตรวจวิเคราะห์คุณภาพน้ำจากหอผึ่งเย็น

บริษัท เอส.พี.เอส. คอนซัลติ้ง เซอร์วิส จำกัด
S.P.S. CONSULTING SERVICE CO., LTD.
7 ซอยพหลโยธิน 24 ถนนพหลโยธิน แขวงจอมพล เขตจตุจักร กรุงเทพฯ 10900
7 Soi Phaholyothin 24, Phaholyothin Rd., Jompol, Chatuchak, Bangkok 10900
Tel : (662) 939-4370-72, Fax : (662) 513-4221, E-mail : sale@spscon.com., www.spscon.com

Ref. No. W224/01/26 | Report No. 2601/091

B-Pro-2073-1/2020

รายงานผลการวิเคราะห์คุณภาพน้ำ

โครงการ	:	โรงพยาบาลธนบุรี บำรุงเมือง (ส่วนขยาย)	วันที่เก็บตัวอย่าง	:	12 มกราคม 2569
ที่ตั้งโครงการ	:	611 ถนนบำรุงเมือง แขวงคลองมหานาค เขตป้อมปราบศัตรูพ่าย กรุงเทพมหานคร	วันที่รับตัวอย่าง	:	12 มกราคม 2569
			วันที่วิเคราะห์	:	12-20 มกราคม 2569
ชื่อ/ที่อยู่ลูกค้า	:	บริษัท โรงพยาบาลธนบุรี บำรุงเมือง จำกัด	วันที่ออกรายงาน	:	21 มกราคม 2569
วิธีเก็บตัวอย่าง	:	แบบจ้วง			
ผู้เก็บตัวอย่าง	:	นายวิษณุ อยู่สุข บริษัท เอส.พี.เอส. คอนซัลติ้ง เซอร์วิส จำกัด			

พารามิเตอร์	วิธีวิเคราะห์	จุดที่น้ำไหลเข้ามาเติมในระบบหอผึ่งเย็น
pH	Electrometric Method (4500-H^+ B.)	7.1
Free Chlorine (mg/L)	DPD Colorimetric Method (4500-Cl G.)	<0.02
Standard plate count (CFU/mL)	Pour Plate Method (9215 B.)	500
Legionella spp. (CFU/1,000 mL)	Membrane Filter Technique (9268 C.&E.)	ตรวจไม่พบ

หมายเหตุ:

ลักษณะตัวอย่าง: เหลืองใส ตะกอนเล็กน้อย

Method = Standard Methods for the Examination of Water and Wastewater, APHA, AWWA, WEF, 24th Edition, 2023.

ผลการตรวจวิเคราะห์นี้รับรองเฉพาะตัวอย่างที่ได้ทำการวิเคราะห์เท่านั้น

ห้ามคัดถ่ายรายงานผลการตรวจวิเคราะห์เพียงบางส่วนโดยไม่ได้รับอนุญาตจากบริษัทเป็นลายลักษณ์อักษร

(นางสาวขวัญนภา ทองนพ)

ผู้ควบคุมห้องวิเคราะห์

21 / 01 / 69

-------- End of Report --------

บริษัท เอส.พี.เอส. คอนซัลติ้ง เซอร์วิส จำกัด
S.P.S. CONSULTING SERVICE CO., LTD.
7 ซอยพหลโยธิน 24 ถนนพหลโยธิน แขวงจอมพล เขตจตุจักร กรุงเทพฯ 10900
7 Soi Phaholyothin 24, Phaholyothin Rd., Jompol, Chatuchak, Bangkok 10900
Tel : (662) 939-4370-72, Fax : (662) 513-4221, E-mail : sale@spscon.com., www.spscon.com

Ref. No. W225/01/26 Report No. 2601/091

B-Pro-2073-1/2020

รายงานผลการวิเคราะห์คุณภาพน้ำ

โครงการ	:	โรงพยาบาลธนบุรี บำรุงเมือง (ส่วนขยาย)	วันที่เก็บตัวอย่าง	:	12 มกราคม 2569
ที่ตั้งโครงการ	:	611 ถนนบำรุงเมือง แขวงคลองมหานาค เขตป้อมปราบศัตรูพ่าย กรุงเทพมหานคร	วันที่รับตัวอย่าง	:	12 มกราคม 2569
			วันที่วิเคราะห์	:	12-20 มกราคม 2569
ชื่อ/ที่อยู่ลูกค้า	:	บริษัท โรงพยาบาลธนบุรี บำรุงเมือง จำกัด	วันที่ออกรายงาน	:	21 มกราคม 2569
วิธีเก็บตัวอย่าง	:	แบบจ้วง			
ผู้เก็บตัวอย่าง	:	นายวิษณุ อยู่สุข บริษัท เอส.พี.เอส. คอนซัลติ้ง เซอร์วิส จำกัด			

พารามิเตอร์	วิธีวิเคราะห์	ในอ่างรองรับน้ำหอผึ่งเย็น
pH	Electrometric Method (4500-H^+ B.)	7.1
Free Chlorine (mg/L)	DPD Colorimetric Method (4500-Cl G.)	0.03
Standard plate count (CFU/mL)	Pour Plate Method (9215 B.)	1,500
Legionella spp. (CFU/1,000 mL)	Membrane Filter Technique (9268 C.&E.)	ตรวจไม่พบ

หมายเหตุ:

ลักษณะตัวอย่าง: เหลืองใส ตะกอนเล็กน้อย

Method = Standard Methods for the Examination of Water and Wastewater, APHA, AWWA, WEF, 24th Edition, 2023.

ผลการตรวจวิเคราะห์นี้รับรองเฉพาะตัวอย่างที่ได้ทำการวิเคราะห์เท่านั้น

ห้ามคัดถ่ายรายงานผลการตรวจวิเคราะห์เพียงบางส่วนโดยไม่ได้รับอนุญาตจากบริษัทเป็นลายลักษณ์อักษร

ปอ้มนภ

(นางสาวขวัญนภา ทองนพ)

ผู้ควบคุมห้องวิเคราะห์

21 / 01 / 69

-------- End of Report --------

บริษัท เอส.พี.เอส. คอนซัลติ้ง เซอร์วิส จำกัด
S.P.S. CONSULTING SERVICE CO., LTD.
7 ซอยพหลโยธิน 24 ถนนพหลโยธิน แขวงจอมพล เขตจตุจักร กรุงเทพฯ 10900
7 Soi Phaholyothin 24, Phaholyothin Rd., Jompol, Chatuchak, Bangkok 10900
Tel : (662) 939-4370-72, Fax : (662) 513-4221, E-mail : sale@spscon.com., www.spscon.com

Ref. No. W226/01/26 Report No. 2601/091

B-Pro-2073-1/2020

รายงานผลการวิเคราะห์คุณภาพน้ำ

โครงการ	:	โรงพยาบาลธนบุรี บำรุงเมือง (ส่วนขยาย)	วันที่เก็บตัวอย่าง	:	12 มกราคม 2569
ที่ตั้งโครงการ	:	611 ถนนบำรุงเมือง แขวงคลองมหานาค เขตป้อมปราบศัตรูพ่าย กรุงเทพมหานคร	วันที่รับตัวอย่าง	:	12 มกราคม 2569
			วันที่วิเคราะห์	:	12-20 มกราคม 2569
ชื่อ/ที่อยู่ลูกค้า	:	บริษัท โรงพยาบาลธนบุรี บำรุงเมือง จำกัด	วันที่ออกรายงาน	:	21 มกราคม 2569
วิธีเก็บตัวอย่าง	:	แบบจ้วง			
ผู้เก็บตัวอย่าง	:	นายวิษณุ อยู่สุข บริษัท เอส.พี.เอส. คอนซัลติ้ง เซอร์วิส จำกัด			

พารามิเตอร์	วิธีวิเคราะห์	ท่อน้ำทิ้งจากหอผึ่งเย็น
pH	Electrometric Method (4500-H^+ B.)	7.1
Free Chlorine (mg/L)	DPD Colorimetric Method (4500-Cl G.)	0.02
Standard plate count (CFU/mL)	Pour Plate Method (9215 B.)	3,900
Legionella spp. (CFU/1,000 mL)	Membrane Filter Technique (9268 C.&E.)	ตรวจไม่พบ

หมายเหตุ:

ลักษณะตัวอย่าง: เหลืองใส ตะกอนเล็กน้อย

Method = Standard Methods for the Examination of Water and Wastewater, APHA, AWWA, WEF, 24th Edition, 2023.

ผลการตรวจวิเคราะห์นี้รับรองเฉพาะตัวอย่างที่ได้ทำการวิเคราะห์เท่านั้น

ห้ามคัดถ่ายรายงานผลการตรวจวิเคราะห์เพียงบางส่วนโดยไม่ได้รับอนุญาตจากบริษัทเป็นลายลักษณ์อักษร

ขวัญนภา

(นางสาวขวัญนภา ทองนพ)

ผู้ควบคุมห้องวิเคราะห์

21 / 01 / 69

-------- End of Report --------

บริษัท เอส.พี.เอส. คอนซัลติ้ง เซอร์วิส จำกัด
S.P.S. CONSULTING SERVICE CO., LTD.
7 ซอยพหลโยธิน 24 ถนนพหลโยธิน แขวงจอมพล เขตจตุจักร กรุงเทพฯ 10900
7 Soi Phaholyothin 24, Phaholyothin Rd., Jompol, Chatuchak, Bangkok 10900
Tel : (662) 939-4370-72, Fax : (662) 513-4221, E-mail : sale@spscon.com., www.spscon.com

Ref. No. W413/02/26 | Report No. 2602/201

B-Pro-2073-1/2020

รายงานผลการวิเคราะห์คุณภาพน้ำ

โครงการ : โรงพยาบาลธนบุรี บำรุงเมือง (ส่วนขยาย)
ที่ตั้งโครงการ : 611 ถนนบำรุงเมือง แขวงคลองมหานาค เขตป้อมปราบศัตรูพ่าย กรุงเทพมหานคร
ชื่อ/ที่อยู่ลูกค้า : บริษัท โรงพยาบาลธนบุรี บำรุงเมือง จำกัด
วิธีเก็บตัวอย่าง : แบบจ้วง
ผู้เก็บตัวอย่าง : นายวิษณุ อยู่สุข
บริษัท เอส.พี.เอส. คอนซัลติ้ง เซอร์วิส จำกัด

วันที่เก็บตัวอย่าง : 13 กุมภาพันธ์ 2569
วันที่รับตัวอย่าง : 13 กุมภาพันธ์ 2569
วันที่วิเคราะห์ : 13-23 กุมภาพันธ์ 2569
วันที่ออกรายงาน : 24 กุมภาพันธ์ 2569

พารามิเตอร์	วิธีวิเคราะห์	จุดที่น้ำไหลเข้ามาเติมในระบบหอผึ่งเย็น
pH	Electrometric Method (4500-H^+ B.)	6.8
Free Chlorine (mg/L)	DPD Colorimetric Method (4500-Cl G.)	<0.02
Standard plate count (CFU/mL)	Pour Plate Method (9215 B.)	110
Legionella spp. (CFU/1,000 mL)	Membrane Filter Technique (9268 C.&E.)	ตรวจไม่พบ

หมายเหตุ:

ลักษณะตัวอย่าง: เหลืองใส ตะกอนเล็กน้อย

Method = Standard Methods for the Examination of Water and Wastewater, APHA, AWWA, WEF, 24th Edition, 2023.

ผลการตรวจวิเคราะห์นี้รับรองเฉพาะตัวอย่างที่ได้ทำการวิเคราะห์เท่านั้น
ห้ามคัดถ่ายรายงานผลการตรวจวิเคราะห์เพียงบางส่วนโดยไม่ได้รับอนุญาตจากบริษัทเป็นลายลักษณ์อักษร

ขวัญนภา

(นางสาวขวัญนภา ทองนพ)
ผู้ควบคุมห้องวิเคราะห์
24 / 02 / 69

-------- End of Report --------

บริษัท เอส.พี.เอส. คอนซัลติ้ง เซอร์วิส จำกัด
S.P.S. CONSULTING SERVICE CO., LTD.
7 ซอยพหลโยธิน 24 ถนนพหลโยธิน แขวงจอมพล เขตจตุจักร กรุงเทพฯ 10900
7 Soi Phaholyothin 24, Phaholyothin Rd., Jompol, Chatuchak, Bangkok 10900
Tel : (662) 939-4370-72, Fax : (662) 513-4221, E-mail : sale@spscon.com., www.spscon.com

Ref. No. W414/02/26

B-Pro-2073-1/2020

Report No. 2602/201

รายงานผลการวิเคราะห์คุณภาพน้ำ

โครงการ	:	โรงพยาบาลธนบุรี บำรุงเมือง (ส่วนขยาย)
ที่ตั้งโครงการ	:	611 ถนนบำรุงเมือง แขวงคลองมหานาค เขตป้อมปราบศัตรูพ่าย กรุงเทพมหานคร
ชื่อ/ที่อยู่ลูกค้า	:	บริษัท โรงพยาบาลธนบุรี บำรุงเมือง จำกัด
วิธีเก็บตัวอย่าง	:	แบบจ้วง
ผู้เก็บตัวอย่าง	:	นายวิษณุ อยู่สุข บริษัท เอส.พี.เอส. คอนซัลติ้ง เซอร์วิส จำกัด

วันที่เก็บตัวอย่าง	:	13 กุมภาพันธ์ 2569
วันที่รับตัวอย่าง	:	13 กุมภาพันธ์ 2569
วันที่วิเคราะห์	:	13-23 กุมภาพันธ์ 2569
วันที่ออกรายงาน	:	24 กุมภาพันธ์ 2569

พารามิเตอร์	วิธีวิเคราะห์	ในอ่างรองรับน้ำหอผึ่งเย็น
pH	Electrometric Method (4500-H^+ B.)	6.8
Free Chlorine (mg/L)	DPD Colorimetric Method (4500-Cl G.)	<0.02
Standard plate count (CFU/mL)	Pour Plate Method (9215 B.)	2,000
Legionella spp. (CFU/1,000 mL)	Membrane Filter Technique (9268 C.&E.)	ตรวจไม่พบ

หมายเหตุ:

ลักษณะตัวอย่าง: เหลืองใส ตะกอนเล็กน้อย

Method = Standard Methods for the Examination of Water and Wastewater, APHA, AWWA, WEF, 24th Edition, 2023.

ผลการตรวจวิเคราะห์นี้รับรองเฉพาะตัวอย่างที่ได้ทำการวิเคราะห์เท่านั้น

ห้ามคัดถ่ายรายงานผลการตรวจวิเคราะห์เพียงบางส่วนโดยไม่ได้รับอนุญาตจากบริษัทเป็นลายลักษณ์อักษร

ขวัญนภา

(นางสาวขวัญนภา ทองนพ)

ผู้ควบคุมห้องวิเคราะห์

24 / 02 / 69

-------- End of Report --------

บริษัท เอส.พี.เอส. คอนซัลติ้ง เซอร์วิส จำกัด
S.P.S. CONSULTING SERVICE CO., LTD.
7 ซอยพหลโยธิน 24 ถนนพหลโยธิน แขวงจอมพล เขตจตุจักร กรุงเทพฯ 10900
7 Soi Phaholyothin 24, Phaholyothin Rd., Jompol, Chatuchak, Bangkok 10900
Tel : (662) 939-4370-72, Fax : (662) 513-4221, E-mail : sale@spscon.com., www.spscon.com

Ref. No. W415/02/26 | Report No. 2602/201

B-Pro-2073-1/2020

รายงานผลการวิเคราะห์คุณภาพน้ำ

โครงการ : โรงพยาบาลธนบุรี บำรุงเมือง (ส่วนขยาย)
ที่ตั้งโครงการ : 611 ถนนบำรุงเมือง แขวงคลองมหานาค เขตป้อมปราบศัตรูพ่าย กรุงเทพมหานคร
ชื่อ/ที่อยู่ลูกค้า : บริษัท โรงพยาบาลธนบุรี บำรุงเมือง จำกัด
วิธีเก็บตัวอย่าง : แบบจ้วง
ผู้เก็บตัวอย่าง : นายวิษณุ อยู่สุข
บริษัท เอส.พี.เอส. คอนซัลติ้ง เซอร์วิส จำกัด

วันที่เก็บตัวอย่าง : 13 กุมภาพันธ์ 2569
วันที่รับตัวอย่าง : 13 กุมภาพันธ์ 2569
วันที่วิเคราะห์ : 13-23 กุมภาพันธ์ 2569
วันที่ออกรายงาน : 24 กุมภาพันธ์ 2569

พารามิเตอร์	วิธีวิเคราะห์	ท่อน้ำทิ้งจากหอผึ่งเย็น
pH	Electrometric Method (4500-H^+ B.)	6.9
Free Chlorine (mg/L)	DPD Colorimetric Method (4500-Cl G.)	0.03
Standard plate count (CFU/mL)	Pour Plate Method (9215 B.)	5,800
Legionella spp. (CFU/1,000 mL)	Membrane Filter Technique (9268 C.&E.)	ตรวจไม่พบ

หมายเหตุ:

ลักษณะตัวอย่าง: เหลืองใส ตะกอนเล็กน้อย

Method = Standard Methods for the Examination of Water and Wastewater, APHA, AWWA, WEF, 24th Edition, 2023.

ผลการตรวจวิเคราะห์นี้รับรองเฉพาะตัวอย่างที่ได้ทำการวิเคราะห์เท่านั้น
ห้ามคัดถ่ายรายงานผลการตรวจวิเคราะห์เพียงบางส่วนโดยไม่ได้รับอนุญาตจากบริษัทเป็นลายลักษณ์อักษร

ขวัญนภา
(นางสาวขวัญนภา ทองนพ)
ผู้ควบคุมห้องวิเคราะห์
24 / 02 / 69

-------- End of Report --------

บริษัท เอส.พี.เอส. คอนซัลติ้ง เซอร์วิส จำกัด
S.P.S. CONSULTING SERVICE CO., LTD.
7 ซอยพหลโยธิน 24 ถนนพหลโยธิน แขวงจอมพล เขตจตุจักร กรุงเทพฯ 10900
7 Soi Phaholyothin 24, Phaholyothin Rd., Jompol, Chatuchak, Bangkok 10900
Tel : (662) 939-4370-72, Fax : (662) 513-4221, E-mail : sale@spscon.com., www.spscon.com

Ref. No. W727/03/26 Report No. 2603/404

B-Pro-2073-1/2020

รายงานผลการวิเคราะห์คุณภาพน้ำ

โครงการ	:	โรงพยาบาลธนบุรี บำรุงเมือง (ส่วนขยาย)	วันที่เก็บตัวอย่าง	:	23 มีนาคม 2569
ที่ตั้งโครงการ	:	611 ถนนบำรุงเมือง แขวงคลองมหานาค เขตป้อมปราบศัตรูพ่าย กรุงเทพมหานคร	วันที่รับตัวอย่าง	:	23 มีนาคม 2569
			วันที่วิเคราะห์	:	23-31 มีนาคม 2569
ชื่อ/ที่อยู่ลูกค้า	:	บริษัท โรงพยาบาลธนบุรี บำรุงเมือง จำกัด	วันที่ออกรายงาน	:	1 เมษายน 2569
วิธีเก็บตัวอย่าง	:	แบบจ้วง			
ผู้เก็บตัวอย่าง	:	นายวิษณุ อยู่สุข บริษัท เอส.พี.เอส. คอนซัลติ้ง เซอร์วิส จำกัด			

พารามิเตอร์	วิธีวิเคราะห์	จุดที่น้ำไหลเข้ามาเติมในระบบหอผึ่งเย็น
pH	Electrometric Method (4500-H^+ B.)	7.4
Free Chlorine (mg/L)	DPD Colorimetric Method (4500-Cl G.)	<0.02
Standard plate count (CFU/mL)	Pour Plate Method (9215 B.)	220
Legionella spp. (CFU/1,000 mL)	Membrane Filter Technique (9268 C. & E.)	ตรวจไม่พบ

ลักษณะตัวอย่าง : เหลืองใส ตะกอนเล็กน้อย

หมายเหตุ :

Method : Standard Methods for the Examination of Water and Wastewater, APHA, AWWA, WEF, 24th Edition, 2023.

ผลการตรวจวิเคราะห์นี้รับรองเฉพาะตัวอย่างที่ได้ทำการวิเคราะห์เท่านั้น

ห้ามคัดถ่ายรายงานผลการตรวจวิเคราะห์เพียงบางส่วนโดยไม่ได้รับอนุญาตจากบริษัทเป็นลายลักษณ์อักษร

Kamuk.

(นางสาวกมลชนก บุญไชยมิ่ง)

ผู้ควบคุมห้องวิเคราะห์

01 / 04 / 69

-------- End of Report --------

บริษัท เอส.พี.เอส. คอนซัลติ้ง เซอร์วิส จำกัด
S.P.S. CONSULTING SERVICE CO., LTD.
7 ซอยพหลโยธิน 24 ถนนพหลโยธิน แขวงจอมพล เขตจตุจักร กรุงเทพฯ 10900
7 Soi Phaholyothin 24, Phaholyothin Rd., Jompol, Chatuchak, Bangkok 10900
Tel : (662) 939-4370-72, Fax : (662) 513-4221, E-mail : sale@spscon.com., www.spscon.com

Ref. No. W728/03/26 Report No. 2603/404

B-Pro-2073-1/2020

รายงานผลการวิเคราะห์คุณภาพน้ำ

โครงการ	:	โรงพยาบาลธนบุรี บำรุงเมือง (ส่วนขยาย)	วันที่เก็บตัวอย่าง	:	23 มีนาคม 2569
ที่ตั้งโครงการ	:	611 ถนนบำรุงเมือง แขวงคลองมหานาค เขตป้อมปราบศัตรูพ่าย กรุงเทพมหานคร	วันที่รับตัวอย่าง	:	23 มีนาคม 2569
			วันที่วิเคราะห์	:	23-31 มีนาคม 2569
ชื่อ/ที่อยู่ลูกค้า	:	บริษัท โรงพยาบาลธนบุรี บำรุงเมือง จำกัด	วันที่ออกรายงาน	:	1 เมษายน 2569
วิธีเก็บตัวอย่าง	:	แบบจ้วง			
ผู้เก็บตัวอย่าง	:	นายวิษณุ อยู่สุข บริษัท เอส.พี.เอส. คอนซัลติ้ง เซอร์วิส จำกัด			

พารามิเตอร์	วิธีวิเคราะห์	ในอ่างรองรับน้ำหอผึ่งเย็น
pH	Electrometric Method (4500-H^+ B.)	7.8
Free Chlorine (mg/L)	DPD Colorimetric Method (4500-Cl G.)	<0.02
Standard plate count (CFU/mL)	Pour Plate Method (9215 B.)	2,600
Legionella spp. (CFU/1,000 mL)	Membrane Filter Technique (9268 C. & E.)	ตรวจไม่พบ

ลักษณะตัวอย่าง : เหลืองใส ตะกอนเล็กน้อย

หมายเหตุ :

Method : Standard Methods for the Examination of Water and Wastewater, APHA, AWWA, WEF, 24th Edition, 2023.

ผลการตรวจวิเคราะห์นี้รับรองเฉพาะตัวอย่างที่ได้ทำการวิเคราะห์เท่านั้น

ห้ามคัดถ่ายรายงานผลการตรวจวิเคราะห์เพียงบางส่วนโดยไม่ได้รับอนุญาตจากบริษัทเป็นลายลักษณ์อักษร

(นางสาวกมลชนก บุญไชยมิ่ง)

ผู้ควบคุมห้องวิเคราะห์

01 / 04 / 69

-------- End of Report --------

บริษัท เอส.พี.เอส. คอนซัลติ้ง เซอร์วิส จำกัด
S.P.S. CONSULTING SERVICE CO., LTD.
7 ซอยพหลโยธิน 24 ถนนพหลโยธิน แขวงจอมพล เขตจตุจักร กรุงเทพฯ 10900
7 Soi Phaholyothin 24, Phaholyothin Rd., Jompol, Chatuchak, Bangkok 10900
Tel : (662) 939-4370-72, Fax : (662) 513-4221, E-mail : sale@spscon.com., www.spscon.com

Ref. No. W729/03/26 Report No. 2603/404

B-Pro-2073-1/2020

รายงานผลการวิเคราะห์คุณภาพน้ำ

โครงการ	:	โรงพยาบาลธนบุรี บำรุงเมือง (ส่วนขยาย)	วันที่เก็บตัวอย่าง	:	23 มีนาคม 2569
ที่ตั้งโครงการ	:	611 ถนนบำรุงเมือง แขวงคลองมหานาค เขตป้อมปราบศัตรูพ่าย กรุงเทพมหานคร	วันที่รับตัวอย่าง	:	23 มีนาคม 2569
			วันที่วิเคราะห์	:	23-31 มีนาคม 2569
ชื่อ/ที่อยู่ลูกค้า	:	บริษัท โรงพยาบาลธนบุรี บำรุงเมือง จำกัด	วันที่ออกรายงาน	:	1 เมษายน 2569
วิธีเก็บตัวอย่าง	:	แบบจ้วง			
ผู้เก็บตัวอย่าง	:	นายวิษณุ อยู่สุข บริษัท เอส.พี.เอส. คอนซัลติ้ง เซอร์วิส จำกัด			

พารามิเตอร์	วิธีวิเคราะห์	ท่อน้ำทิ้งจากหอผึ่งเย็น
pH	Electrometric Method (4500-H^+ B.)	7.9
Free Chlorine (mg/L)	DPD Colorimetric Method (4500-Cl G.)	0.02
Standard plate count (CFU/mL)	Pour Plate Method (9215 B.)	6,400
Legionella spp. (CFU/1,000 mL)	Membrane Filter Technique (9268 C. & E.)	ตรวจไม่พบ

ลักษณะตัวอย่าง : เหลืองใส ตะกอนเล็กน้อย

หมายเหตุ :

Method : Standard Methods for the Examination of Water and Wastewater, APHA, AWWA, WEF, 24th Edition, 2023.

ผลการตรวจวิเคราะห์นี้รับรองเฉพาะตัวอย่างที่ได้ทำการวิเคราะห์เท่านั้น

ห้ามคัดถ่ายรายงานผลการตรวจวิเคราะห์เพียงบางส่วนโดยไม่ได้รับอนุญาตจากบริษัทเป็นลายลักษณ์อักษร

Kamlr.

(นางสาวกมลชนก บุญไชยมิ่ง)

ผู้ควบคุมห้องวิเคราะห์

01 / 04 / 69

-------- End of Report --------

บริษัท เอส.พี.เอส. คอนซัลติ้ง เซอร์วิส จำกัด
S.P.S. CONSULTING SERVICE CO., LTD.
7 ซอยพหลโยธิน 24 ถนนพหลโยธิน แขวงจอมพล เขตจตุจักร กรุงเทพฯ 10900
7 Soi Phaholyothin 24, Phaholyothin Rd., Jompol, Chatuchak, Bangkok 10900
Tel : (662) 939-4370-72, Fax : (662) 513-4221, E-mail : sale@spscon.com., www.spscon.com

Ref. No. W595/04/26 Report No. 2604/322

B-Pro-2073-1/2020

รายงานผลการวิเคราะห์คุณภาพน้ำ

โครงการ	:	โรงพยาบาลธนบุรี บำรุงเมือง (ส่วนขยาย)
ที่ตั้งโครงการ	:	611 ถนนบำรุงเมือง แขวงคลองมหานาค เขตป้อมปราบศัตรูพ่าย กรุงเทพมหานคร
ชื่อ/ที่อยู่ลูกค้า	:	บริษัท โรงพยาบาลธนบุรี บำรุงเมือง จำกัด
วิธีเก็บตัวอย่าง	:	แบบจ้วง
ผู้เก็บตัวอย่าง	:	นายวิษณุ อยู่สุข บริษัท เอส.พี.เอส. คอนซัลติ้ง เซอร์วิส จำกัด

วันที่เก็บตัวอย่าง	:	22 เมษายน 2569
วันที่รับตัวอย่าง	:	22 เมษายน 2569
วันที่วิเคราะห์	:	22-30 เมษายน 2569
วันที่ออกรายงาน	:	5 พฤษภาคม 2569

พารามิเตอร์	วิธีวิเคราะห์	จุดที่น้ำไหลเข้ามาเติมในระบบหอผึ่งเย็น
pH	Electrometric Method (4500-H^+ B.)	7.0
Free Chlorine (mg/L)	DPD Colorimetric Method (4500-Cl G.)	<0.02
Standard plate count (CFU/mL)	Pour Plate Method (9215 B.)	610
Legionella spp. (CFU/1,000 mL)	Membrane Filter Technique (9268 C. & E.)	ตรวจไม่พบ

ลักษณะตัวอย่าง: เหลืองใส ตะกอนเล็กน้อย

หมายเหตุ:

Method : Standard Methods for the Examination of Water and Wastewater, APHA, AWWA, WEF, 24th Edition, 2023.

ผลการตรวจวิเคราะห์นี้รับรองเฉพาะตัวอย่างที่ได้ทำการวิเคราะห์เท่านั้น

ห้ามคัดถ่ายรายงานผลการตรวจวิเคราะห์เพียงบางส่วนโดยไม่ได้รับอนุญาตจากบริษัทเป็นลายลักษณ์อักษร

Varaporn.

(นางสาววราภรณ์ ชัยสิทธิ์)

ผู้ควบคุมห้องวิเคราะห์

05 / 05 / 69

-------- End of Report --------

บริษัท เอส.พี.เอส. คอนซัลติ้ง เซอร์วิส จำกัด
S.P.S. CONSULTING SERVICE CO., LTD.
7 ซอยพหลโยธิน 24 ถนนพหลโยธิน แขวงจอมพล เขตจตุจักร กรุงเทพฯ 10900
7 Soi Phaholyothin 24, Phaholyothin Rd., Jompol, Chatuchak, Bangkok 10900
Tel : (662) 939-4370-72, Fax : (662) 513-4221, E-mail : sale@spscon.com., www.spscon.com

Ref. No. W596/04/26 Report No. 2604/322

B-Pro-2073-1/2020

รายงานผลการวิเคราะห์คุณภาพน้ำ

โครงการ : โรงพยาบาลธนบุรี บำรุงเมือง (ส่วนขยาย)
ที่ตั้งโครงการ : 611 ถนนบำรุงเมือง แขวงคลองมหานาค เขตป้อมปราบศัตรูพ่าย กรุงเทพมหานคร
ชื่อ/ที่อยู่ลูกค้า : บริษัท โรงพยาบาลธนบุรี บำรุงเมือง จำกัด
วิธีเก็บตัวอย่าง : แบบจ้วง
ผู้เก็บตัวอย่าง : นายวิษณุ อยู่สุข
บริษัท เอส.พี.เอส. คอนซัลติ้ง เซอร์วิส จำกัด

วันที่เก็บตัวอย่าง : 22 เมษายน 2569
วันที่รับตัวอย่าง : 22 เมษายน 2569
วันที่วิเคราะห์ : 22-30 เมษายน 2569
วันที่ออกรายงาน : 5 พฤษภาคม 2569

พารามิเตอร์	วิธีวิเคราะห์	ในอ่างรองรับน้ำหอผึ่งเย็น
pH	Electrometric Method (4500-H^+ B.)	7.1
Free Chlorine (mg/L)	DPD Colorimetric Method (4500-Cl G.)	<0.02
Standard plate count (CFU/mL)	Pour Plate Method (9215 B.)	7,200
Legionella spp. (CFU/1,000 mL)	Membrane Filter Technique (9268 C. & E.)	ตรวจไม่พบ

ลักษณะตัวอย่าง: เหลืองใส ตะกอนเล็กน้อย

หมายเหตุ:

Method : Standard Methods for the Examination of Water and Wastewater, APHA, AWWA, WEF, 24th Edition, 2023.

ผลการตรวจวิเคราะห์นี้รับรองเฉพาะตัวอย่างที่ได้ทำการวิเคราะห์เท่านั้น
ห้ามคัดถ่ายรายงานผลการตรวจวิเคราะห์เพียงบางส่วนโดยไม่ได้รับอนุญาตจากบริษัทเป็นลายลักษณ์อักษร

Tarapor.

(นางสาววราภรณ์ ชัยสิทธิ์)
ผู้ควบคุมห้องวิเคราะห์
05/05/69

-------- End of Report --------

บริษัท เอส.พี.เอส. คอนซัลติ้ง เซอร์วิส จำกัด
S.P.S. CONSULTING SERVICE CO., LTD.
7 ซอยพหลโยธิน 24 ถนนพหลโยธิน แขวงจอมพล เขตจตุจักร กรุงเทพฯ 10900
7 Soi Phaholyothin 24, Phaholyothin Rd., Jompol, Chatuchak, Bangkok 10900
Tel : (662) 939-4370-72, Fax : (662) 513-4221, E-mail : sale@spscon.com., www.spscon.com

Ref. No. W597/04/26 Report No. 2604/322

B-Pro-2073-1/2020

รายงานผลการวิเคราะห์คุณภาพน้ำ

โครงการ	:	โรงพยาบาลธนบุรี บำรุงเมือง (ส่วนขยาย)	วันที่เก็บตัวอย่าง	:	22 เมษายน 2569
ที่ตั้งโครงการ	:	611 ถนนบำรุงเมือง แขวงคลองมหานาค เขตป้อมปราบศัตรูพ่าย กรุงเทพมหานคร	วันที่รับตัวอย่าง	:	22 เมษายน 2569
			วันที่วิเคราะห์	:	22-30 เมษายน 2569
ชื่อ/ที่อยู่ลูกค้า	:	บริษัท โรงพยาบาลธนบุรี บำรุงเมือง จำกัด	วันที่ออกรายงาน	:	5 พฤษภาคม 2569
วิธีเก็บตัวอย่าง	:	แบบจ้วง			
ผู้เก็บตัวอย่าง	:	นายวิษณุ อยู่สุข บริษัท เอส.พี.เอส. คอนซัลติ้ง เซอร์วิส จำกัด			

พารามิเตอร์	วิธีวิเคราะห์	ท่อน้ำทิ้งจากหอผึ่งเย็น
pH	Electrometric Method (4500-H^+ B.)	7.1
Free Chlorine (mg/L)	DPD Colorimetric Method (4500-Cl G.)	<0.02
Standard plate count (CFU/mL)	Pour Plate Method (9215 B.)	6,500
Legionella spp. (CFU/1,000 mL)	Membrane Filter Technique (9268 C. & E.)	ตรวจไม่พบ

ลักษณะตัวอย่าง: เหลืองใส ตะกอนเล็กน้อย

หมายเหตุ:

Method : Standard Methods for the Examination of Water and Wastewater, APHA, AWWA, WEF, 24th Edition, 2023.

ผลการตรวจวิเคราะห์นี้รับรองเฉพาะตัวอย่างที่ได้ทำการวิเคราะห์เท่านั้น

ห้ามคัดถ่ายรายงานผลการตรวจวิเคราะห์เพียงบางส่วนโดยไม่ได้รับอนุญาตจากบริษัทเป็นลายลักษณ์อักษร

Harapon.

(นางสาววราภรณ์ ชัยสิทธิ์)

ผู้ควบคุมห้องวิเคราะห์

05 / 05 / 69

-------- End of Report --------

บริษัท เอส.พี.เอส. คอนซัลติ้ง เซอร์วิส จำกัด
S.P.S. CONSULTING SERVICE CO., LTD.
7 ซอยพหลโยธิน 24 ถนนพหลโยธิน แขวงจอมพล เขตจตุจักร กรุงเทพฯ 10900
7 Soi Phaholyothin 24, Phaholyothin Rd., Jompol, Chatuchak, Bangkok 10900
Tel : (662) 939-4370-72, Fax : (662) 513-4221, E-mail : sale@spscon.com., www.spscon.com

Ref. No. W542/05/26 | Report No. 2605/379

B-Pro-2073-1/2020

รายงานผลการวิเคราะห์คุณภาพน้ำ

โครงการ	:	โรงพยาบาลธนบุรี บำรุงเมือง (ส่วนขยาย)	วันที่เก็บตัวอย่าง	:	22 พฤษภาคม 2569
ที่ตั้งโครงการ	:	611 ถนนบำรุงเมือง แขวงคลองมหานาค เขตป้อมปราบศัตรูพ่าย กรุงเทพมหานคร	วันที่รับตัวอย่าง	:	22 พฤษภาคม 2569
			วันที่วิเคราะห์	:	22 พฤษภาคม-2 มิถุนายน 2569
ชื่อ/ที่อยู่ลูกค้า	:	บริษัท โรงพยาบาลธนบุรี บำรุงเมือง จำกัด	วันที่ออกรายงาน	:	4 มิถุนายน 2569
วิธีเก็บตัวอย่าง	:	แบบจ้วง			
ผู้เก็บตัวอย่าง	:	นายวิษณุ อยู่สุข บริษัท เอส.พี.เอส. คอนซัลติ้ง เซอร์วิส จำกัด			

พารามิเตอร์	วิธีวิเคราะห์	จุดที่น้ำไหลเข้ามาเติมในระบบหอผึ่งเย็น
pH	Electrometric Method (4500-H^+ B.)	7.4
Free Chlorine (mg/L)	DPD Colorimetric Method (4500-Cl G.)	0.03
Standard plate count (CFU/mL)	Pour Plate Method (9215 B.)	150
Legionella spp. (CFU/1,000 mL)	Membrane Filter Technique (9268 C. & E.)	ตรวจไม่พบ

ลักษณะตัวอย่าง: ใส ตะกอนเล็กน้อย

หมายเหตุ:

Method : Standard Methods for the Examination of Water and Wastewater, APHA, AWWA, WEF, 24th Edition, 2023.

ผลการตรวจวิเคราะห์นี้รับรองเฉพาะตัวอย่างที่ได้ทำการวิเคราะห์เท่านั้น

ห้ามคัดถ่ายรายงานผลการตรวจวิเคราะห์เพียงบางส่วนโดยไม่ได้รับอนุญาตจากบริษัทเป็นลายลักษณ์อักษร

Tarapon.

(นางสาววราภรณ์ ชัยสิทธิ์)

ผู้ควบคุมห้องวิเคราะห์

04 / 06 / 69

-------- End of Report --------

บริษัท เอส.พี.เอส. คอนซัลติ้ง เซอร์วิส จำกัด
S.P.S. CONSULTING SERVICE CO., LTD.
7 ซอยพหลโยธิน 24 ถนนพหลโยธิน แขวงจอมพล เขตจตุจักร กรุงเทพฯ 10900
7 Soi Phaholyothin 24, Phaholyothin Rd., Jompol, Chatuchak, Bangkok 10900
Tel : (662) 939-4370-72, Fax : (662) 513-4221, E-mail : sale@spscon.com., www.spscon.com

Ref. No. W543/05/26

B-Pro-2073-1/2020

Report No. 2605/379

รายงานผลการวิเคราะห์คุณภาพน้ำ

โครงการ	:	โรงพยาบาลธนบุรี บำรุงเมือง (ส่วนขยาย)
ที่ตั้งโครงการ	:	611 ถนนบำรุงเมือง แขวงคลองมหานาค เขตป้อมปราบศัตรูพ่าย กรุงเทพมหานคร
ชื่อ/ที่อยู่ลูกค้า	:	บริษัท โรงพยาบาลธนบุรี บำรุงเมือง จำกัด
วิธีเก็บตัวอย่าง	:	แบบจ้วง
ผู้เก็บตัวอย่าง	:	นายวิษณุ อยู่สุข บริษัท เอส.พี.เอส. คอนซัลติ้ง เซอร์วิส จำกัด

วันที่เก็บตัวอย่าง	:	22 พฤษภาคม 2569
วันที่รับตัวอย่าง	:	22 พฤษภาคม 2569
วันที่วิเคราะห์	:	22 พฤษภาคม-2 มิถุนายน 2569
วันที่ออกรายงาน	:	4 มิถุนายน 2569

พารามิเตอร์	วิธีวิเคราะห์	ในอ่างรองรับน้ำหอผึ่งเย็น
pH	Electrometric Method (4500-H^+ B.)	7.4
Free Chlorine (mg/L)	DPD Colorimetric Method (4500-Cl G.)	0.04
Standard plate count (CFU/mL)	Pour Plate Method (9215 B.)	5,800
Legionella spp. (CFU/1,000 mL)	Membrane Filter Technique (9268 C. & E.)	ตรวจไม่พบ

ลักษณะตัวอย่าง: ใส ตะกอนเล็กน้อย

หมายเหตุ:

Method : Standard Methods for the Examination of Water and Wastewater, APHA, AWWA, WEF, 24th Edition, 2023.

ผลการตรวจวิเคราะห์นี้รับรองเฉพาะตัวอย่างที่ได้ทำการวิเคราะห์เท่านั้น

ห้ามคัดถ่ายรายงานผลการตรวจวิเคราะห์เพียงบางส่วนโดยไม่ได้รับอนุญาตจากบริษัทเป็นลายลักษณ์อักษร

(นางสาววราภรณ์ ชัยสิทธิ์)

ผู้ควบคุมห้องวิเคราะห์

04 / 06 / 69

-------- End of Report --------

บริษัท เอส.พี.เอส. คอนซัลติ้ง เซอร์วิส จำกัด
S.P.S. CONSULTING SERVICE CO., LTD.
7 ซอยพหลโยธิน 24 ถนนพหลโยธิน แขวงจอมพล เขตจตุจักร กรุงเทพฯ 10900
7 Soi Phaholyothin 24, Phaholyothin Rd., Jompol, Chatuchak, Bangkok 10900
Tel : (662) 939-4370-72, Fax : (662) 513-4221, E-mail : sale@spscon.com., www.spscon.com

Ref. No. W544/05/26 Report No. 2605/379

B-Pro-2073-1/2020

รายงานผลการวิเคราะห์คุณภาพน้ำ

โครงการ	:	โรงพยาบาลธนบุรี บำรุงเมือง (ส่วนขยาย)
ที่ตั้งโครงการ	:	611 ถนนบำรุงเมือง แขวงคลองมหานาค เขตป้อมปราบศัตรูพ่าย กรุงเทพมหานคร
ชื่อ/ที่อยู่ลูกค้า	:	บริษัท โรงพยาบาลธนบุรี บำรุงเมือง จำกัด
วิธีเก็บตัวอย่าง	:	แบบจ้วง
ผู้เก็บตัวอย่าง	:	นายวิษณุ อยู่สุข บริษัท เอส.พี.เอส. คอนซัลติ้ง เซอร์วิส จำกัด
วันที่เก็บตัวอย่าง	:	22 พฤษภาคม 2569
วันที่รับตัวอย่าง	:	22 พฤษภาคม 2569
วันที่วิเคราะห์	:	22 พฤษภาคม-2 มิถุนายน 2569
วันที่ออกรายงาน	:	4 มิถุนายน 2569

พารามิเตอร์	วิธีวิเคราะห์	ท่อน้ำทิ้งจากหอผึ่งเย็น
pH	Electrometric Method (4500-H^+ B.)	7.3
Free Chlorine (mg/L)	DPD Colorimetric Method (4500-Cl G.)	0.03
Standard plate count (CFU/mL)	Pour Plate Method (9215 B.)	4,100
Legionella spp. (CFU/1,000 mL)	Membrane Filter Technique (9268 C. & E.)	ตรวจไม่พบ

ลักษณะตัวอย่าง: ใส ตะกอนเล็กน้อย

หมายเหตุ:

Method : Standard Methods for the Examination of Water and Wastewater, APHA, AWWA, WEF, 24th Edition, 2023.

ผลการตรวจวิเคราะห์นี้รับรองเฉพาะตัวอย่างที่ได้ทำการวิเคราะห์เท่านั้น

ห้ามคัดถ่ายรายงานผลการตรวจวิเคราะห์เพียงบางส่วนโดยไม่ได้รับอนุญาตจากบริษัทเป็นลายลักษณ์อักษร

Tarapon.

(นางสาววราภรณ์ ชัยสิทธิ์)

ผู้ควบคุมห้องวิเคราะห์

04 / 06 / 69

-------- End of Report --------

บริษัท เอส.พี.เอส. คอนซัลติ้ง เซอร์วิส จำกัด
S.P.S. CONSULTING SERVICE CO., LTD.
7 ซอยพหลโยธิน 24 ถนนพหลโยธิน แขวงจอมพล เขตจตุจักร กรุงเทพฯ 10900
7 Soi Phaholyothin 24, Phaholyothin Rd., Jompol, Chatuchak, Bangkok 10900
Tel : (662) 939-4370-72, Fax : (662) 513-4221, E-mail : sale@spscon.com., www.spscon.com

Ref. No. W518/06/26 Report No. 2606/345

B-Pro-2073-1/2020

รายงานผลการวิเคราะห์คุณภาพน้ำ

โครงการ	:	โรงพยาบาลธนบุรี บำรุงเมือง (ส่วนขยาย)	วันที่เก็บตัวอย่าง	:	18 มิถุนายน 2569
ที่ตั้งโครงการ	:	611 ถนนบำรุงเมือง แขวงคลองมหานาค เขตป้อมปราบศัตรูพ่าย กรุงเทพมหานคร	วันที่รับตัวอย่าง	:	18 มิถุนายน 2569
			วันที่วิเคราะห์	:	18-26 มิถุนายน 2569
ชื่อ/ที่อยู่ลูกค้า	:	บริษัท โรงพยาบาลธนบุรี บำรุงเมือง จำกัด	วันที่ออกรายงาน	:	29 มิถุนายน 2569
วิธีเก็บตัวอย่าง	:	แบบจ้วง			
ผู้เก็บตัวอย่าง	:	นายวิษณุ อยู่สุข บริษัท เอส.พี.เอส. คอนซัลติ้ง เซอร์วิส จำกัด			

พารามิเตอร์	วิธีวิเคราะห์	จุดที่น้ำไหลเข้ามาเติมในระบบหอผึ่งเย็น
pH	Electrometric Method (4500-H^+ B.)	7.4
Free Chlorine (mg/L)	DPD Colorimetric Method (4500-Cl G.)	<0.02
Standard plate count (CFU/mL)	Pour Plate Method (9215 B.)	240
Legionella spp. (CFU/1,000 mL)	Membrane Filter Technique (9268 C. & E.)	ตรวจไม่พบ

ลักษณะตัวอย่าง: ใส

หมายเหตุ:

Method : Standard Methods for the Examination of Water and Wastewater, APHA, AWWA, WEF, 24th Edition, 2023.

ผลการตรวจวิเคราะห์นี้รับรองเฉพาะตัวอย่างที่ได้ทำการวิเคราะห์เท่านั้น

ห้ามคัดถ่ายรายงานผลการตรวจวิเคราะห์เพียงบางส่วนโดยไม่ได้รับอนุญาตจากบริษัทเป็นลายลักษณ์อักษร

Tarapon.

(นางสาววราภรณ์ ชัยสิทธิ์)

ผู้ควบคุมห้องวิเคราะห์

29/06/69

-------- End of Report --------

บริษัท เอส.พี.เอส. คอนซัลติ้ง เซอร์วิส จำกัด
S.P.S. CONSULTING SERVICE CO., LTD.
7 ซอยพหลโยธิน 24 ถนนพหลโยธิน แขวงจอมพล เขตจตุจักร กรุงเทพฯ 10900
7 Soi Phaholyothin 24, Phaholyothin Rd., Jompol, Chatuchak, Bangkok 10900
Tel : (662) 939-4370-72, Fax : (662) 513-4221, E-mail : sale@spscon.com., www.spscon.com

Ref. No. W519/06/26 Report No. 2606/345

B-Pro-2073-1/2020

รายงานผลการวิเคราะห์คุณภาพน้ำ

โครงการ	:	โรงพยาบาลธนบุรี บำรุงเมือง (ส่วนขยาย)	วันที่เก็บตัวอย่าง	:	18 มิถุนายน 2569
ที่ตั้งโครงการ	:	611 ถนนบำรุงเมือง แขวงคลองมหานาค เขตป้อมปราบศัตรูพ่าย กรุงเทพมหานคร	วันที่รับตัวอย่าง	:	18 มิถุนายน 2569
			วันที่วิเคราะห์	:	18-26 มิถุนายน 2569
ชื่อ/ที่อยู่ลูกค้า	:	บริษัท โรงพยาบาลธนบุรี บำรุงเมือง จำกัด	วันที่ออกรายงาน	:	29 มิถุนายน 2569
วิธีเก็บตัวอย่าง	:	แบบจ้วง			
ผู้เก็บตัวอย่าง	:	นายวิษณุ อยู่สุข บริษัท เอส.พี.เอส. คอนซัลติ้ง เซอร์วิส จำกัด			

พารามิเตอร์	วิธีวิเคราะห์	ในอ่างรองรับน้ำหอผึ่งเย็น
pH	Electrometric Method (4500-H^+ B.)	7.4
Free Chlorine (mg/L)	DPD Colorimetric Method (4500-Cl G.)	0.03
Standard plate count (CFU/mL)	Pour Plate Method (9215 B.)	6,100
Legionella spp. (CFU/1,000 mL)	Membrane Filter Technique (9268 C. & E.)	ตรวจไม่พบ

ลักษณะตัวอย่าง: ใส

หมายเหตุ:

Method : Standard Methods for the Examination of Water and Wastewater, APHA, AWWA, WEF, 24th Edition, 2023.

ผลการตรวจวิเคราะห์นี้รับรองเฉพาะตัวอย่างที่ได้ทำการวิเคราะห์เท่านั้น

ห้ามคัดถ่ายรายงานผลการตรวจวิเคราะห์เพียงบางส่วนโดยไม่ได้รับอนุญาตจากบริษัทเป็นลายลักษณ์อักษร

(นางสาววราภรณ์ ชัยสิทธิ์)

ผู้ควบคุมห้องวิเคราะห์

29/06/69

-------- End of Report --------

บริษัท เอส.พี.เอส. คอนซัลติ้ง เซอร์วิส จำกัด
S.P.S. CONSULTING SERVICE CO., LTD.
7 ซอยพหลโยธิน 24 ถนนพหลโยธิน แขวงจอมพล เขตจตุจักร กรุงเทพฯ 10900
7 Soi Phaholyothin 24, Phaholyothin Rd., Jompol, Chatuchak, Bangkok 10900
Tel : (662) 939-4370-72, Fax : (662) 513-4221, E-mail : sale@spscon.com., www.spscon.com

Ref. No. W520/06/26 Report No. 2606/345

B-Pro-2073-1/2020

รายงานผลการวิเคราะห์คุณภาพน้ำ

โครงการ	:	โรงพยาบาลธนบุรี บำรุงเมือง (ส่วนขยาย)
ที่ตั้งโครงการ	:	611 ถนนบำรุงเมือง แขวงคลองมหานาค เขตป้อมปราบศัตรูพ่าย กรุงเทพมหานคร
ชื่อ/ที่อยู่ลูกค้า	:	บริษัท โรงพยาบาลธนบุรี บำรุงเมือง จำกัด
วิธีเก็บตัวอย่าง	:	แบบจ้วง
ผู้เก็บตัวอย่าง	:	นายวิษณุ อยู่สุข บริษัท เอส.พี.เอส. คอนซัลติ้ง เซอร์วิส จำกัด
วันที่เก็บตัวอย่าง	:	18 มิถุนายน 2569
วันที่รับตัวอย่าง	:	18 มิถุนายน 2569
วันที่วิเคราะห์	:	18-26 มิถุนายน 2569
วันที่ออกรายงาน	:	29 มิถุนายน 2569

พารามิเตอร์	วิธีวิเคราะห์	ท่อน้ำทิ้งจากหอผึ่งเย็น
pH	Electrometric Method (4500-H^+ B.)	7.5
Free Chlorine (mg/L)	DPD Colorimetric Method (4500-Cl G.)	0.02
Standard plate count (CFU/mL)	Pour Plate Method (9215 B.)	4,800
Legionella spp. (CFU/1,000 mL)	Membrane Filter Technique (9268 C. & E.)	ตรวจไม่พบ

ลักษณะตัวอย่าง: ใส

หมายเหตุ:

Method : Standard Methods for the Examination of Water and Wastewater, APHA, AWWA, WEF, 24th Edition, 2023.

ผลการตรวจวิเคราะห์นี้รับรองเฉพาะตัวอย่างที่ได้ทำการวิเคราะห์เท่านั้น

ห้ามคัดถ่ายรายงานผลการตรวจวิเคราะห์เพียงบางส่วนโดยไม่ได้รับอนุญาตจากบริษัทเป็นลายลักษณ์อักษร

(นางสาววราภรณ์ ชัยสิทธิ์)

ผู้ควบคุมห้องวิเคราะห์

29 / 06 / 69

-------- End of Report --------

เอกสาร 2-4

ตัวอย่างเอกสารการตรวจสอบอุปกรณ์ดับเพลิง

TK Excellence Co.,Ltd.	รายงานสรุปผลการตรวจสอบ	Page. ...../.....

โครงการ : โรงพยาบาลธนบุรี บำรุงเมือง

ลำดับ	รายงานปัญหาที่พบจากการดำเนินงานตรวจสอบ	แนวทางแก้ไขปัญหาที่พบจากการดำเนินงานตรวจสอบ	ผู้รับผิดชอบ
1	ชั้น B5 [illegible] 4 set	[illegible]	[redacted]
	Heat Detector (MODEL	Heat Detector [illegible] 4 set	
	5601P)	[illegible]	
		(MODEL 5601P)	
2	ชั้น B4 [illegible] 2 set	[illegible]	
	Heat Detector (MODEL	Heat Detector [illegible] 2 set	
	5601P)	[illegible]	
		(MODEL 5601P)	
3	[illegible] Smoke [illegible]	[illegible] Zone	
	Alarm [illegible] FCP [illegible]	[illegible]	
	Zone Spare	20/4/69)	
4	Trouble Open (B4 Zone B01ZA1	[illegible]	
	[illegible]	[illegible]	
	Trouble	[illegible] 20/4/69)	
		[illegible] Alarm Zone [illegible] B4	
		[illegible] FCP [illegible]	
		[illegible] station [illegible]	
		[illegible] - Restock [illegible]	
		[illegible] Zone [illegible]	

สรุปผลการตรวจสอบ :

ทดสอบ : บริษัท ทีเค เอ็กซ์เซลเลนซ์ จำกัด	ตรวจสอบโดย : โรงพยาบาลธนบุรี บำรุงเมือง	อนุมัติโดย : โรงพยาบาลธนบุรี บำรุงเมือง
ลงชื่อ : [redacted]	ลงชื่อ : [redacted]	ลงชื่อ : [redacted]
วันที่ : 23-26/03/69	วันที่ : 18/5/69	วันที่ : 18/5/69

TK Excellence Co.,Ltd.	FIRE ALARM SYSTEM	MAIN CONTROL CHECK SHEET	Page. ...../.....

โครงการ : โรงพยาบาลธนบุรี บำรุงเมือง

สถานที่ติดตั้งตู้ : ห้องช่าง ชั้น 8 ยี่ห้อ : Notifier รุ่น : NPS 3030

หมายเหตุ : ทำเครื่องหมาย [✓] กรณีที่ใช้งานได้ปกติ , [✖] กรณีที่ใช้งานไม่ได้หรือมีความผิดปกติ , [ ] หรือ [-] กรณีไม่มีอุปกรณ์หรือระบบ

ส่วนที่ 1 ตู้ควบคุมระบบแจ้งเหตุเพลิงไหม้ Fire Alarm Control Panel

ลำดับ	รายการ
1	วัดค่าแหล่งจ่ายไฟฟ้า (บันทึกผล) 1.1 Main AC Power อยู่ระหว่าง 220-240 Vac: 230 [✓] 1.2 Charger Battery มากกว่าหรือเท่ากับ 24 Vdc: 27.5 [✓] 1.3 Battery มากกว่าหรือเท่ากับ 24 Vdc: 27.7 [✓]
2	หลอดไฟแสดงสถานะใช้งานได้ตามปกติ (ตรวจสอบด้วยสายตา) Power on [✓] Alarm [✓] Trouble [✓] Monitor [✓] Supervisory [✓]
3	ทดสอบสวิตช์ควบคุม (โดยการกดสวิตช์ตามฟังก์ชั่นการใช้งาน) Lamp Test [✓] Panel Silence [✓] Alarm Silence [✓] Drill [ ] Reset [✓]

ส่วนที่ 3 Computer Color Graphic

ลำดับ	รายการ
1	สถานที่ติดตั้งคอมพิวเตอร์ Computer Desktop (PC) ชื่ออาคาร ธนบุรี บำรุงเมือง ชั้น/ห้อง ห้องช่าง ชั้น 8
2	ชุดคอมพิวเตอร์ 2.1 Computer Desktop (PC) สามารถใช้งานได้ตามปกติ [✓] 2.2 [illegible] Monitor สามารถใช้งานได้ตามปกติ [✓]
3	โปรแกรม 3.1 สามารถแจ้ง Alarm Event เมื่อเกิดเหตุการณ์ [✓] 3.2 สามารถแจ้ง Trouble / Monitor Event เมื่อเกิดเหตุการณ์ [✓] 3.3 สามารถใช้งาน Command ได้ตามปกติ [✓]

ส่วนที่ 2 แผงแสดงผลเพลิงไหม้ Graphic Annunciator

ลำดับ	รายการ
1	Graphic Annunciator ชื่อตู้ / เลขที่ 1 1.1 ตรวจสอบสภาพโดยรวมด้วยสายตา [✓] 1.2 วัดค่า DC Power Supply อยู่ระหว่าง 24 - 26 Vdc [✓] 1.3 ทดสอบด้วยการกด Lamp test แล้วไฟ LED ติดทุกดวง [✓] 1.4 ทดสอบการแสดงผลจริงของอุปกรณ์ ตรงกับ GANN [✓]
2	Graphic Annunciator ชื่อตู้ / เลขที่ 2 1.1 ตรวจสอบสภาพโดยรวมด้วยสายตา [✓] 1.2 วัดค่า DC Power Supply อยู่ระหว่าง 24 - 26 Vdc [✓] 1.3 ทดสอบด้วยการกด Lamp test แล้วไฟ LED ติดทุกดวง [✓] 1.4 ทดสอบการแสดงผลจริงของอุปกรณ์ ตรงกับ GANN [✓]
3	Graphic Annunciator ชื่อตู้ / เลขที่ 1.1 ตรวจสอบสภาพโดยรวมด้วยสายตา [ ] 1.2 วัดค่า DC Power Supply อยู่ระหว่าง 24 - 26 Vdc [ ] 1.3 ทดสอบด้วยการกด Lamp test แล้วไฟ LED ติดทุกดวง [ ] 1.4 ทดสอบการแสดงผลจริงของอุปกรณ์ ตรงกับ GANN [ ]
4	Graphic Annunciator ชื่อตู้ / เลขที่ 1.1 ตรวจสอบสภาพโดยรวมด้วยสายตา [ ] 1.2 วัดค่า DC Power Supply อยู่ระหว่าง 24 - 26 Vdc [ ] 1.3 ทดสอบด้วยการกด Lamp test แล้วไฟ LED ติดทุกดวง [ ] 1.4 ทดสอบการแสดงผลจริงของอุปกรณ์ ตรงกับ GANN [ ]

สรุปผลการตรวจสอบ :

ทดสอบ : บริษัท ทีเค เอ็กซ์เซลเลนซ์ จำกัด	ตรวจสอบโดย : โรงพยาบาลธนบุรี บำรุงเมือง	อนุมัติโดย : โรงพยาบาลธนบุรี บำรุงเมือง
ลงชื่อ : [redacted]	ลงชื่อ : [redacted]	ลงชื่อ : [redacted]
วันที่ : 23-26/03/69	วันที่ : 18/5/69	วันที่ : 18/5/69

FIRE ALARM SYSTEM

Project : บำรุงรักษาระบบสัญญาณแจ้งเหตุเพลิงไหม้ โรงพยาบาลธนบุรี บำรุงเมือง ประจำปี 2569

Building : Location :

Service Date : 23-26/03/69

Item	Front Side	In Side	Battery
FACP 1			

COMMENT :

FIRE ALARM SYSTEM

Project : บำรุงรักษาระบบสัญญาณแจ้งเหตุเพลิงไหม้ โรงพยาบาลธนบุรี บำรุงเมือง ประจำปี 2569

Building : Location :

Service Date : 23-26/03/69

Item	Front Side	In Side	Battery
GA/ANN 1			No/Battery
GA/ANN 2			

COMMENT :

FIRE ALARM SYSTEM

Project : บำรุงรักษาระบบสัญญาณแจ้งเหตุเพลิงไหม้ โรงพยาบาลธนบุรี บำรุงเมือง ประจำปี 2569

Building : Location :

Service Date : 23-26/03/69

Item	Computer	PC	Battery
Monitor			No/Battery

COMMENT :

TK Excellence Co.,Ltd.	FIRE ALARM SYSTEM	DEVICE CHECK SHEET	Page. ...... / ......

โครงการ : โรงพยาบาลธนบุรี บำรุงเมือง

สถานที่ติดตั้งตู้ : ห้องช่าง ชั้น 8 ยี่ห้อ : Notifier รุ่น : NPS 3030

หมายเหตุ : ทำเครื่องหมาย [✓] กรณีปกติหรือผ่านการทดสอบ , [✖] กรณีที่ใช้งานไม่ได้หรือมีความผิดปกติ [ ] หรือ [-] กรณีไม่มีอุปกรณ์หรือไม่สามารถตรวจสอบได้

ลำดับ	ชนิดอุปกรณ์	สถานที่ / ตำแหน่ง ติดตั้งอุปกรณ์	หมายเลขอุปกรณ์ / หมายเลขโซน	ตรวจสอบครั้งที่ 1	2	3	4	ตรวจสอบด้วยสายตา	ทำความสะอาด	ทดสอบอุปกรณ์	สรุปผลการทดสอบ	หมายเหตุ
1	Heat	ลานจอดชั้น B4	B4ZD3-01	✓				✓	✓	✓	✓	
2	Heat	ลานจอดชั้น B4	B4ZD3-02	✓				✓	✓	✓	✓	
3	Heat	ลานจอดชั้น B4	B4ZD3-03	✓				✓	✓	✓	✓	
4	Heat	ลานจอดชั้น B4	B4ZD3-04	✓				✓	✓	✓	✓	
5	Heat	ลานจอดชั้น B4	B4ZD3-05	✓				✓	✓	✓	✓	
6	Heat	ห้องเก็บของ	B4ZD3-06	✓				✓	-	-	-	ติดตั้งที่ไม่สะดวก
7	Heat	ห้องเก็บของ	B4ZD3-07	✓				✓	-	-	-	ติดตั้งที่ไม่สะดวก
8	Heat	ห้องเก็บของ	B4ZD3-08	✓				✓	-	-	-	ติดตั้งที่ไม่สะดวก
9	Heat	ลานจอดชั้น B4	B4ZD3-09	✓				✓	✓	✓	✓	
10	Heat	ลานจอดชั้น B4	B4ZD3-10	✓				✓	✓	✓	✓	
11	Heat	ลานจอดชั้น B4	B4ZD3-11	✓				✓	✓	✓	✓	
12	Heat	ลานจอดชั้น B4	B4ZD3-12	✓				✓	✓	✓	✓	
13	Heat	ลานจอดชั้น B4	B4ZD3-13	✓				✓	✓	✓	✓	
14	Heat	ลานจอดชั้น B4	B4ZD3-14	✓				✓	✓	✓	✓	
15	Heat	ลานจอดชั้น B4	B4ZD3-15	✓				✓	✓	✓	✓	
16	Heat	ลานจอดชั้น B4	B4ZD3-16	✓				✓	✓	✓	✓	
17	Heat	ลานจอดชั้น B4	B4ZD3-17	✓				✓	✓	✓	✓	
18	Heat	ลานจอดชั้น B4	B4ZD3-18	✓				✓	✓	✓	✓	
19	Heat	ลานจอดชั้น B4	B4ZD3-19	✓				✓	✓	✓	✓	
20	Heat	ลานจอดชั้น B4	B4ZD3-20	✓				✓	✓	✓	✓	

สรุปผลการตรวจสอบ : โดยรวมอุปกรณ์ใช้งานได้ปกติ

ทดสอบ : บริษัท ทีเค เอ็กซ์เซลเลนซ์ จำกัด	ตรวจสอบโดย : โรงพยาบาลธนบุรี บำรุงเมือง	อนุมัติโดย : โรงพยาบาลธนบุรี บำรุงเมือง
ลงชื่อ : [redacted]	ลงชื่อ : [redacted]	ลงชื่อ : [redacted]
วันที่ : 23-26/03/69	วันที่ : 18/5/69	วันที่ : 18 พ.ค. 69

TK Excellence Co.,Ltd.	FIRE ALARM SYSTEM	DEVICE CHECK SHEET	Page. ...... / ......

โครงการ : โรงพยาบาลธนบุรี บำรุงเมือง

สถานที่ติดตั้งตู้ : ห้องช่าง ชั้น 8 ยี่ห้อ : Notifier รุ่น : NPS 3030

หมายเหตุ : ทำเครื่องหมาย [✓] กรณีปกติหรือผ่านการทดสอบ , [✖] กรณีที่ใช้งานไม่ได้หรือมีความผิดปกติ [ ] หรือ [-] กรณีไม่มีอุปกรณ์หรือไม่สามารถตรวจสอบได้

ลำดับ	ชนิดอุปกรณ์	สถานที่ / ตำแหน่ง ติดตั้งอุปกรณ์	หมายเลขอุปกรณ์ / หมายเลขโซน	ตรวจสอบครั้งที่ 1	2	3	4	ตรวจสอบด้วยสายตา	ทำความสะอาด	ทดสอบอุปกรณ์	สรุปผลการทดสอบ	หมายเหตุ
21	Heat	ลานจอดชั้น B4	B4ZD3-21	✓				✓	✓	✓	✓	
22	Heat	ลานจอดชั้น B4	B4ZD3-22	✓				✓	-	-	-	ติดตั้งที่ไม่สะดวก
23	Heat	ลานจอดชั้น B4	B4ZD3-23	✓				✓	-	-	-	ติดตั้งที่ไม่สะดวก
24	Heat	ลานจอดชั้น B4	B4ZD3-24	✓				✓	-	-	-	ติดตั้งที่ไม่สะดวก
25	Heat	ลานจอดชั้น B4	B4ZD3-25	✓				✓	-	-	-	ติดตั้งที่ไม่สะดวก
26	Heat	ลานจอดชั้น B4	B4ZD3-26	✓				✓	-	-	-	ติดตั้งที่ไม่สะดวก
27	Heat	ลานจอดชั้น B4	B4ZD3-27	✓				✓	-	-	-	ติดตั้งที่ไม่สะดวก
28	Heat	ลานจอดชั้น B4	B4ZD3-28	✓				✓	-	-	-	ติดตั้งที่ไม่สะดวก
29	Heat	ลานจอดชั้น B4	B4ZD3-29	✓				✓	-	-	-	ติดตั้งที่ไม่สะดวก
30	Heat	ลานจอดชั้น B4	B4ZD3-30	✓				✓	-	-	-	ติดตั้งที่ไม่สะดวก
31	Heat	ลานจอดชั้น B4	B4ZD3-31	✓				✓	-	-	-	ติดตั้งที่ไม่สะดวก
32	Heat	ลานจอดชั้น B4	B4ZD3-32	✓				✓	-	-	-	ติดตั้งที่ไม่สะดวก
33	Heat	ลานจอดชั้น B4	B4ZD3-33	✓				✓	-	-	-	ติดตั้งที่ไม่สะดวก
34	Heat	ลานจอดชั้น B4	B4ZD3-34	✓				✓	-	-	-	ติดตั้งที่ไม่สะดวก
35	Heat	ลานจอดชั้น B4	B4ZD3-35	✓				✓	-	-	-	ติดตั้งที่ไม่สะดวก
36	Heat	ลานจอดชั้น B4	B4ZD3-36	✓				✓	-	-	-	ติดตั้งที่ไม่สะดวก
37	Heat	ลานจอดชั้น B4	B4ZD3-37	✓				✓	✓	✓	✓	
38	Heat	ลานจอดชั้น B4	B4ZD3-38	✓				✓	✓	✓	✓	
39	Heat	ลานจอดชั้น B4	B4ZD3-39	✓				✓	✓	✓	✓	
40	Heat	ลานจอดชั้น B4	B4ZD3-40	✓				✓	✓	✓	✓	

สรุปผลการตรวจสอบ : โดยรวมอุปกรณ์ใช้งานได้ปกติ

ทดสอบ : บริษัท ทีเค เอ็กซ์เซลเลนซ์ จำกัด	ตรวจสอบโดย : โรงพยาบาลธนบุรี บำรุงเมือง	อนุมัติโดย : โรงพยาบาลธนบุรี บำรุงเมือง
ลงชื่อ : [redacted]	ลงชื่อ : [redacted]	ลงชื่อ : [redacted]
วันที่ : 23-26/03/69	วันที่ : 18/5/69	วันที่ : 18 พ.ค. 69

TK Excellence Co.,Ltd.	FIRE ALARM SYSTEM	DEVICE CHECK SHEET	Page. ...... / ......

โครงการ : โรงพยาบาลธนบุรี บำรุงเมือง

สถานที่ติดตั้งตู้ : ห้องช่าง ชั้น 8 ยี่ห้อ : Notifier รุ่น : NPS 3030

หมายเหตุ : ทำเครื่องหมาย [✓] กรณีปกติหรือผ่านการทดสอบ , [✖] กรณีที่ใช้งานไม่ได้หรือมีความผิดปกติ [ ] หรือ [-] กรณีไม่มีอุปกรณ์หรือไม่สามารถตรวจสอบได้

ลำดับ	ชนิดอุปกรณ์	สถานที่ / ตำแหน่ง ติดตั้งอุปกรณ์	หมายเลขอุปกรณ์ / หมายเลขโซน	ตรวจสอบครั้งที่ 1	2	3	4	ตรวจสอบด้วยสายตา	ทำความสะอาด	ทดสอบอุปกรณ์	สรุปผลการทดสอบ	หมายเหตุ
41	Heat	ลานจอดชั้น B4	B4ZD3-41	✓				✓	✓	✓	✓	
42	Heat	ลานจอดชั้น B4	B4ZD3-42	✓				✓	✓	✓	✓	
43	Heat	ลานจอดชั้น B4	B4ZD3-43	✓				✓	✓	✓	✓	
44	Heat	ลานจอดชั้น B4	B4ZD3-44	✓				✓	✓	✓	✓	
45	Heat	ลานจอดชั้น B4	B4ZD3-45	✓				✓	✓	✓	✓	
46	Heat	ลานจอดชั้น B4	B4ZD3-46	✓				✓	✓	✓	✓	
47	Heat	ลานจอดชั้น B4	B4ZD3-47	✓				✓	✓	✓	✓	
48	Heat	ลานจอดชั้น B4	B4ZD3-48	✓				✓	✓	✓	✓	
49	Heat	ลานจอดชั้น B4	B4ZD3-49	✓				✓	✓	✓	✓	
50	Heat	ลานจอดชั้น B4	B4ZD3-50	✓				✓	✓	✓	✓	
51	Heat	ลานจอดชั้น B4	B4ZD3-51	✓				✓	✓	✓	✓	
52	Heat	ลานจอดชั้น B4	B4ZD3-52	✓				✓	✓	✓	✓	
53	Heat	ลานจอดชั้น B4	B4ZD3-53	✓				✓	✓	✓	✓	
54	Heat	ลานจอดชั้น B4	B4ZD3-54	✓				✓	✓	✓	✓	
55	Heat	ลานจอดชั้น B4	B4ZD3-55	✓				✓	✓	✓	✓	
56	Heat	ลานจอดชั้น B4	B4ZD3-56	✓				✓	✓	✓	✓	
57	Heat	ลานจอดชั้น B4	B4ZD3-57	✓				✓	✓	✓	✓	
58	Heat	ลานจอดชั้น B4	B4ZD3-58	✓				✓	✓	✓	✓	
59	Heat	ลานจอดชั้น B4	B4ZD3-59	✓				✓	✓	✓	✓	
60	Heat	ลานจอดชั้น B4	B4ZD3-60	✓				✓	✓	✓	✓	

สรุปผลการตรวจสอบ : โดยรวมอุปกรณ์ใช้งานได้ปกติ

ทดสอบ : บริษัท ทีเค เอ็กซ์เซลเลนซ์ จำกัด	ตรวจสอบโดย : โรงพยาบาลธนบุรี บำรุงเมือง	อนุมัติโดย : โรงพยาบาลธนบุรี บำรุงเมือง
ลงชื่อ : [redacted]	ลงชื่อ : [redacted]	ลงชื่อ : [redacted]
วันที่ : 23-26/03/69	วันที่ : 18/5/69	วันที่ : 18 พ.ค. 69

TK Excellence Co.,Ltd.	FIRE ALARM SYSTEM	DEVICE CHECK SHEET	Page. ...... / ......

โครงการ : โรงพยาบาลธนบุรี บำรุงเมือง

สถานที่ติดตั้งตู้ : ห้องช่าง ชั้น 8 ยี่ห้อ : Notifier รุ่น : NPS 3030

หมายเหตุ : ทำเครื่องหมาย [✓] กรณีปกติหรือผ่านการทดสอบ , [✱] กรณีที่ใช้งานไม่ได้หรือมีความผิดปกติ ,[ ] หรือ [-] กรณีไม่มีอุปกรณ์หรือไม่สามารถตรวจสอบได้

ลำดับ	ชนิดอุปกรณ์	สถานที่ / ตำแหน่ง ติดตั้งอุปกรณ์	หมายเลขอุปกรณ์ / หมายเลขโซน	ตรวจสอบครั้งที่				ตรวจสอบด้วยสายตา	ทำความสะอาด	ทดสอบอุปกรณ์	สรุปผลการทดสอบ	หมายเหตุ
				1	2	3	4					
61	Heat	ลานจอดชั้น B4	B4ZD3-61	✓				✓	✓	✓	✓	
62	Heat	ลานจอดชั้น B4	B4ZD3-62	✓				✓	✓	✓	✓	
63	Heat	ลานจอดชั้น B4	B4ZD3-63	✓				✓	✓	✓	✓	
64	Heat	ลานจอดชั้น B4	B4ZD3-64	✓				✓	✓	✓	✓	
65	Heat	ลานจอดชั้น B4	B4ZD3-65	✓				✓	✓	✓	✓	
66	Heat	ลานจอดชั้น B4	B4ZD3-66	✓				✓	✓	✓	✓	
67	Heat	ลานจอดชั้น B4	B4ZD3-67	✓				✓	✓	✓	✓	
68	Heat	ลานจอดชั้น B4	B4ZD3-68	✓				✓	✓	✓	✓	
69	Heat	ลานจอดชั้น B4	B4ZD3-69	✓				✓	✓	✓	✓	
70	Heat	ลานจอดชั้น B4	B4ZD3-70	✓				✓	✓	✓	✓	
71	Heat	ลานจอดชั้น B4	B4ZD3-71	✓				✓	✓	✓	✓	
72	Heat	ลานจอดชั้น B4	B4ZD3-72	✓				✓	✓	✓	✓	
73	Heat	ลานจอดชั้น B4	B4ZD3-73	✓				✓	✓	✓	✓	
74	Heat	ลานจอดชั้น B4	B4ZD3-74	✓				✓	✓	✓	✓	
75	Heat	ลานจอดชั้น B4	B4ZD3-75	✓				✓	✓	✓	✓	
76	Heat	ลานจอดชั้น B4	B4ZD3-76	✓				✓	✓	✓	✓	
77	Heat	ลานจอดชั้น B4	B4ZD3-77	✓				✓	✓	✓	✓	
78	Heat	ลานจอดชั้น B4	B4ZD3-78	✓				✓	✓	✓	✓	
79	Heat	ลานจอดชั้น B4	B4ZD3-79	✓				✓	✓	✓	✓	
80	Heat	ลานจอดชั้น B4	B4ZD3-80	✓				✓	✓	✓	✓	

สรุปผลการตรวจสอบ : โดยรวมอุปกรณ์ใช้งานได้ปกติ

ทดสอบ : บริษัท ทีเค เอ็กซ์เซลเลนซ์ จำกัด	ตรวจสอบโดย : โรงพยาบาลธนบุรี บำรุงเมือง	อนุมัติโดย : โรงพยาบาลธนบุรี บำรุงเมือง
ลงชื่อ : [redacted]	ลงชื่อ : [redacted]	ลงชื่อ : [redacted]
วันที่ : 25-26/05/69	วันที่ : 18/5/69	วันที่ : 18 พ.ค. 69

TK Excellence Co.,Ltd.	FIRE ALARM SYSTEM	DEVICE CHECK SHEET	Page. ...... / ......

โครงการ : โรงพยาบาลธนบุรี บำรุงเมือง

สถานที่ติดตั้งตู้ : ห้องช่าง ชั้น 8 ยี่ห้อ : Notifier รุ่น : NPS 3030

หมายเหตุ : ทำเครื่องหมาย [✓] กรณีปกติหรือผ่านการทดสอบ , [✱] กรณีที่ใช้งานไม่ได้หรือมีความผิดปกติ ,[ ] หรือ [-] กรณีไม่มีอุปกรณ์หรือไม่สามารถตรวจสอบได้

ลำดับ	ชนิดอุปกรณ์	สถานที่ / ตำแหน่ง ติดตั้งอุปกรณ์	หมายเลขอุปกรณ์ / หมายเลขโซน	ตรวจสอบครั้งที่				ตรวจสอบด้วยสายตา	ทำความสะอาด	ทดสอบอุปกรณ์	สรุปผลการทดสอบ	หมายเหตุ
				1	2	3	4					
81	Heat	ลานจอดชั้น B4	B4ZD3-81	✓				✓	✓	✓	✓	
82	Heat	ลานจอดชั้น B4	B4ZD3-82	✓				✓	✓	✓	✓	
83	Heat	ลานจอดชั้น B4	B4ZD3-83	✓				✓	✓	✓	✓	
84	Heat	ลานจอดชั้น B4	B4ZD3-84	✓				✓	✓	✓	✓	
85	Heat	ลานจอดชั้น B4	B4ZD3-85	✓				✓	✓	✓	✓	
86	Heat	ลานจอดชั้น B4	B4ZD3-86	✓				✓	✓	✓	✓	
87	Heat	ลานจอดชั้น B4	B4ZD3-87	✓				✓	✓	✓	✓	
88	Heat	ลานจอดชั้น B4	B4ZD3-88	✓				✓	✓	✓	✓	
89	Heat	ลานจอดชั้น B4	B4ZD3-89	✓				✓	✓	✓	✓	
90	Heat	ลานจอดชั้น B4	B4ZD3-90	✓				✓	✓	✓	✓	
91	Heat	ลานจอดชั้น B4	B4ZD3-91	✓				✓	✓	✓	✓	
92	Heat	ลานจอดชั้น B4	B4ZD3-92	✓				✓	✓	✓	✓	
93	Heat	ลานจอดชั้น B4	B4ZD3-93	✓				✓	✓	✓	✓	
94	Heat	ลานจอดชั้น B4	B4ZD3-94	✓				✓	✓	✓	✓	
95	Heat	ลานจอดชั้น B4	B4ZD3-95	✓				✓	✓	✓	✓	
96	Heat	ลานจอดชั้น B4	B4ZD3-96	✓				✓	✓	✓	✓	
97	Heat	ลานจอดชั้น B4	B4ZD3-97	✓				✓	✓	✓	✓	
98	Heat	ลานจอดชั้น B4	B4ZD3-98	✓				✓	✓	✓	✓	
99	Heat	ลานจอดชั้น B4	B4ZD3-99	✓				✓	✓	✓	✓	
100	Heat	ลานจอดชั้น B4	B4ZD3-100	✓				✓	✓	✓	✓	

สรุปผลการตรวจสอบ : โดยรวมอุปกรณ์ใช้งานได้ปกติ

ทดสอบ : บริษัท ทีเค เอ็กซ์เซลเลนซ์ จำกัด	ตรวจสอบโดย : โรงพยาบาลธนบุรี บำรุงเมือง	อนุมัติโดย : โรงพยาบาลธนบุรี บำรุงเมือง
ลงชื่อ : [redacted]	ลงชื่อ : [redacted]	ลงชื่อ : [redacted]
วันที่ : 25-26/05/69	วันที่ : 18/5/69	วันที่ : 18 พ.ค. 69

TK Excellence Co.,Ltd.	FIRE ALARM SYSTEM	DEVICE CHECK SHEET	Page. ...... / ......

โครงการ : โรงพยาบาลธนบุรี บำรุงเมือง

สถานที่ติดตั้งตู้ : ห้องช่าง ชั้น 8 ยี่ห้อ : Notifier รุ่น : NPS 3030

หมายเหตุ : ทำเครื่องหมาย [✓] กรณีปกติหรือผ่านการทดสอบ , [✱] กรณีที่ใช้งานไม่ได้หรือมีความผิดปกติ ,[ ] หรือ [-] กรณีไม่มีอุปกรณ์หรือไม่สามารถตรวจสอบได้

ลำดับ	ชนิดอุปกรณ์	สถานที่ / ตำแหน่ง ติดตั้งอุปกรณ์	หมายเลขอุปกรณ์ / หมายเลขโซน	ตรวจสอบครั้งที่				ตรวจสอบด้วยสายตา	ทำความสะอาด	ทดสอบอุปกรณ์	สรุปผลการทดสอบ	หมายเหตุ
				1	2	3	4					
101	Heat	ลานจอดชั้น B4	B4ZD3-101	✓				✓	✓	✓	✓	
102	Heat	ลานจอดชั้น B4	B4ZD3-102	✓				✓	✓	✓	✓	
103	Heat	ลานจอดชั้น B4	B4ZD3-103	✓				✓	✓	✓	✓	
104	Heat	ลานจอดชั้น B4	B4ZD3-104	✓				✓	✓	✓	✓	
105	Heat	ลานจอดชั้น B4	B4ZD3-105	✓				✓	✓	✓	✓	
106	Heat	ลานจอดชั้น B4	B4ZD3-106	✓				✓	✓	✓	✓	
107	Heat	ลานจอดชั้น B4	B4ZD3-107	✓				✓	✓	✓	✓	
108												
109												
110												
111												
112												
113												
114												
115												
116												
117												
118												
119												
120												

สรุปผลการตรวจสอบ : โดยรวมอุปกรณ์ใช้งานได้ปกติ

ทดสอบ : บริษัท ทีเค เอ็กซ์เซลเลนซ์ จำกัด	ตรวจสอบโดย : โรงพยาบาลธนบุรี บำรุงเมือง	อนุมัติโดย : โรงพยาบาลธนบุรี บำรุงเมือง
ลงชื่อ : [redacted]	ลงชื่อ : [redacted]	ลงชื่อ : [redacted]
วันที่ : 25-26/05/69	วันที่ : 18/5/69	วันที่ : 19 พ.ค. 69

TK Excellence Co.,Ltd.	FIRE ALARM SYSTEM	DEVICE CHECK SHEET	Page. ...... / ......

โครงการ : โรงพยาบาลธนบุรี บำรุงเมือง

สถานที่ติดตั้งตู้ : ห้องช่าง ชั้น 8 ยี่ห้อ : Notifier รุ่น : NPS 3030

หมายเหตุ : ทำเครื่องหมาย [✓] กรณีปกติหรือผ่านการทดสอบ , [✱] กรณีที่ใช้งานไม่ได้หรือมีความผิดปกติ ,[ ] หรือ [-] กรณีไม่มีอุปกรณ์หรือไม่สามารถตรวจสอบได้

ลำดับ	ชนิดอุปกรณ์	สถานที่ / ตำแหน่ง ติดตั้งอุปกรณ์	หมายเลขอุปกรณ์ / หมายเลขโซน	ตรวจสอบครั้งที่				ตรวจสอบด้วยสายตา	ทำความสะอาด	ทดสอบอุปกรณ์	สรุปผลการทดสอบ	หมายเหตุ
				1	2	3	4					
1	Heat	ลานจอดชั้น B4	B4ZD2-01	✓				✓	✓	✓	✓	
2	Heat	ลานจอดชั้น B4	B4ZD2-02	✓				✓	✓	✓	✓	
3	Heat	ลานจอดชั้น B4	B4ZD2-03	✓				✓	✓	✓	✓	
4	Heat	ลานจอดชั้น B4	B4ZD2-04	✓				✓	✓	✓	✓	
5	Heat	ลานจอดชั้น B4	B4ZD2-05	✓				✓	✓	✓	✓	
6	Heat	ลานจอดชั้น B4	B4ZD2-06	✓				✓	✓	✓	✓	
7	Heat	ลานจอดชั้น B4	B4ZD2-07	✓				✓	✓	✓	✓	
8	Heat	ลานจอดชั้น B4	B4ZD2-08	✓				✓	✓	✓	✓	
9	Heat	ลานจอดชั้น B4	B4ZD2-09	✓				✓	✓	✓	✓	
10	Heat	ลานจอดชั้น B4	B4ZD2-10	✓				✓	✓	✓	✓	
11	Heat	ลานจอดชั้น B4	B4ZD2-11	✓				✓	✓	✓	✓	
12	Heat	ลานจอดชั้น B4	B4ZD2-12	✓				✓	✓	✓	✓	
13	Heat	ลานจอดชั้น B4	B4ZD2-13	✓				✓	✓	✓	✓	
14	Heat	ลานจอดชั้น B4	B4ZD2-14	✓				✓	-	-	-	ตัวหัวไม่สะอาด
15	Heat	ลานจอดชั้น B4	B4ZD2-15	✓				✓	✓	✓	✓	
16	Heat	ลานจอดชั้น B4	B4ZD2-16	✓				✓	-	-	-	ตัวหัวไม่สะอาด
17	Heat	ลานจอดชั้น B4	B4ZD2-17	✓				✓	✓	✓	✓	
18	Heat	ลานจอดชั้น B4	B4ZD2-18	✓				✓	✓	✓	✓	
19	Heat	ลานจอดชั้น B4	B4ZD2-19	✓				✓	✓	✓	✓	
20	Heat	ลานจอดชั้น B4	B4ZD2-20	✓				✓	✓	✓	✓	

สรุปผลการตรวจสอบ : โดยรวมอุปกรณ์ใช้งานได้ปกติ

ทดสอบ : บริษัท ทีเค เอ็กซ์เซลเลนซ์ จำกัด	ตรวจสอบโดย : โรงพยาบาลธนบุรี บำรุงเมือง	อนุมัติโดย : โรงพยาบาลธนบุรี บำรุงเมือง
ลงชื่อ : [redacted]	ลงชื่อ : [redacted]	ลงชื่อ : [redacted]
วันที่ : 25-26/05/69	วันที่ : 18/5/69	วันที่ : 17 พ.ค. 69

TK Excellence Co.,Ltd.	FIRE ALARM SYSTEM	DEVICE CHECK SHEET	Page. ...../.....

โครงการ : โรงพยาบาลธนบุรี บำรุงเมือง

สถานที่ติดตั้งตู้ : ห้องช่าง ชั้น 8 ยี่ห้อ : Notifier รุ่น : NPS 3030

หมายเหตุ : ทำเครื่องหมาย [✓] กรณีปกติหรือผ่านการทดสอบ , [✖] กรณีที่ใช้งานไม่ได้หรือมีความผิดปกติ [ ] หรือ [-] กรณีไม่มีอุปกรณ์หรือไม่สามารถตรวจสอบได้

ลำดับ	ชนิดอุปกรณ์	สถานที่ / ตำแหน่ง ติดตั้งอุปกรณ์	หมายเลขอุปกรณ์ / หมายเลขโซน	ตรวจสอบครั้งที่ 1	2	3	4	ตรวจสอบขั้วสายไฟ	ทำความสะอาด	ทดสอบอุปกรณ์	สรุปผลการทดสอบ	หมายเหตุ
21	Heat	ลานจอดชั้น B4	B4ZD2-21	✓				✓	✓	✓	✓	
22	Heat	ลานจอดชั้น B4	B4ZD2-22	✓				✓	✓	✓	✓	
23	Heat	ลานจอดชั้น B4	B4ZD2-23	✓				✓	✓	✓	✓	
24	Heat	ลานจอดชั้น B4	B4ZD2-24	✓				✓	✓	✓	✓	
25	Heat	ลานจอดชั้น B4	B4ZD2-25	✓				✓	✓	✓	✓	
26	Heat	ลานจอดชั้น B4	B4ZD2-26	✓				✓	✓	✓	✓	
27	Heat	ลานจอดชั้น B4	B4ZD2-27	✓				✓	✓	✓	✓	
28	Heat	ลานจอดชั้น B4	B4ZD2-28	✓				✓	✓	✓	✓	
29	Heat	ลานจอดชั้น B4	B4ZD2-29	✓				✓	✓	✓	✓	
30	Heat	ลานจอดชั้น B4	B4ZD2-30	✓				✓	✓	✓	✓	
31	Heat	ลานจอดชั้น B4	B4ZD2-31	✓				✓	✓	✓	✓	
32	Heat	ลานจอดชั้น B4	B4ZD2-32	✓				✓	✓	✓	✓	
33	Heat	ลานจอดชั้น B4	B4ZD2-33	✓				✓	✓	✓	✓	
34	Heat	ลานจอดชั้น B4	B4ZD2-34	✓				✓	-	-	-	พื้นที่ไม่สะดวก
35	Heat	ลานจอดชั้น B4	B4ZD2-35	✓				✓	✓	✓	✓	
36	Heat	ลานจอดชั้น B4	B4ZD2-36	✓				✓	✓	✓	✓	
37	Heat	ลานจอดชั้น B4	B4ZD2-37	✓				✓	✓	✓	✓	
38	Heat	ลานจอดชั้น B4	B4ZD2-38	✓				✓	-	-	-	อุปกรณ์ที่เสีย B4-D38
39	Heat	ลานจอดชั้น B4	B4ZD2-39	✓				✓	✓	✓	✓	
40	Heat	ลานจอดชั้น B4	B4ZD2-40	✓				✓	✓	✓	✓	

สรุปผลการตรวจสอบ : Heat Detector B4ZD2-38 เสีย 1 Set

ทดสอบ : บริษัท ทีเค เอ็กซ์เซลเลนซ์ จำกัด	ตรวจสอบโดย : โรงพยาบาลธนบุรี บำรุงเมือง	อนุมัติโดย : โรงพยาบาลธนบุรี บำรุงเมือง
ลงชื่อ : [redacted]	ลงชื่อ : [redacted]	ลงชื่อ : [redacted]
วันที่ : 23-26/03/69	วันที่ : 18/5/69	วันที่ : 19 พ.ค. 69

TK Excellence Co.,Ltd.	FIRE ALARM SYSTEM	DEVICE CHECK SHEET	Page. ...../.....

โครงการ : โรงพยาบาลธนบุรี บำรุงเมือง

สถานที่ติดตั้งตู้ : ห้องช่าง ชั้น 8 ยี่ห้อ : Notifier รุ่น : NPS 3030

หมายเหตุ : ทำเครื่องหมาย [✓] กรณีปกติหรือผ่านการทดสอบ , [✖] กรณีที่ใช้งานไม่ได้หรือมีความผิดปกติ [ ] หรือ [-] กรณีไม่มีอุปกรณ์หรือไม่สามารถตรวจสอบได้

ลำดับ	ชนิดอุปกรณ์	สถานที่ / ตำแหน่ง ติดตั้งอุปกรณ์	หมายเลขอุปกรณ์ / หมายเลขโซน	ตรวจสอบครั้งที่ 1	2	3	4	ตรวจสอบขั้วสายไฟ	ทำความสะอาด	ทดสอบอุปกรณ์	สรุปผลการทดสอบ	หมายเหตุ
41	Heat	ลานจอดชั้น B4	B4ZD2-41	✓				✓	-	-	-	พื้นที่ไม่สะดวก
42	Heat	ลานจอดชั้น B4	B4ZD2-42	✓				✓	-	-	-	พื้นที่ไม่สะดวก
43	Heat	ลานจอดชั้น B4	B4ZD2-43	✓				✓	-	-	-	พื้นที่ไม่สะดวก
44	Heat	ลานจอดชั้น B4	B4ZD2-44	✓				✓	✓	✓	✓	
45	Heat	ลานจอดชั้น B4	B4ZD2-45	✓				✓	-	-	-	พื้นที่ไม่สะดวก
46	Heat	ลานจอดชั้น B4	B4ZD2-46	✓				✓	✓	✓	✓	
47	Heat	ลานจอดชั้น B4	B4ZD2-47	✓				✓	✓	✓	✓	
48	Heat	ลานจอดชั้น B4	B4ZD2-48	✓				✓	-	-	-	พื้นที่ไม่สะดวก
49	Heat	ลานจอดชั้น B4	B4ZD2-49	✓				✓	✓	✓	✓	
50	Heat	ลานจอดชั้น B4	B4ZD2-50	✓				✓	✓	✓	✓	
51	Heat	ลานจอดชั้น B4	B4ZD2-51	✓				✓	✓	✓	✓	
52	Heat	ลานจอดชั้น B4	B4ZD2-52	✓				✓	✓	✓	✓	
53	Heat	ลานจอดชั้น B4	B4ZD2-53	✓				✓	✓	✓	✓	
54	Heat	ลานจอดชั้น B4	B4ZD2-54	✓				✓	✓	✓	✓	
55	Heat	ลานจอดชั้น B4	B4ZD2-55	✓				✓	✓	✓	✓	
56	Heat	ลานจอดชั้น B4	B4ZD2-56	✓				✓	✓	✓	✓	
57	Heat	ลานจอดชั้น B4	B4ZD2-57	✓				✓	✓	✓	✓	
58	Heat	ลานจอดชั้น B4	B4ZD2-58	✓				✓	✓	✓	✓	
59	Heat	ลานจอดชั้น B4	B4ZD2-59	✓				✓	-	-	-	พื้นที่ไม่สะดวก
60	Heat	ลานจอดชั้น B4	B4ZD2-60	✓				✓	✓	✓	✓	

สรุปผลการตรวจสอบ : โดยรวมอุปกรณ์ใช้งานได้ปกติ

ทดสอบ : บริษัท ทีเค เอ็กซ์เซลเลนซ์ จำกัด	ตรวจสอบโดย : โรงพยาบาลธนบุรี บำรุงเมือง	อนุมัติโดย : โรงพยาบาลธนบุรี บำรุงเมือง
ลงชื่อ : [redacted]	ลงชื่อ : [redacted]	ลงชื่อ : [redacted]
วันที่ : 23-26/03/69	วันที่ : 18/5/69	วันที่ : 19 พ.ค. 69

TK Excellence Co.,Ltd.	FIRE ALARM SYSTEM	DEVICE CHECK SHEET	Page. ...../.....

โครงการ : โรงพยาบาลธนบุรี บำรุงเมือง

สถานที่ติดตั้งตู้ : ห้องช่าง ชั้น 8 ยี่ห้อ : Notifier รุ่น : NPS 3030

หมายเหตุ : ทำเครื่องหมาย [✓] กรณีปกติหรือผ่านการทดสอบ , [✖] กรณีที่ใช้งานไม่ได้หรือมีความผิดปกติ [ ] หรือ [-] กรณีไม่มีอุปกรณ์หรือไม่สามารถตรวจสอบได้

ลำดับ	ชนิดอุปกรณ์	สถานที่ / ตำแหน่ง ติดตั้งอุปกรณ์	หมายเลขอุปกรณ์ / หมายเลขโซน	ตรวจสอบครั้งที่ 1	2	3	4	ตรวจสอบขั้วสายไฟ	ทำความสะอาด	ทดสอบอุปกรณ์	สรุปผลการทดสอบ	หมายเหตุ
61	Heat	ลานจอดชั้น B4	B4ZD3-61	✓				✓	✓	✓	✓	
62	Heat	ลานจอดชั้น B4	B4ZD3-62	✓				✓	✓	✓	✓	
63	Heat	ลานจอดชั้น B4	B4ZD3-63	✓				✓	✓	✓	✓	
64	Heat	ลานจอดชั้น B4	B4ZD3-64	✓				✓	✓	✓	✓	
65	Heat	ลานจอดชั้น B4	B4ZD3-65	✓				✓	✓	✓	✓	
66	Heat	ลานจอดชั้น B4	B4ZD3-66	✓				✓	✓	✓	✓	
67	Heat	ลานจอดชั้น B4	B4ZD3-67	✓				✓	✓	✓	✓	
68	Heat	ลานจอดชั้น B4	B4ZD3-68	✓				✓	✓	✓	✓	
69	Heat	ลานจอดชั้น B4	B4ZD3-69	✓				✓	✓	✓	✓	
70	Heat	ลานจอดชั้น B4	B4ZD3-70	✓				✓	✓	✓	✓	
71	Heat	ลานจอดชั้น B4	B4ZD3-71	✓				✓	✓	✓	✓	
72	Heat	ลานจอดชั้น B4	B4ZD3-72	✓				✓	✓	✓	✓	
73	Heat	ลานจอดชั้น B4	B4ZD3-73	✓				✓	✓	✓	✓	
74	Heat	ลานจอดชั้น B4	B4ZD3-74	✓				✓	✓	✓	✓	
75	Heat	ลานจอดชั้น B4	B4ZD3-75	✓				✓	✓	✓	✓	
76	Heat	ลานจอดชั้น B4	B4ZD3-76	✓				✓	✓	✓	✓	
77	Heat	ลานจอดชั้น B4	B4ZD3-77	✓				✓	✓	✓	✓	
78	Heat	ลานจอดชั้น B4	B4ZD3-78	✓				✓	✓	✓	✓	
79	Heat	ลานจอดชั้น B4	B4ZD3-79	✓				✓	✓	✓	✓	
80	Heat	ลานจอดชั้น B4	B4ZD3-80	✓				✓	✓	✓	✓	

สรุปผลการตรวจสอบ : โดยรวมอุปกรณ์ใช้งานได้ปกติ

ทดสอบ : บริษัท ทีเค เอ็กซ์เซลเลนซ์ จำกัด	ตรวจสอบโดย : โรงพยาบาลธนบุรี บำรุงเมือง	อนุมัติโดย : โรงพยาบาลธนบุรี บำรุงเมือง
ลงชื่อ : [redacted]	ลงชื่อ : [redacted]	ลงชื่อ : [redacted]
วันที่ : 23-26/03/69	วันที่ : 18/5/69	วันที่ : 19 พ.ค. 69

TK Excellence Co.,Ltd.	FIRE ALARM SYSTEM	DEVICE CHECK SHEET	Page. ...../.....

โครงการ : โรงพยาบาลธนบุรี บำรุงเมือง

สถานที่ติดตั้งตู้ : ห้องช่าง ชั้น 8 ยี่ห้อ : Notifier รุ่น : NPS 3030

หมายเหตุ : ทำเครื่องหมาย [✓] กรณีปกติหรือผ่านการทดสอบ , [✖] กรณีที่ใช้งานไม่ได้หรือมีความผิดปกติ [ ] หรือ [-] กรณีไม่มีอุปกรณ์หรือไม่สามารถตรวจสอบได้

ลำดับ	ชนิดอุปกรณ์	สถานที่ / ตำแหน่ง ติดตั้งอุปกรณ์	หมายเลขอุปกรณ์ / หมายเลขโซน	ตรวจสอบครั้งที่ 1	2	3	4	ตรวจสอบขั้วสายไฟ	ทำความสะอาด	ทดสอบอุปกรณ์	สรุปผลการทดสอบ	หมายเหตุ
81	Heat	ลานจอดชั้น B4	B4ZD2-81	✓				✓	✓	✓	✓	
82	Heat	ลานจอดชั้น B4	B4ZD2-82	✓				✓	✓	✓	✓	
83	Heat	ลานจอดชั้น B4	B4ZD2-83	✓				✓	✓	✓	✓	
84	Heat	ลานจอดชั้น B4	B4ZD2-84	✓				✓	-	-	-	พื้นที่ไม่สะดวก
85	Heat	ลานจอดชั้น B4	B4ZD2-85	✓				✓	-	-	-	พื้นที่ไม่สะดวก
86	Heat	ลานจอดชั้น B4	B4ZD2-86	✓				✓	✓	✓	✓	
87	Heat	ลานจอดชั้น B4	B4ZD2-87	✓				✓	✓	✓	✓	
88	Heat	ลานจอดชั้น B4	B4ZD2-88	✓				✓	✓	✓	✓	
89	Heat	ลานจอดชั้น B4	B4ZD2-89	✓				✓	✓	✓	✓	
90	Heat	ลานจอดชั้น B4	B4ZD2-90	✓				✓	✓	✓	✓	
91	Heat	ลานจอดชั้น B4	B4ZD2-91	✓				✓	✓	✓	✓	
92	Heat	ลานจอดชั้น B4	B4ZD2-92	✓				✓	✓	✓	✓	
93	Heat	ลานจอดชั้น B4	B4ZD2-93	✓				✓	✓	✓	✓	
94	Heat	ลานจอดชั้น B4	B4ZD2-94	✓				✓	✓	✓	✓	
95	Heat	ลานจอดชั้น B4	B4ZD2-95	✓				✓	✓	✓	✓	
96	Heat	ลานจอดชั้น B4	B4ZD2-96	✓				✓	✓	✓	✓	
97	Heat	ลานจอดชั้น B4	B4ZD2-97	✓				✓	✓	✓	✓	
98	Heat	ลานจอดชั้น B4	B4ZD2-98	✓				✓	-	-	-	พื้นที่ไม่สะดวก
99	Heat	ลานจอดชั้น B4	B4ZD2-99	✓				✓	✓	✓	✓	
100	Heat	ลานจอดชั้น B4	B4ZD2-100	✓				✓	-	-	-	พื้นที่ไม่สะดวก

สรุปผลการตรวจสอบ : โดยรวมอุปกรณ์ใช้งานได้ปกติ

ทดสอบ : บริษัท ทีเค เอ็กซ์เซลเลนซ์ จำกัด	ตรวจสอบโดย : โรงพยาบาลธนบุรี บำรุงเมือง	อนุมัติโดย : โรงพยาบาลธนบุรี บำรุงเมือง
ลงชื่อ : [redacted]	ลงชื่อ : [redacted]	ลงชื่อ : [redacted]
วันที่ : 23-26/03/69	วันที่ : 18/5/69	วันที่ : 19 พ.ค. 69

TK Excellence Co.,Ltd.	FIRE ALARM SYSTEM	DEVICE CHECK SHEET	Page. ...... / ......

โครงการ : โรงพยาบาลธนบุรี บำรุงเมือง

สถานที่ติดตั้งตู้ : ห้องช่าง ชั้น 8 ยี่ห้อ : Notifier รุ่น : NPS 3030

หมายเหตุ : ทำเครื่องหมาย [✓] กรณีปกติหรือผ่านการทดสอบ , [✱] กรณีที่ใช้งานไม่ได้หรือมีความผิดปกติ [ ] หรือ [-] กรณีไม่มีอุปกรณ์หรือไม่สามารถตรวจสอบได้

ลำดับ	ชนิดอุปกรณ์	สถานที่ / ตำแหน่ง ติดตั้งอุปกรณ์	หมายเลขอุปกรณ์ / หมายเลขโซน	ตรวจสอบครั้งที่ 1	2	3	4	ตรวจสอบด้วยสายตา	ทำความสะอาด	ทดสอบอุปกรณ์	สรุปผลการทดสอบ	หมายเหตุ
101	Heat	ลานจอดชั้น B4	B4ZD2-101	✓				✓	-	-	-	พื้นที่ไม่สะดวก
102	Heat	ลานจอดชั้น B4	B4ZD2-102	✓				✓	✓	✓	✓	
103	Heat	ลานจอดชั้น B4	B4ZD2-103	✓				✓	✓	✓	✓	
104	Heat	ลานจอดชั้น B4	B4ZD2-104	✓				✓	✓	✓	✓	
105	Heat	ลานจอดชั้น B4	B4ZD2-105	✓				✓	✓	✓	✓	
106	Heat	ลานจอดชั้น B4	B4ZD2-106	✓				✓	✓	✓	✓	
107	Heat	ลานจอดชั้น B4	B4ZD2-107	✓				✓	✓	✓	✓	
108	Heat	ลานจอดชั้น B4	B4ZD2-108	✓				✓	-	-	-	อุปกรณ์เสีย [illegible]
109	Heat	ลานจอดชั้น B4	B4ZD2-109	✓				✓	✓	✓	✓	
110	Heat	ลานจอดชั้น B4	B4ZD2-110	✓				✓	-	-	-	พื้นที่ไม่สะดวก
111	Heat	ลานจอดชั้น B4	B4ZD2-111	✓				✓	-	-	-	พื้นที่ไม่สะดวก
112	Heat	ลานจอดชั้น B4	B4ZD2-112	✓				✓	✓	✓	✓	
113	Heat	ลานจอดชั้น B4	B4ZD2-113	✓				✓	✓	✓	✓	
114	Heat	ลานจอดชั้น B4	B4ZD2-114	✓				✓	✓	✓	✓	
115	Heat	ลานจอดชั้น B4	B4ZD2-115	✓				✓	✓	✓	✓	
116	Heat	ลานจอดชั้น B4	B4ZD2-116	✓				✓	✓	✓	✓	
117	Heat	ลานจอดชั้น B4	B4ZD2-117	✓				✓	✓	✓	✓	
118	Heat	ลานจอดชั้น B4	B4ZD2-118	✓				✓	✓	✓	✓	
119	Heat	ลานจอดชั้น B4	B4ZD2-119	✓				✓	✓	✓	✓	
120	Heat	ห้อง Fan Room	B4ZD2-120	✓				✓	✓	✓	✓	

สรุปผลการตรวจสอบ : Heat Detector B4ZD2-108 เสีย 1 set

ทดสอบ : บริษัท ทีเค เอ็กซ์เซลเลนซ์ จำกัด	ตรวจสอบโดย : โรงพยาบาลธนบุรี บำรุงเมือง	อนุมัติโดย : โรงพยาบาลธนบุรี บำรุงเมือง
ลงชื่อ : [redacted]	ลงชื่อ : [redacted]	ลงชื่อ : [redacted]
วันที่ : 23-26/03/69	วันที่ : 18/5/69	วันที่ : 18 พ.ค. 69

TK Excellence Co.,Ltd.	FIRE ALARM SYSTEM	DEVICE CHECK SHEET	Page. ...... / ......

โครงการ : โรงพยาบาลธนบุรี บำรุงเมือง

สถานที่ติดตั้งตู้ : ห้องช่าง ชั้น 8 ยี่ห้อ : Notifier รุ่น : NPS 3030

หมายเหตุ : ทำเครื่องหมาย [✓] กรณีปกติหรือผ่านการทดสอบ , [✱] กรณีที่ใช้งานไม่ได้หรือมีความผิดปกติ [ ] หรือ [-] กรณีไม่มีอุปกรณ์หรือไม่สามารถตรวจสอบได้

ลำดับ	ชนิดอุปกรณ์	สถานที่ / ตำแหน่ง ติดตั้งอุปกรณ์	หมายเลขอุปกรณ์ / หมายเลขโซน	ตรวจสอบครั้งที่ 1	2	3	4	ตรวจสอบด้วยสายตา	ทำความสะอาด	ทดสอบอุปกรณ์	สรุปผลการทดสอบ	หมายเหตุ
121	Heat	ห้อง Fan Room	B4ZD2-121	✓				✓	✓	✓	✓	
122												
123												
124												
125												
126												
127												
128												
129												
130												
131												
132												
133												
134												
135												
136												
137												
138												
139												
140												

สรุปผลการตรวจสอบ : โดยรวมอุปกรณ์ใช้งานได้ปกติ

ทดสอบ : บริษัท ทีเค เอ็กซ์เซลเลนซ์ จำกัด	ตรวจสอบโดย : โรงพยาบาลธนบุรี บำรุงเมือง	อนุมัติโดย : โรงพยาบาลธนบุรี บำรุงเมือง
ลงชื่อ : [redacted]	ลงชื่อ : [redacted]	ลงชื่อ : [redacted]
วันที่ : 23-26/03/69	วันที่ : 18/5/69	วันที่ : 19 พ.ค. 69

TK Excellence Co.,Ltd.	FIRE ALARM SYSTEM	DEVICE CHECK SHEET	Page. ...... / ......

โครงการ : โรงพยาบาลธนบุรี บำรุงเมือง

สถานที่ติดตั้งตู้ : ห้องช่าง ชั้น 8 ยี่ห้อ : Notifier รุ่น : NPS 3030

หมายเหตุ : ทำเครื่องหมาย [✓] กรณีปกติหรือผ่านการทดสอบ , [✱] กรณีที่ใช้งานไม่ได้หรือมีความผิดปกติ [ ] หรือ [-] กรณีไม่มีอุปกรณ์หรือไม่สามารถตรวจสอบได้

ลำดับ	ชนิดอุปกรณ์	สถานที่ / ตำแหน่ง ติดตั้งอุปกรณ์	หมายเลขอุปกรณ์ / หมายเลขโซน	ตรวจสอบครั้งที่ 1	2	3	4	ตรวจสอบด้วยสายตา	ทำความสะอาด	ทดสอบอุปกรณ์	สรุปผลการทดสอบ	หมายเหตุ
1	Heat	ห้อง Electrical Room	B4ZD5-01	✓				✓	✓	✓	✓	
2	Heat	ห้อง Fan Room	B4ZD5-02	✓				✓	✓	✓	✓	
3	Heat	ห้อง Fan Room	B4ZD5-03	✓				✓	✓	✓	✓	
4	Heat	ลานจอดชั้น B4	B4ZD5-04	✓				✓	-	-	-	พื้นที่ไม่สะดวก
5	Heat	ลานจอดชั้น B4	B4ZD5-05	✓				✓	✓	✓	✓	
6	Heat	ลานจอดชั้น B4	B4ZD5-06	✓				✓	-	-	-	พื้นที่ไม่สะดวก
7	Heat	ลานจอดชั้น B4	B4ZD5-07	✓				✓	✓	✓	✓	
8	Heat	ลานจอดชั้น B4	B4ZD5-08	✓				✓	✓	✓	✓	
9	Heat	ลานจอดชั้น B4	B4ZD5-09	✓				✓	✓	✓	✓	
10	Heat	ลานจอดชั้น B4	B4ZD5-10	✓				✓	✓	✓	✓	
11	Heat	ลานจอดชั้น B4	B4ZD5-11	✓				✓	✓	✓	✓	
12	Heat	ลานจอดชั้น B4	B4ZD5-12	✓				✓	✓	✓	✓	
13	Heat	ลานจอดชั้น B4	B4ZD5-13	✓				✓	✓	✓	✓	
14	Heat	ลานจอดชั้น B4	B4ZD5-14	✓				✓	✓	✓	✓	
15	Heat	ลานจอดชั้น B4	B4ZD5-15	✓				✓	✓	✓	✓	
16	Heat	ลานจอดชั้น B4	B4ZD5-16	✓				✓	✓	✓	✓	
17	Heat	ลานจอดชั้น B4	B4ZD5-17	✓				✓	✓	✓	✓	
18	Heat	ลานจอดชั้น B4	B4ZD5-18	✓				✓	✓	✓	✓	
19	Heat	ลานจอดชั้น B4	B4ZD5-19	✓				✓	✓	✓	✓	
20	Heat	ลานจอดชั้น B4	B4ZD5-20	✓				✓	✓	✓	✓	

สรุปผลการตรวจสอบ : โดยรวมอุปกรณ์ใช้งานได้ปกติ

ทดสอบ : บริษัท ทีเค เอ็กซ์เซลเลนซ์ จำกัด	ตรวจสอบโดย : โรงพยาบาลธนบุรี บำรุงเมือง	อนุมัติโดย : โรงพยาบาลธนบุรี บำรุงเมือง
ลงชื่อ : [redacted]	ลงชื่อ : [redacted]	ลงชื่อ : [redacted]
วันที่ : 23-26/03/69	วันที่ : 18/5/69	วันที่ : 19 พ.ค. 69

TK Excellence Co.,Ltd.	FIRE ALARM SYSTEM	DEVICE CHECK SHEET	Page. ...... / ......

โครงการ : โรงพยาบาลธนบุรี บำรุงเมือง

สถานที่ติดตั้งตู้ : ห้องช่าง ชั้น 8 ยี่ห้อ : Notifier รุ่น : NPS 3030

หมายเหตุ : ทำเครื่องหมาย [✓] กรณีปกติหรือผ่านการทดสอบ , [✱] กรณีที่ใช้งานไม่ได้หรือมีความผิดปกติ [ ] หรือ [-] กรณีไม่มีอุปกรณ์หรือไม่สามารถตรวจสอบได้

ลำดับ	ชนิดอุปกรณ์	สถานที่ / ตำแหน่ง ติดตั้งอุปกรณ์	หมายเลขอุปกรณ์ / หมายเลขโซน	ตรวจสอบครั้งที่ 1	2	3	4	ตรวจสอบด้วยสายตา	ทำความสะอาด	ทดสอบอุปกรณ์	สรุปผลการทดสอบ	หมายเหตุ
21	Heat	ลานจอดชั้น B4	B4ZD5-21	✓				✓	✓	✓	✓	
22	Heat	ลานจอดชั้น B4	B4ZD5-22	✓				✓	✓	✓	✓	
23	Heat	ลานจอดชั้น B4	B4ZD5-23	✓				✓	✓	✓	✓	
24	Heat	ลานจอดชั้น B4	B4ZD5-24	✓				✓	✓	✓	✓	
25	Heat	ลานจอดชั้น B4	B4ZD5-25	✓				✓	✓	✓	✓	
26	Heat	ลานจอดชั้น B4	B4ZD5-26	✓				✓	✓	✓	✓	
27	Heat	ลานจอดชั้น B4	B4ZD5-27	✓				✓	✓	✓	✓	
28	Heat	ลานจอดชั้น B4	B4ZD5-28	✓				✓	✓	✓	✓	
29	Heat	ลานจอดชั้น B4	B4ZD5-29	✓				✓	✓	✓	✓	
30	Heat	ลานจอดชั้น B4	B4ZD5-30	✓				✓	✓	✓	✓	
31	Heat	ลานจอดชั้น B4	B4ZD5-31	✓				✓	✓	✓	✓	
32	Heat	ลานจอดชั้น B4	B4ZD5-32	✓				✓	✓	✓	✓	
33	Heat	ลานจอดชั้น B4	B4ZD5-33	✓				✓	✓	✓	✓	
34	Heat	ลานจอดชั้น B4	B4ZD5-34	✓				✓	-	-	-	พื้นที่ไม่สะดวก
35	Heat	ลานจอดชั้น B4	B4ZD5-35	✓				✓	✓	✓	✓	
36	Heat	ลานจอดชั้น B4	B4ZD5-36	✓				✓	✓	✓	✓	
37	Heat	ลานจอดชั้น B4	B4ZD5-37	✓				✓	-	-	-	พื้นที่ไม่สะดวก
38	Heat	ลานจอดชั้น B4	B4ZD5-38	✓				✓	✓	✓	✓	
39	Heat	ลานจอดชั้น B4	B4ZD5-39	✓				✓	✓	✓	✓	
40	Heat	ลานจอดชั้น B4	B4ZD5-40	✓				✓	✓	✓	✓	

สรุปผลการตรวจสอบ : โดยรวมอุปกรณ์ใช้งานได้ปกติ

ทดสอบ : บริษัท ทีเค เอ็กซ์เซลเลนซ์ จำกัด	ตรวจสอบโดย : โรงพยาบาลธนบุรี บำรุงเมือง	อนุมัติโดย : โรงพยาบาลธนบุรี บำรุงเมือง
ลงชื่อ : [redacted]	ลงชื่อ : [redacted]	ลงชื่อ : [redacted]
วันที่ : 23-26/03/69	วันที่ : 18/5/69	วันที่ : 19 พ.ค. 69

TK Excellence Co.,Ltd.	FIRE ALARM SYSTEM	DEVICE CHECK SHEET	Page. ...... / ......

โครงการ : โรงพยาบาลธนบุรี บำรุงเมือง

สถานที่ติดตั้งตู้ : ห้องช่าง ชั้น 8 ยี่ห้อ : Notifier รุ่น : NPS 3030

หมายเหตุ : ทำเครื่องหมาย [✓] กรณีปกติหรือผ่านการทดสอบ , [✱] กรณีที่ใช้งานไม่ได้หรือมีความผิดปกติ ,[ ] หรือ [-] กรณีไม่มีอุปกรณ์หรือไม่สามารถตรวจสอบได้

ลำดับ	ชนิดอุปกรณ์	สถานที่ / ตำแหน่ง ติดตั้งอุปกรณ์	หมายเลขอุปกรณ์ / หมายเลขโซน	ตรวจสอบครั้งที่ 1	2	3	4	ตรวจสอบด้วยสายตา	ทำความสะอาด	ทดสอบอุปกรณ์	สรุปผลการทดสอบ	หมายเหตุ
41	Heat	ลานจอดชั้น B4	B4ZD5-41	✓				✓	✓	✓	✓	
42	Heat	ลานจอดชั้น B4	B4ZD5-42	✓				✓	✓	✓	✓	
43	Heat	ลานจอดชั้น B4	B4ZD5-43	✓				✓	✓	✓	✓	
44	Heat	ลานจอดชั้น B4	B4ZD5-44	✓				✓	✓	✓	✓	
45	Heat	ลานจอดชั้น B4	B4ZD5-45	✓				✓	✓	✓	✓	
46	Heat	ลานจอดชั้น B4	B4ZD5-46	✓				✓	✓	✓	✓	
47	Heat	ลานจอดชั้น B4	B4ZD5-47	✓				✓	✓	✓	✓	
48	Heat	ลานจอดชั้น B4	B4ZD5-48	✓				✓	✓	✓	✓	
49	Heat	ลานจอดชั้น B4	B4ZD5-49	✓				✓	✓	✓	✓	
50	Heat	ลานจอดชั้น B4	B4ZD5-50	✓				✓	✓	✓	✓	
51	Heat	ลานจอดชั้น B4	B4ZD5-51	✓				✓	-	-	-	พื้นที่ไม่สะดวก
52	Heat	ลานจอดชั้น B4	B4ZD5-52	✓				✓	-	-	-	พื้นที่ไม่สะดวก
53	Heat	ลานจอดชั้น B4	B4ZD5-53	✓				✓	-	-	-	พื้นที่ไม่สะดวก
54	Heat	ลานจอดชั้น B4	B4ZD5-54	✓				✓	-	-	-	พื้นที่ไม่สะดวก
55	Heat	ลานจอดชั้น B4	B4ZD5-55	✓				✓	-	-	-	พื้นที่ไม่สะดวก
56	Heat	ลานจอดชั้น B4	B4ZD5-56	✓				✓	-	-	-	พื้นที่ไม่สะดวก
57	Heat	ลานจอดชั้น B4	B4ZD5-57	✓				✓	-	-	-	พื้นที่ไม่สะดวก
58	Heat	ลานจอดชั้น B4	B4ZD5-58	✓				✓	-	-	-	พื้นที่ไม่สะดวก
59	Heat	ลานจอดชั้น B4	B4ZD5-59	✓				✓	✓	✓	✓	
60	Heat	ลานจอดชั้น B4	B4ZD5-60	✓				✓	✓	✓	✓	

สรุปผลการตรวจสอบ : โดยรวมอุปกรณ์ใช้งานได้ปกติ

ทดสอบ : บริษัท ทีเค เอ็กซ์เซลเลนซ์ จำกัด	ตรวจสอบโดย : โรงพยาบาลธนบุรี บำรุงเมือง	อนุมัติโดย : โรงพยาบาลธนบุรี บำรุงเมือง
ลงชื่อ : [redacted]	ลงชื่อ : [redacted]	ลงชื่อ : [redacted]
วันที่ : 23-26/03/69	วันที่ : 18/5/69	วันที่ : 19 พ.ค. 69

TK Excellence Co.,Ltd.	FIRE ALARM SYSTEM	DEVICE CHECK SHEET	Page. ...... / ......

โครงการ : โรงพยาบาลธนบุรี บำรุงเมือง

สถานที่ติดตั้งตู้ : ห้องช่าง ชั้น 8 ยี่ห้อ : Notifier รุ่น : NPS 3030

หมายเหตุ : ทำเครื่องหมาย [✓] กรณีปกติหรือผ่านการทดสอบ , [✱] กรณีที่ใช้งานไม่ได้หรือมีความผิดปกติ ,[ ] หรือ [-] กรณีไม่มีอุปกรณ์หรือไม่สามารถตรวจสอบได้

ลำดับ	ชนิดอุปกรณ์	สถานที่ / ตำแหน่ง ติดตั้งอุปกรณ์	หมายเลขอุปกรณ์ / หมายเลขโซน	ตรวจสอบครั้งที่ 1	2	3	4	ตรวจสอบด้วยสายตา	ทำความสะอาด	ทดสอบอุปกรณ์	สรุปผลการทดสอบ	หมายเหตุ
61	Heat	ลานจอดชั้น B4	B4ZD5-61	✓				✓	✓	✓	✓	
62	Heat	ลานจอดชั้น B4	B4ZD5-62	✓				✓	✓	✓	✓	
63	Heat	ลานจอดชั้น B4	B4ZD5-63	✓				✓	✓	✓	✓	
64	Heat	ลานจอดชั้น B4	B4ZD5-64	✓				✓	✓	✓	✓	
65	Heat	ลานจอดชั้น B4	B4ZD5-65	✓				✓	✓	✓	✓	
66	Heat	ลานจอดชั้น B4	B4ZD5-66	✓				✓	✓	✓	✓	
67	Heat	ลานจอดชั้น B4	B4ZD5-67	✓				✓	✓	✓	✓	
68	Heat	ลานจอดชั้น B4	B4ZD5-68	✓				✓	✓	✓	✓	
69	Heat	ลานจอดชั้น B4	B4ZD5-69	✓				✓	✓	✓	✓	
70	Heat	ลานจอดชั้น B4	B4ZD5-70	✓				✓	✓	✓	✓	
71	Heat	ลานจอดชั้น B4	B4ZD5-71	✓				✓	✓	✓	✓	
72	Heat	ลานจอดชั้น B4	B4ZD5-72	✓				✓	✓	✓	✓	
73	Heat	ลานจอดชั้น B4	B4ZD5-73	✓				✓	-	-	-	พื้นที่ไม่สะดวก
74	Heat	ลานจอดชั้น B4	B4ZD5-74	✓				✓	✓	✓	✓	
75	Heat	ลานจอดชั้น B4	B4ZD5-75	✓				✓	✓	✓	✓	
76	Heat	ลานจอดชั้น B4	B4ZD5-76	✓				✓	-	-	-	พื้นที่ไม่สะดวก
77	Heat	ลานจอดชั้น B4	B4ZD5-77	✓				✓	✓	✓	✓	
78	Heat	ลานจอดชั้น B4	B4ZD5-78	✓				✓	✓	✓	✓	
79	Heat	ลานจอดชั้น B4	B4ZD5-79	✓				✓	✓	✓	✓	
80	Heat	ลานจอดชั้น B4	B4ZD5-80	✓				✓	✓	✓	✓	

สรุปผลการตรวจสอบ : โดยรวมอุปกรณ์ใช้งานได้ปกติ

ทดสอบ : บริษัท ทีเค เอ็กซ์เซลเลนซ์ จำกัด	ตรวจสอบโดย : โรงพยาบาลธนบุรี บำรุงเมือง	อนุมัติโดย : โรงพยาบาลธนบุรี บำรุงเมือง
ลงชื่อ : [redacted]	ลงชื่อ : [redacted]	ลงชื่อ : [redacted]
วันที่ : 23-26/03/69	วันที่ : 18/5/69	วันที่ : 19 พ.ค. 69

TK Excellence Co.,Ltd.	FIRE ALARM SYSTEM	DEVICE CHECK SHEET	Page. ...... / ......

โครงการ : โรงพยาบาลธนบุรี บำรุงเมือง

สถานที่ติดตั้งตู้ : ห้องช่าง ชั้น 8 ยี่ห้อ : Notifier รุ่น : NPS 3030

หมายเหตุ : ทำเครื่องหมาย [✓] กรณีปกติหรือผ่านการทดสอบ , [✱] กรณีที่ใช้งานไม่ได้หรือมีความผิดปกติ ,[ ] หรือ [-] กรณีไม่มีอุปกรณ์หรือไม่สามารถตรวจสอบได้

ลำดับ	ชนิดอุปกรณ์	สถานที่ / ตำแหน่ง ติดตั้งอุปกรณ์	หมายเลขอุปกรณ์ / หมายเลขโซน	ตรวจสอบครั้งที่ 1	2	3	4	ตรวจสอบด้วยสายตา	ทำความสะอาด	ทดสอบอุปกรณ์	สรุปผลการทดสอบ	หมายเหตุ
81	Heat	ลานจอดชั้น B4	B4ZD5-81	✓				✓	✓	✓	✓	
82	Heat	ลานจอดชั้น B4	B4ZD5-82	✓				✓	✓	✓	✓	
83	Heat	ลานจอดชั้น B4	B4ZD5-83	✓				✓	✓	✓	✓	
84	Heat	ลานจอดชั้น B4	B4ZD5-84	✓				✓	✓	✓	✓	
85	Heat	ลานจอดชั้น B4	B4ZD5-85	✓				✓	✓	✓	✓	
86	Heat	ลานจอดชั้น B4	B4ZD5-86	✓				✓	✓	✓	✓	
87	Heat	ลานจอดชั้น B4	B4ZD5-87	✓				✓	✓	✓	✓	
88	Heat	ลานจอดชั้น B4	B4ZD5-88	✓				✓	✓	✓	✓	
89	Heat	ลานจอดชั้น B4	B4ZD5-89	✓				✓	✓	✓	✓	
90	Heat	ลานจอดชั้น B4	B4ZD5-90	✓				✓	✓	✓	✓	
91	Heat	ลานจอดชั้น B4	B4ZD5-91	✓				✓	-	-	-	พื้นที่ไม่สะดวก
92	Heat	ลานจอดชั้น B4	B4ZD5-92	✓				✓	-	-	-	พื้นที่ไม่สะดวก
93	Heat	ลานจอดชั้น B4	B4ZD5-93	✓				✓	-	-	-	พื้นที่ไม่สะดวก
94	Heat	ลานจอดชั้น B4	B4ZD5-94	✓				✓	✓	✓	✓	
95	Heat	ลานจอดชั้น B4	B4ZD5-95	✓				✓	✓	✓	✓	
96	Heat	ลานจอดชั้น B4	B4ZD5-96	✓				✓	✓	✓	✓	
97	Heat	ลานจอดชั้น B4	B4ZD5-97	✓				✓	✓	✓	✓	
98	Heat	ลานจอดชั้น B4	B4ZD5-98	✓				✓	✓	✓	✓	
99	Heat	ลานจอดชั้น B4	B4ZD5-99	✓				✓	✓	✓	✓	
100	Heat	ลานจอดชั้น B4	B4ZD5-100	✓				✓	✓	✓	✓	

สรุปผลการตรวจสอบ : โดยรวมอุปกรณ์ใช้งานได้ปกติ

ทดสอบ : บริษัท ทีเค เอ็กซ์เซลเลนซ์ จำกัด	ตรวจสอบโดย : โรงพยาบาลธนบุรี บำรุงเมือง	อนุมัติโดย : โรงพยาบาลธนบุรี บำรุงเมือง
ลงชื่อ : [redacted]	ลงชื่อ : [redacted]	ลงชื่อ : [redacted]
วันที่ : 23-26/03/69	วันที่ : 18/5/69	วันที่ : 19 พ.ค. 69

TK Excellence Co.,Ltd.	FIRE ALARM SYSTEM	DEVICE CHECK SHEET	Page. ...... / ......

โครงการ : โรงพยาบาลธนบุรี บำรุงเมือง

สถานที่ติดตั้งตู้ : ห้องช่าง ชั้น 8 ยี่ห้อ : Notifier รุ่น : NPS 3030

หมายเหตุ : ทำเครื่องหมาย [✓] กรณีปกติหรือผ่านการทดสอบ , [✱] กรณีที่ใช้งานไม่ได้หรือมีความผิดปกติ ,[ ] หรือ [-] กรณีไม่มีอุปกรณ์หรือไม่สามารถตรวจสอบได้

ลำดับ	ชนิดอุปกรณ์	สถานที่ / ตำแหน่ง ติดตั้งอุปกรณ์	หมายเลขอุปกรณ์ / หมายเลขโซน	ตรวจสอบครั้งที่ 1	2	3	4	ตรวจสอบด้วยสายตา	ทำความสะอาด	ทดสอบอุปกรณ์	สรุปผลการทดสอบ	หมายเหตุ
101	Heat	ลานจอดชั้น B4	B4ZD5-101	✓				✓	✓	✓	✓	
102	Heat	ลานจอดชั้น B4	B4ZD5-102	✓				✓	✓	✓	✓	
103	Heat	ลานจอดชั้น B4	B4ZD5-103	✓				✓	✓	✓	✓	
104	Heat	ลานจอดชั้น B4	B4ZD5-104	✓				✓	✓	✓	✓	
105	Heat	ลานจอดชั้น B4	B4ZD5-105	✓				✓	✓	✓	✓	
106	Heat	ลานจอดชั้น B4	B4ZD5-106	✓				✓	✓	✓	✓	
107	Heat	ลานจอดชั้น B4	B4ZD5-107	✓				✓	-	-	-	พื้นที่ไม่สะดวก
108	Heat	ลานจอดชั้น B4	B4ZD5-108	✓				✓	✓	✓	✓	
109	Heat	ลานจอดชั้น B4	B4ZD5-109	✓				✓	✓	✓	✓	
110	Heat	ลานจอดชั้น B4	B4ZD5-110	✓				✓	✓	✓	✓	
111	Heat	ลานจอดชั้น B4	B4ZD5-111	✓				✓	✓	✓	✓	
112	Heat	ลานจอดชั้น B4	B4ZD5-112	✓				✓	✓	✓	✓	
113	Heat	ลานจอดชั้น B4	B4ZD5-113	✓				✓	✓	✓	✓	
114	Heat	ลานจอดชั้น B4	B4ZD5-114	✓				✓	✓	✓	✓	
115	Heat	ลานจอดชั้น B4	B4ZD5-115	✓				✓	✓	✓	✓	
116	Heat	ลานจอดชั้น B4	B4ZD5-116	✓				✓	✓	✓	✓	
117	Heat	ลานจอดชั้น B4	B4ZD5-117	✓				✓	✓	✓	✓	
118	Heat	ลานจอดชั้น B4	B4ZD5-118	✓				✓	✓	✓	✓	
119	Heat	ลานจอดชั้น B4	B4ZD5-119	✓				✓	✓	✓	✓	
120	Heat	ลานจอดชั้น B4	B4ZD5-120	✓				✓	✓	✓	✓	

สรุปผลการตรวจสอบ : โดยรวมอุปกรณ์ใช้งานได้ปกติ

ทดสอบ : บริษัท ทีเค เอ็กซ์เซลเลนซ์ จำกัด	ตรวจสอบโดย : โรงพยาบาลธนบุรี บำรุงเมือง	อนุมัติโดย : โรงพยาบาลธนบุรี บำรุงเมือง
ลงชื่อ : [redacted]	ลงชื่อ : [redacted]	ลงชื่อ : [redacted]
วันที่ : 23-26/03/69	วันที่ : 18/5/69	วันที่ : 19 พ.ค. 69

TK Excellence Co., Ltd.	FIRE ALARM SYSTEM	DEVICE CHECK SHEET	Page ...... / ......

โครงการ : โรงพยาบาลธนบุรี บำรุงเมือง

สถานที่ติดตั้งตู้ : ห้องช่าง ชั้น 8 ยี่ห้อ : Notifier รุ่น : NPS 3030

หมายเหตุ : ทำเครื่องหมาย [✓] กรณีปกติหรือผ่านการทดสอบ , [✗] กรณีที่ใช้งานไม่ได้หรือมีความผิดปกติ [ ] หรือ [-] กรณีไม่มีอุปกรณ์หรือไม่สามารถตรวจสอบได้

ลำดับ	ชนิดอุปกรณ์	สถานที่ / ตำแหน่ง ติดตั้งอุปกรณ์	หมายเลขอุปกรณ์ / หมายเลขโซน	ตรวจสอบครั้งที่ 1	2	3	4	ตรวจสอบด้วยสายตา	ทำความสะอาด	ทดสอบอุปกรณ์	สรุปผลการทดสอบ	หมายเหตุ
121	Heat	ลานจอดชั้น B4	B4ZD5-121	✓				✓	✓	✓	✓	
122	Heat	ลานจอดชั้น B4	B4ZD5-122	✓				✓	✓	✓	✓	
123	Heat	ลานจอดชั้น B4	B4ZD5-123	✓				✓	✓	✓	✓	
124	Heat	ลานจอดชั้น B4	B4ZD5-124	✓				✓	✓	✓	✓	
125	Heat	ลานจอดชั้น B4	B4ZD5-125	✓				✓	✓	✓	✓	
126	Heat	ลานจอดชั้น B4	B4ZD5-126	✓				✓	✓	✓	✓	
127	Heat	ลานจอดชั้น B4	B4ZD5-127	✓				✓	✓	✓	✓	
128	Heat	ลานจอดชั้น B4	B4ZD5-128	✓				✓	-	-	-	ฝ้าเปิดไม่ออก
129	Heat	ลานจอดชั้น B4	B4ZD5-129	✓				✓	-	-	-	ฝ้าเปิดไม่ออก
130	Heat	ลานจอดชั้น B4	B4ZD5-130	✓				✓	-	-	-	ฝ้าเปิดไม่ออก
131	Heat	ลานจอดชั้น B4	B4ZD5-131	✓				✓	✓	✓	✓	
132	Heat	ลานจอดชั้น B4	B4ZD5-132	✓				✗	✓	✓	✓	
133	Heat	ลานจอดชั้น B4	B4ZD5-133	✓				✓	✓	✓	✓	
134	Heat	ลานจอดชั้น B4	B4ZD5-134	✓				✓	✓	✓	✓	
135	Heat	ลานจอดชั้น B4	B4ZD5-135	✓				✓	✓	✓	✓	
136	Heat	ลานจอดชั้น B4	B4ZD5-136	✓				✓	✓	✓	✓	
137	Heat	ลานจอดชั้น B4	B4ZD5-137	✓				✓	✓	✓	✓	
138	Heat	ลานจอดชั้น B4	B4ZD5-138	✓				✓	✓	✓	✓	
139	Heat	ลานจอดชั้น B4	B4ZD5-139	✓				✓	✓	✓	✓	
140	Heat	ลานจอดชั้น B4	B4ZD5-140	✓				✓	✓	✓	✓	

สรุปผลการตรวจสอบ : โดยรวมอุปกรณ์ใช้งานได้ปกติ

ทดสอบ : บริษัท ทีเค เอ็กซ์เซลเลนซ์ จำกัด	ตรวจสอบโดย : โรงพยาบาลธนบุรี บำรุงเมือง	อนุมัติโดย : โรงพยาบาลธนบุรี บำรุงเมือง
ลงชื่อ : [redacted]	ลงชื่อ : [redacted]	ลงชื่อ : [redacted]
วันที่ : 23-26/03/69	วันที่ : 18/5/69	วันที่ : 19 พ.ค. 69

TK Excellence Co., Ltd.	FIRE ALARM SYSTEM	DEVICE CHECK SHEET	Page ...... / ......

โครงการ : โรงพยาบาลธนบุรี บำรุงเมือง

สถานที่ติดตั้งตู้ : ห้องช่าง ชั้น 8 ยี่ห้อ : Notifier รุ่น : NPS 3030

หมายเหตุ : ทำเครื่องหมาย [✓] กรณีปกติหรือผ่านการทดสอบ , [✗] กรณีที่ใช้งานไม่ได้หรือมีความผิดปกติ [ ] หรือ [-] กรณีไม่มีอุปกรณ์หรือไม่สามารถตรวจสอบได้

ลำดับ	ชนิดอุปกรณ์	สถานที่ / ตำแหน่ง ติดตั้งอุปกรณ์	หมายเลขอุปกรณ์ / หมายเลขโซน	ตรวจสอบครั้งที่ 1	2	3	4	ตรวจสอบด้วยสายตา	ทำความสะอาด	ทดสอบอุปกรณ์	สรุปผลการทดสอบ	หมายเหตุ
141	Heat	ลานจอดชั้น B4	B4ZD5-141	✓				✓	✓	✓	✓	
142	Heat	ลานจอดชั้น B4	B4ZD5-142	✓				✓	✓	✓	✓	
143	Heat	ลานจอดชั้น B4	B4ZD5-143	✓				✓	✓	✓	✓	
144	Heat	ลานจอดชั้น B4	B4ZD5-144	✓				✓	✓	✓	✓	
145	Heat	ลานจอดชั้น B4	B4ZD5-145	✓				✓	✓	✓	✓	
146	Heat	ลานจอดชั้น B4	B4ZD5-146	✓				✓	✓	✓	✓	
147	Heat	ลานจอดชั้น B4	B4ZD5-147	✓				✓	✓	✓	✓	
148	Heat	ลานจอดชั้น B4	B4ZD5-148	✓				✓	✓	✓	✓	
149	Heat	ลานจอดชั้น B4	B4ZD5-149	✓				✓	✓	✓	✓	
150	Heat	ลานจอดชั้น B4	B4ZD5-150	✓				✓	✓	✓	✓	
151	Heat	ลานจอดชั้น B4	B4ZD5-151	✓				✓	✓	✓	✓	
152	Heat	ลานจอดชั้น B4	B4ZD5-152	✓				✓	✓	✓	✓	
153	Heat	ลานจอดชั้น B4	B4ZD5-153	✓				✓	✓	✓	✓	
154	Heat	ลานจอดชั้น B4	B4ZD5-154	✓				✓	✓	✓	✓	
155	Heat	ลานจอดชั้น B4	B4ZD5-155	✓				✓	✓	✓	✓	
156	Heat	ลานจอดชั้น B4	B4ZD5-156	✓				✓	✓	✓	✓	
157	Heat	ลานจอดชั้น B4	B4ZD5-157	✓				✓	✓	✓	✓	
158	Heat	ลานจอดชั้น B4	B4ZD5-158	✓				✓	✓	✓	✓	
159	Heat	ลานจอดชั้น B4	B4ZD5-159	✓				✓	✓	✓	✓	
160	Heat	ลานจอดชั้น B4	B4ZD5-160	✓				✓	✓	✓	✓	

สรุปผลการตรวจสอบ : โดยรวมอุปกรณ์ใช้งานได้ปกติ

ทดสอบ : บริษัท ทีเค เอ็กซ์เซลเลนซ์ จำกัด	ตรวจสอบโดย : โรงพยาบาลธนบุรี บำรุงเมือง	อนุมัติโดย : โรงพยาบาลธนบุรี บำรุงเมือง
ลงชื่อ : [redacted]	ลงชื่อ : [redacted]	ลงชื่อ : [redacted]
วันที่ : 23-26/03/69	วันที่ : 18/5/69	วันที่ : 19 พ.ค. 69

TK Excellence Co., Ltd.	FIRE ALARM SYSTEM	DEVICE CHECK SHEET	Page ...... / ......

โครงการ : โรงพยาบาลธนบุรี บำรุงเมือง

สถานที่ติดตั้งตู้ : ห้องช่าง ชั้น 8 ยี่ห้อ : Notifier รุ่น : NPS 3030

หมายเหตุ : ทำเครื่องหมาย [✓] กรณีปกติหรือผ่านการทดสอบ , [✗] กรณีที่ใช้งานไม่ได้หรือมีความผิดปกติ [ ] หรือ [-] กรณีไม่มีอุปกรณ์หรือไม่สามารถตรวจสอบได้

ลำดับ	ชนิดอุปกรณ์	สถานที่ / ตำแหน่ง ติดตั้งอุปกรณ์	หมายเลขอุปกรณ์ / หมายเลขโซน	ตรวจสอบครั้งที่ 1	2	3	4	ตรวจสอบด้วยสายตา	ทำความสะอาด	ทดสอบอุปกรณ์	สรุปผลการทดสอบ	หมายเหตุ
161	Heat	ลานจอดชั้น B4	B4ZD5-161	✓				✓	✓	✓	✓	
162	Heat	ลานจอดชั้น B4	B4ZD5-162	✓				✓	✓	✓	✓	
163	Heat	ลานจอดชั้น B4	B4ZD5-163	✓				✓	✓	✓	✓	
164	Heat	ลานจอดชั้น B4	B4ZD5-164	✓				✓	✓	✓	✓	
165	Heat	ลานจอดชั้น B4	B4ZD5-165	✓				✓	✓	✓	✓	
166	Heat	ห้อง Electrical Room	B4ZD5-166	✓				✓	✓	✓	✓	
167												
168												
169												
170												
171												
172												
173												
174												
175												
176												
177												
178												
179												
180												

สรุปผลการตรวจสอบ : โดยรวมอุปกรณ์ใช้งานได้ปกติ

ทดสอบ : บริษัท ทีเค เอ็กซ์เซลเลนซ์ จำกัด	ตรวจสอบโดย : โรงพยาบาลธนบุรี บำรุงเมือง	อนุมัติโดย : โรงพยาบาลธนบุรี บำรุงเมือง
ลงชื่อ : [redacted]	ลงชื่อ : [redacted]	ลงชื่อ : [redacted]
วันที่ : 23-26/03/69	วันที่ : 18/5/69	วันที่ : 19 พ.ค. 69

TK Excellence Co., Ltd.	FIRE ALARM SYSTEM	DEVICE CHECK SHEET	Page ...... / ......

โครงการ : โรงพยาบาลธนบุรี บำรุงเมือง

สถานที่ติดตั้งตู้ : ห้องช่าง ชั้น 8 ยี่ห้อ : Notifier รุ่น : NPS 3030

หมายเหตุ : ทำเครื่องหมาย [✓] กรณีปกติหรือผ่านการทดสอบ , [✗] กรณีที่ใช้งานไม่ได้หรือมีความผิดปกติ [ ] หรือ [-] กรณีไม่มีอุปกรณ์หรือไม่สามารถตรวจสอบได้

ลำดับ	ชนิดอุปกรณ์	สถานที่ / ตำแหน่ง ติดตั้งอุปกรณ์	หมายเลขอุปกรณ์ / หมายเลขโซน	ตรวจสอบครั้งที่ 1	2	3	4	ตรวจสอบด้วยสายตา	ทำความสะอาด	ทดสอบอุปกรณ์	สรุปผลการทดสอบ	หมายเหตุ
1	Smoke	หน้า Lift LT03	B4ZD1-01	✓				✓	✓	✓	✓	
2	Heat	ห้อง Security	B4ZD1-01	✓				✓	✓	✓	✓	
3	Manual	หน้า Lift LT03	B4ZM1-01	✓				✓	✓	✓	✓	
4	Bell	หน้า Lift LT03	B4ZA1-01	✓				✓	✓	-	-	Trouble open
5	Manual	หน้าบันไดหนีไฟ ST03	B4ZM1-02	✓				✓	✓	✓	✓	
6	Bell	หน้าบันไดหนีไฟ ST03	B4ZA1-02	✓				✓	✓	-	-	Trouble open
7	Manual	หน้าบันไดหนีไฟ ST02	B4ZM1-03	✓				✓	✓	✓	✓	
8	Bell	หน้าบันไดหนีไฟ ST02	B4ZA1-03	✓				✓	✓	-	-	Trouble open
9	Manual	หน้า Lift LT01	B4ZM1-04	✓				✓	✓	✓	✓	
10	Bell	หน้า Lift LT01	B4ZA1-04	✓				✓	✓	-	-	Trouble open
11												
12												
13												
14												
15												
16												
17												
18												
19												
20												

สรุปผลการตรวจสอบ : Bell B4ZD1 Trouble (สัญญาณไม่ได้ตรวจเช็คอุปกรณ์ Trouble)

ทดสอบ : บริษัท ทีเค เอ็กซ์เซลเลนซ์ จำกัด	ตรวจสอบโดย : โรงพยาบาลธนบุรี บำรุงเมือง	อนุมัติโดย : โรงพยาบาลธนบุรี บำรุงเมือง
ลงชื่อ : [redacted]	ลงชื่อ : [redacted]	ลงชื่อ : [redacted]
วันที่ : 23-26/03/69	วันที่ : 18/5/69	วันที่ : 19 พ.ค. 69

TK Excellence Co.,Ltd.	FIRE ALARM SYSTEM	DEVICE CHECK SHEET	Page. ...... / ......

โครงการ : โรงพยาบาลธนบุรี บำรุงเมือง

สถานที่ติดตั้งตู้ : ห้องช่าง ชั้น 8 ยี่ห้อ : Notifier รุ่น : NPS 3030

หมายเหตุ : ทำเครื่องหมาย [✓] กรณีปกติหรือผ่านการทดสอบ , [✱] กรณีที่ใช้งานไม่ได้หรือมีความผิดปกติ [ ] หรือ [-] กรณีไม่มีอุปกรณ์หรือไม่สามารถตรวจสอบได้

ลำดับ	ชนิดอุปกรณ์	สถานที่ / ตำแหน่ง ติดตั้งอุปกรณ์	หมายเลขอุปกรณ์ / หมายเลขโซน	ตรวจสอบครั้งที่ 1	2	3	4	ตรวจสอบด้วยสายตา	ทำความสะอาด	ทดสอบอุปกรณ์	สรุปผลการทดสอบ	หมายเหตุ
1	Smoke	หน้า Lift LT02	B4ZD4-01	✓				✓	✓	✓	✓	
2	Smoke	หน้า Lift LT02	B4ZD4-02	✓				✓	✓	✓	✓	
3	Smoke	หน้า Lift LT01	B4ZD4-03	✓				✓	✓	✓	✓	
4	Smoke	ห้อง Mechanical Room	B4ZD4-04	✓				✓	✓	✓	✓	
5	Heat	ห้องน้ำหญิง	B4ZD4-01	✓				✓	✓	✓	✓	
6	Heat	ห้องน้ำชาย	B4ZD4-02	✓				✓	✓	✓	✓	
7												
8												
9												
10												
11												
12												
13												
14												
15												
16												
17												
18												
19												
20												

สรุปผลการตรวจสอบ : โดยรวมอุปกรณ์ใช้งานได้ปกติ

ทดสอบ : บริษัท ทีเค เอ็กซ์เซลเลนซ์ จำกัด	ตรวจสอบโดย : โรงพยาบาลธนบุรี บำรุงเมือง	อนุมัติโดย : โรงพยาบาลธนบุรี บำรุงเมือง
ลงชื่อ : [redacted]	ลงชื่อ : [redacted]	ลงชื่อ : [redacted]
วันที่ 23-26/03/69	วันที่ : 18/5/69	วันที่ : 18 พ.ค. 69

TK Excellence Co.,Ltd.	FIRE ALARM SYSTEM	DEVICE CHECK SHEET	Page. ...... / ......

โครงการ : โรงพยาบาลธนบุรี บำรุงเมือง

สถานที่ติดตั้งตู้ : ห้องช่าง ชั้น 8 ยี่ห้อ : Notifier รุ่น : NPS 3030

หมายเหตุ : ทำเครื่องหมาย [✓] กรณีปกติหรือผ่านการทดสอบ , [✱] กรณีที่ใช้งานไม่ได้หรือมีความผิดปกติ [ ] หรือ [-] กรณีไม่มีอุปกรณ์หรือไม่สามารถตรวจสอบได้

ลำดับ	ชนิดอุปกรณ์	สถานที่ / ตำแหน่ง ติดตั้งอุปกรณ์	หมายเลขอุปกรณ์ / หมายเลขโซน	ตรวจสอบครั้งที่ 1	2	3	4	ตรวจสอบด้วยสายตา	ทำความสะอาด	ทดสอบอุปกรณ์	สรุปผลการทดสอบ	หมายเหตุ
1	Smoke	หน้าลิฟต์	B5ZD1-01	✓				✓	✓	✓	✓	
2	Heat	ห้องขยะ	B5ZD1-01	✓				✓	✓	✓	✓	
3	Manual	หน้าลิฟต์ LT03	B5ZM1-01	✓				✓	✓	✓	✓	
4	Bell	หน้าลิฟต์ LT03	B5ZA1-01	✓				✓	✓	-	-	
5	Manual	หน้าบันไดหนีไฟ ST03	B5ZM1-02	✓				✓	✓	✓	✓	
6	Bell	หน้าบันไดหนีไฟ ST03	B5ZA1-02	✓				✓	✓	-	-	
7	Manual	หน้าบันไดหนีไฟลิฟต์กลาง LT02	B5ZM1-03	✓				✓	✓	✓	✓	
8	Bell	หน้าบันไดหนีไฟลิฟต์กลาง LT02	B5ZA1-03	✓				✓	✓	-	-	
9	Manual	บันไดหนีไฟหน้าลิฟต์ LT01	B5ZM1-04	✓				✓	✓	✓	✓	
10	Bell	บันไดหนีไฟหน้าลิฟต์ LT01	B5ZA1-04	✓				✓	✓	-	-	
11												
12												
13												
14												
15												
16												
17												
18												
19												
20												

สรุปผลการตรวจสอบ : โดยรวมอุปกรณ์ใช้งานได้ปกติ

ทดสอบ : บริษัท ทีเค เอ็กซ์เซลเลนซ์ จำกัด	ตรวจสอบโดย : โรงพยาบาลธนบุรี บำรุงเมือง	อนุมัติโดย : โรงพยาบาลธนบุรี บำรุงเมือง
ลงชื่อ : [redacted]	ลงชื่อ : [redacted]	ลงชื่อ : [redacted]
วันที่ 23-26/03/69	วันที่ : 18/5/69	วันที่ : 19 พ.ค. 69

TK Excellence Co.,Ltd.	FIRE ALARM SYSTEM	DEVICE CHECK SHEET	Page. ...... / ......

โครงการ : โรงพยาบาลธนบุรี บำรุงเมือง

สถานที่ติดตั้งตู้ : ห้องช่าง ชั้น 8 ยี่ห้อ : Notifier รุ่น : NPS 3030

หมายเหตุ : ทำเครื่องหมาย [✓] กรณีปกติหรือผ่านการทดสอบ , [✱] กรณีที่ใช้งานไม่ได้หรือมีความผิดปกติ [ ] หรือ [-] กรณีไม่มีอุปกรณ์หรือไม่สามารถตรวจสอบได้

ลำดับ	ชนิดอุปกรณ์	สถานที่ / ตำแหน่ง ติดตั้งอุปกรณ์	หมายเลขอุปกรณ์ / หมายเลขโซน	ตรวจสอบครั้งที่ 1	2	3	4	ตรวจสอบด้วยสายตา	ทำความสะอาด	ทดสอบอุปกรณ์	สรุปผลการทดสอบ	หมายเหตุ
1	Heat	ลานจอดชั้น B5	B5ZD2-01	✓				✓	✓	✓	✓	
2	Heat	ลานจอดชั้น B5	B5ZD2-02	✓				✓	✓	✓	✓	
3	Heat	ลานจอดชั้น B5	B5ZD2-03	✓				✓	✓	✓	✓	
4	Heat	ลานจอดชั้น B5	B5ZD2-04	✓				✓	✓	✓	✓	
5	Heat	ลานจอดชั้น B5	B5ZD2-05	✓				✓	✓	✓	✓	
6	Heat	ลานจอดชั้น B5	B5ZD2-06	✓				✓	✓	✓	✓	
7	Heat	ลานจอดชั้น B5	B5ZD2-07	✓				✓	✓	✓	✓	
8	Heat	ลานจอดชั้น B5	B5ZD2-08	✓				✓	✓	✓	✓	
9	Heat	ลานจอดชั้น B5	B5ZD2-09	✓				✓	✓	✓	✓	
10	Heat	ลานจอดชั้น B5	B5ZD2-10	✓				✓	✓	✓	✓	
11	Heat	ลานจอดชั้น B5	B5ZD2-11	✓				✓	✓	✓	✓	
12	Heat	ลานจอดชั้น B5	B5ZD2-12	✓				✓	✓	✓	✓	
13	Heat	ลานจอดชั้น B5	B5ZD2-13	✓				✓	✓	✓	✓	
14	Heat	ลานจอดชั้น B5	B5ZD2-14	✓				✓	✓	✓	✓	
15	Heat	ลานจอดชั้น B5	B5ZD2-15	✓				✓	✓	✓	✓	
16	Heat	ลานจอดชั้น B5	B5ZD2-16	✓				✓	✓	✓	✓	
17	Heat	ลานจอดชั้น B5	B5ZD2-17	✓				✓	✓	✓	✓	
18	Heat	ลานจอดชั้น B5	B5ZD2-18	✓				✓	✓	✓	✓	
19	Heat	ลานจอดชั้น B5	B5ZD2-19	✓				✓	✓	✓	✓	
20	Heat	ลานจอดชั้น B5	B5ZD2-20	✓				✓	✓	✓	✓	

สรุปผลการตรวจสอบ : โดยรวมอุปกรณ์ใช้งานได้ปกติ

ทดสอบ : บริษัท ทีเค เอ็กซ์เซลเลนซ์ จำกัด	ตรวจสอบโดย : โรงพยาบาลธนบุรี บำรุงเมือง	อนุมัติโดย : โรงพยาบาลธนบุรี บำรุงเมือง
ลงชื่อ : [redacted]	ลงชื่อ : [redacted]	ลงชื่อ : [redacted]
วันที่ 23-26/03/69	วันที่ : 18/5/69	วันที่ : 19 พ.ค. 69

TK Excellence Co.,Ltd.	FIRE ALARM SYSTEM	DEVICE CHECK SHEET	Page. ...... / ......

โครงการ : โรงพยาบาลธนบุรี บำรุงเมือง

สถานที่ติดตั้งตู้ : ห้องช่าง ชั้น 8 ยี่ห้อ : Notifier รุ่น : NPS 3030

หมายเหตุ : ทำเครื่องหมาย [✓] กรณีปกติหรือผ่านการทดสอบ , [✱] กรณีที่ใช้งานไม่ได้หรือมีความผิดปกติ [ ] หรือ [-] กรณีไม่มีอุปกรณ์หรือไม่สามารถตรวจสอบได้

ลำดับ	ชนิดอุปกรณ์	สถานที่ / ตำแหน่ง ติดตั้งอุปกรณ์	หมายเลขอุปกรณ์ / หมายเลขโซน	ตรวจสอบครั้งที่ 1	2	3	4	ตรวจสอบด้วยสายตา	ทำความสะอาด	ทดสอบอุปกรณ์	สรุปผลการทดสอบ	หมายเหตุ
21	Heat	ลานจอดชั้น B5	B5ZD2-21	✓				✓	✓	✓	✓	
22	Heat	ลานจอดชั้น B5	B5ZD2-22	✓				✓	✓	✓	✓	
23	Heat	ลานจอดชั้น B5	B5ZD2-23	✓				✓	✓	✓	✓	
24	Heat	ลานจอดชั้น B5	B5ZD2-24	✓				✓	✓	✓	✓	
25	Heat	ลานจอดชั้น B5	B5ZD2-25	✓				✓	✓	✓	✓	
26	Heat	ลานจอดชั้น B5	B5ZD2-26	✓				✓	✓	✓	✓	
27	Heat	ลานจอดชั้น B5	B5ZD2-27	✓				✓	✓	✓	✓	
28	Heat	ลานจอดชั้น B5	B5ZD2-28	✓				✓	✓	✓	✓	
29	Heat	ลานจอดชั้น B5	B5ZD2-29	✓				✓	✓	✓	✓	
30	Heat	ลานจอดชั้น B5	B5ZD2-30	✓				✓	✓	✓	✓	
31	Heat	ลานจอดชั้น B5	B5ZD2-31	✓				✓	✓	✓	✓	
32	Heat	ลานจอดชั้น B5	B5ZD2-32	✓				✓	✓	✓	✓	
33	Heat	ลานจอดชั้น B5	B5ZD2-33	✓				✓	✓	✓	✓	
34	Heat	ลานจอดชั้น B5	B5ZD2-34	✓				✓	✓	✓	✓	
35	Heat	ลานจอดชั้น B5	B5ZD2-35	✓				✓	✓	✓	✓	
36	Heat	ลานจอดชั้น B5	B5ZD2-36	✓				✓	✓	✓	✓	
37	Heat	ลานจอดชั้น B5	B5ZD2-37	✓				✓	✓	✓	✓	
38	Heat	ลานจอดชั้น B5	B5ZD2-38	✓				✓	✓	✓	✓	
39	Heat	ลานจอดชั้น B5	B5ZD2-39	✓				✓	✓	✓	✓	
40	Heat	ลานจอดชั้น B5	B5ZD2-40	✓				✓	✓	✓	✓	

สรุปผลการตรวจสอบ : โดยรวมอุปกรณ์ใช้งานได้ปกติ

ทดสอบ : บริษัท ทีเค เอ็กซ์เซลเลนซ์ จำกัด	ตรวจสอบโดย : โรงพยาบาลธนบุรี บำรุงเมือง	อนุมัติโดย : โรงพยาบาลธนบุรี บำรุงเมือง
ลงชื่อ : [redacted]	ลงชื่อ : [redacted]	ลงชื่อ : [redacted]
วันที่ 23-26/03/69	วันที่ : 18/5/69	วันที่ : 19 พ.ค. 69

TK Excellence Co.,Ltd.	FIRE ALARM SYSTEM	DEVICE CHECK SHEET	Page. ...../.....

โครงการ : โรงฯ โรงพยาบาลธนบุรี บำรุงเมือง

สถานที่ติดตั้งตู้ : ห้องช่าง ชั้น 8 ยี่ห้อ : Notifier รุ่น : NPS 3030

หมายเหตุ : ทำเครื่องหมาย [✓] กรณีปกติหรือผ่านการทดสอบ , [✖] กรณีที่ใช้งานไม่ได้หรือมีความผิดปกติ [ ] หรือ [-] กรณีไม่มีอุปกรณ์หรือไม่สามารถตรวจสอบได้

ลำดับ	ชนิดอุปกรณ์	สถานที่ / ตำแหน่ง ติดตั้งอุปกรณ์	หมายเลขอุปกรณ์ / หมายเลขโซน	ตรวจสอบครั้งที่ 1	2	3	4	ตรวจสอบด้วยสายตา	ทำความสะอาด	ทดสอบอุปกรณ์	สรุปผลการทดสอบ	หมายเหตุ
41	Heat	ลานจอดชั้น B5	B5ZD2-41	✓				✓	✓	✓	✓	
42	Heat	ลานจอดชั้น B5	B5ZD2-42	✓				✓	✓	✓	✓	
43	Heat	ลานจอดชั้น B5	B5ZD2-43	✓				✓	✓	✓	✓	
44	Heat	ลานจอดชั้น B5	B5ZD2-44	✓				✓	✓	✓	✓	
45	Heat	ลานจอดชั้น B5	B5ZD2-45	✓				✓	✓	✓	✓	
46	Heat	ลานจอดชั้น B5	B5ZD2-46	✓				✓	✓	✓	✓	
47	Heat	ลานจอดชั้น B5	B5ZD2-47	✓				✓	✓	✓	✓	
48	Heat	ลานจอดชั้น B5	B5ZD2-48	✓				✓	✓	✓	✓	
49	Heat	ลานจอดชั้น B5	B5ZD2-49	✓				✓	✓	✓	✓	
50	Heat	ลานจอดชั้น B5	B5ZD2-50	✓				✓	✓	✓	✓	
51	Heat	ลานจอดชั้น B5	B5ZD2-51	✓				✓	✓	✓	✓	
52	Heat	ลานจอดชั้น B5	B5ZD2-52	✓				✓	✓	✓	✓	
53	Heat	ลานจอดชั้น B5	B5ZD2-53	✓				✓	✓	✓	✓	
54	Heat	ลานจอดชั้น B5	B5ZD2-54	✓				✓	✓	✓	✓	
55	Heat	ลานจอดชั้น B5	B5ZD2-55	✓				✓	✓	✓	✓	
56	Heat	ลานจอดชั้น B5	B5ZD2-56	✓				✓	✓	✓	✓	
57	Heat	ลานจอดชั้น B5	B5ZD2-57	✓				✓	✓	✓	✓	
58	Heat	ลานจอดชั้น B5	B5ZD2-58	✓				✓	✓	✓	✓	
59	Heat	ลานจอดชั้น B5	B5ZD2-59	✓				✓	✓	✓	✓	
60	Heat	ลานจอดชั้น B5	B5ZD2-60	✓				✓	✓	✓	✓	

สรุปผลการตรวจสอบ : โดยภาพรวมอุปกรณ์ใช้งานได้ปกติ

ทดสอบ : บริษัท ทีเค เอ็กซ์เซลเลนซ์ จำกัด	ตรวจสอบโดย : โรงพยาบาลธนบุรี บำรุงเมือง	อนุมัติโดย : โรงพยาบาลธนบุรี บำรุงเมือง
ลงชื่อ : [redacted]	ลงชื่อ : [redacted]	ลงชื่อ : [redacted]
วันที่ : 23-26/03/69	วันที่ : 18/5/69	วันที่ : 19 พ.ค. 69

TK Excellence Co.,Ltd.	FIRE ALARM SYSTEM	DEVICE CHECK SHEET	Page. ...../.....

โครงการ : โรงฯ โรงพยาบาลธนบุรี บำรุงเมือง

สถานที่ติดตั้งตู้ : ห้องช่าง ชั้น 8 ยี่ห้อ : Notifier รุ่น : NPS 3030

หมายเหตุ : ทำเครื่องหมาย [✓] กรณีปกติหรือผ่านการทดสอบ , [✖] กรณีที่ใช้งานไม่ได้หรือมีความผิดปกติ [ ] หรือ [-] กรณีไม่มีอุปกรณ์หรือไม่สามารถตรวจสอบได้

ลำดับ	ชนิดอุปกรณ์	สถานที่ / ตำแหน่ง ติดตั้งอุปกรณ์	หมายเลขอุปกรณ์ / หมายเลขโซน	ตรวจสอบครั้งที่ 1	2	3	4	ตรวจสอบด้วยสายตา	ทำความสะอาด	ทดสอบอุปกรณ์	สรุปผลการทดสอบ	หมายเหตุ
61	Heat	ลานจอดชั้น B5	B5ZD2-61	✓				✓	✓	✓	✓	
62	Heat	ลานจอดชั้น B5	B5ZD2-62	✓				✓	✓	✓	✓	
63	Heat	ลานจอดชั้น B5	B5ZD2-63	✓				✓	✓	✓	✓	
64	Heat	ลานจอดชั้น B5	B5ZD2-64	✓				✓	✓	✓	✓	
65	Heat	ลานจอดชั้น B5	B5ZD2-65	✓				✓	✓	✓	✓	
66	Heat	ลานจอดชั้น B5	B5ZD2-66	✓				✓	✓	✓	✓	
67	Heat	ลานจอดชั้น B5	B5ZD2-67	✓				✓	✓	✓	✓	
68	Heat	ลานจอดชั้น B5	B5ZD2-68	✓				✓	✓	✓	✓	
69	Heat	ลานจอดชั้น B5	B5ZD2-69	✓				✓	✓	✓	✓	
70	Heat	ลานจอดชั้น B5	B5ZD2-70	✓				✓	✓	✓	✓	
71	Heat	ลานจอดชั้น B5	B5ZD2-71	✓				✓	✓	✓	✓	
72	Heat	ลานจอดชั้น B5	B5ZD2-72	✓				✓	✓	✓	✓	
73	Heat	ลานจอดชั้น B5	B5ZD2-73	✓				✓	✓	✓	✓	
74	Heat	ลานจอดชั้น B5	B5ZD2-74	✓				✓	✓	✓	✓	
75	Heat	ลานจอดชั้น B5	B5ZD2-75	✓				✓	✓	✓	✓	
76	Heat	ลานจอดชั้น B5	B5ZD2-76	✓				✓	✓	✓	✓	
77	Heat	ลานจอดชั้น B5	B5ZD2-77	✓				✓	✓	✓	✓	
78	Heat	ลานจอดชั้น B5	B5ZD2-78	✓				✓	✓	✓	✓	
79	Heat	ลานจอดชั้น B5	B5ZD2-79	✓				✓	✓	✓	✓	
80	Heat	ลานจอดชั้น B5	B5ZD2-80	✓				✓	✓	✓	✓	

สรุปผลการตรวจสอบ : โดยภาพรวมอุปกรณ์ใช้งานได้ปกติ

ทดสอบ : บริษัท ทีเค เอ็กซ์เซลเลนซ์ จำกัด	ตรวจสอบโดย : โรงพยาบาลธนบุรี บำรุงเมือง	อนุมัติโดย : โรงพยาบาลธนบุรี บำรุงเมือง
ลงชื่อ : [redacted]	ลงชื่อ : [redacted]	ลงชื่อ : [redacted]
วันที่ : 23-26/03/69	วันที่ : 18/5/69	วันที่ : 19 พ.ค. 69

TK Excellence Co.,Ltd.	FIRE ALARM SYSTEM	DEVICE CHECK SHEET	Page. ...../.....

โครงการ : โรงฯ โรงพยาบาลธนบุรี บำรุงเมือง

สถานที่ติดตั้งตู้ : ห้องช่าง ชั้น 8 ยี่ห้อ : Notifier รุ่น : NPS 3030

หมายเหตุ : ทำเครื่องหมาย [✓] กรณีปกติหรือผ่านการทดสอบ , [✖] กรณีที่ใช้งานไม่ได้หรือมีความผิดปกติ [ ] หรือ [-] กรณีไม่มีอุปกรณ์หรือไม่สามารถตรวจสอบได้

ลำดับ	ชนิดอุปกรณ์	สถานที่ / ตำแหน่ง ติดตั้งอุปกรณ์	หมายเลขอุปกรณ์ / หมายเลขโซน	ตรวจสอบครั้งที่ 1	2	3	4	ตรวจสอบด้วยสายตา	ทำความสะอาด	ทดสอบอุปกรณ์	สรุปผลการทดสอบ	หมายเหตุ
81	Heat	ลานจอดชั้น B5	B5ZD2-81	✓				✓	✓	✓	✓	
82	Heat	ลานจอดชั้น B5	B5ZD2-82	✓				✓	✓	✓	✓	
83	Heat	ลานจอดชั้น B5	B5ZD2-83	✓				✓	✓	✓	✓	
84	Heat	ลานจอดชั้น B5	B5ZD2-84	✓				✓	✓	✓	✓	
85	Heat	ลานจอดชั้น B5	B5ZD2-85	✓				✓	✓	✓	✓	
86	Heat	ลานจอดชั้น B5	B5ZD2-86	✓				✓	✓	✓	✓	
87	Heat	ลานจอดชั้น B5	B5ZD2-87	✓				✓	✓	✓	✓	
88	Heat	ลานจอดชั้น B5	B5ZD2-88	✓				✓	✓	✓	✓	
89	Heat	ลานจอดชั้น B5	B5ZD2-89	✓				✓	✓	✓	✓	
90	Heat	ลานจอดชั้น B5	B5ZD2-90	✓				✓	✓	✓	✓	
91	Heat	ลานจอดชั้น B5	B5ZD2-91	✓				✓	✓	✓	✓	
92	Heat	ลานจอดชั้น B5	B5ZD2-92	✓				✓	✓	✓	✓	
93	Heat	ลานจอดชั้น B5	B5ZD2-93	✓				✓	✓	✓	✓	
94	Heat	ลานจอดชั้น B5	B5ZD2-94	✓				✓	✓	✓	✓	
95	Heat	ลานจอดชั้น B5	B5ZD2-95	✓				✓	✓	✓	✓	
96	Heat	ลานจอดชั้น B5	B5ZD2-96	✓				✓	✓	✓	✓	
97	Heat	ลานจอดชั้น B5	B5ZD2-97	✓				✓	✓	✓	✓	
98	Heat	ลานจอดชั้น B5	B5ZD2-98	✓				✓	✓	✓	✓	
99	Heat	ลานจอดชั้น B5	B5ZD2-99	✓				✓	✓	✓	✓	
100	Heat	ลานจอดชั้น B5	B5ZD2-100	✓				✓	✓	✓	✓	

สรุปผลการตรวจสอบ : โดยภาพรวมอุปกรณ์ใช้งานได้ปกติ

ทดสอบ : บริษัท ทีเค เอ็กซ์เซลเลนซ์ จำกัด	ตรวจสอบโดย : โรงพยาบาลธนบุรี บำรุงเมือง	อนุมัติโดย : โรงพยาบาลธนบุรี บำรุงเมือง
ลงชื่อ : [redacted]	ลงชื่อ : [redacted]	ลงชื่อ : [redacted]
วันที่ : 23-26/03/69	วันที่ : 18/5/69	วันที่ : 19 พ.ค. 69

TK Excellence Co.,Ltd.	FIRE ALARM SYSTEM	DEVICE CHECK SHEET	Page. ...../.....

โครงการ : โรงฯ โรงพยาบาลธนบุรี บำรุงเมือง

สถานที่ติดตั้งตู้ : ห้องช่าง ชั้น 8 ยี่ห้อ : Notifier รุ่น : NPS 3030

หมายเหตุ : ทำเครื่องหมาย [✓] กรณีปกติหรือผ่านการทดสอบ , [✖] กรณีที่ใช้งานไม่ได้หรือมีความผิดปกติ [ ] หรือ [-] กรณีไม่มีอุปกรณ์หรือไม่สามารถตรวจสอบได้

ลำดับ	ชนิดอุปกรณ์	สถานที่ / ตำแหน่ง ติดตั้งอุปกรณ์	หมายเลขอุปกรณ์ / หมายเลขโซน	ตรวจสอบครั้งที่ 1	2	3	4	ตรวจสอบด้วยสายตา	ทำความสะอาด	ทดสอบอุปกรณ์	สรุปผลการทดสอบ	หมายเหตุ
101	Heat	ลานจอดชั้น B5	B5ZD2-101	✓				✓	✓	✓	✓	
102	Heat	ลานจอดชั้น B5	B5ZD2-102	✓				✓	✓	✓	✓	
103	Heat	ลานจอดชั้น B5	B5ZD2-103	✓				✓	✓	✓	✓	
104	Heat	ลานจอดชั้น B5	B5ZD2-104	✓				✓	✓	✓	✓	
105	Heat	ลานจอดชั้น B5	B5ZD2-105	✓				✓	✓	✓	✓	
106	Heat	ลานจอดชั้น B5	B5ZD2-106	✓				✓	✓	✓	✓	
107	Heat	ลานจอดชั้น B5	B5ZD2-107	✓				✓	✓	✓	✓	
108	Heat	ลานจอดชั้น B5	B5ZD2-108	✓				✓	✓	✓	✓	
109	Heat	ลานจอดชั้น B5	B5ZD2-109	✓				✓	✓	✓	✓	
110	Heat	ลานจอดชั้น B5	B5ZD2-110	✓				✓	✓	✓	✓	
111	Heat	ห้อง AHU	B5ZD2-111	✓				✓	✓	✓	✓	
112	Heat	ห้อง AHU	B5ZD2-112	✓				✓	✓	✓	✓	
113												
114												
115												
116												
117												
118												
119												
120												

สรุปผลการตรวจสอบ : โดยภาพรวมอุปกรณ์ใช้งานได้ปกติ

ทดสอบ : บริษัท ทีเค เอ็กซ์เซลเลนซ์ จำกัด	ตรวจสอบโดย : โรงพยาบาลธนบุรี บำรุงเมือง	อนุมัติโดย : โรงพยาบาลธนบุรี บำรุงเมือง
ลงชื่อ : [redacted]	ลงชื่อ : [redacted]	ลงชื่อ : [redacted]
วันที่ : 23-26/03/69	วันที่ : 18/5/69	วันที่ : 19 พ.ค. 69

TK Excellence Co.,Ltd.	FIRE ALARM SYSTEM	DEVICE CHECK SHEET	Page. ..... / .....

โครงการ : โรงพยาบาลธนบุรี บำรุงเมือง

สถานที่ติดตั้งตู้ : ห้องช่าง ชั้น 8 ยี่ห้อ : Notifier รุ่น : NPS 3030

หมายเหตุ : ทำเครื่องหมาย [✓] กรณีปกติหรือผ่านการทดสอบ , [✖] กรณีที่ใช้งานไม่ได้หรือมีความผิดปกติ [ ] หรือ [-] กรณีไม่มีอุปกรณ์หรือไม่สามารถตรวจสอบได้

ลำดับ	ชนิดอุปกรณ์	สถานที่ / ตำแหน่ง ติดตั้งอุปกรณ์	หมายเลขอุปกรณ์ / หมายเลขโซน	ตรวจสอบครั้งที่ 1	2	3	4	ตรวจสอบด้วยสายตา	ทำความสะอาด	ทดสอบอุปกรณ์	สรุปผลการทดสอบ	หมายเหตุ
1	Heat	ลานจอดชั้น B5	B5ZD3-01	✓				✓	✓	✓	✓	
2	Heat	ลานจอดชั้น B5	B5ZD3-02	✓				✓	✓	✓	✓	
3	Heat	ลานจอดชั้น B5	B5ZD3-03	✓				✓	✓	✓	✓	
4	Heat	ลานจอดชั้น B5	B5ZD3-04	✓				✓	✓	✓	✓	
5	Heat	ลานจอดชั้น B5	B5ZD3-05	✓				✓	✓	✓	✓	
6	Heat	ลานจอดชั้น B5	B5ZD3-06	✓				✓	✓	✓	✓	
7	Heat	ลานจอดชั้น B5	B5ZD3-07	✓				✓	✓	✓	✓	
8	Heat	ลานจอดชั้น B5	B5ZD3-08	✓				✓	✓	✓	✓	
9	Heat	ลานจอดชั้น B5	B5ZD3-09	✓				✓	✓	✓	✓	
10	Heat	ลานจอดชั้น B5	B5ZD3-10	✓				✓	✓	✓	✓	
11	Heat	ลานจอดชั้น B5	B5ZD3-11	✓				✓	✓	✓	✓	
12	Heat	ลานจอดชั้น B5	B5ZD3-12	✓				✓	✓	✓	✓	
13	Heat	ลานจอดชั้น B5	B5ZD3-13	✓				✓	✓	✓	✓	
14	Heat	ลานจอดชั้น B5	B5ZD3-14	✓				✓	✓	✓	✓	
15	Heat	ลานจอดชั้น B5	B5ZD3-15	✓				✓	✓	✓	✓	
16	Heat	ลานจอดชั้น B5	B5ZD3-16	✓				✓	-	-	-	[illegible] B5 P09
17	Heat	ลานจอดชั้น B5	B5ZD3-17	✓				✓	✓	✓	✓	
18	Heat	ลานจอดชั้น B5	B5ZD3-18	✓				✓	✓	✓	✓	
19	Heat	ลานจอดชั้น B5	B5ZD3-19	✓				✓	✓	✓	✓	
20	Heat	ลานจอดชั้น B5	B5ZD3-20	✓				✓	✓	✓	✓	

สรุปผลการตรวจสอบ : Heat Detector B5ZD3-16 เสีย 1 set

ทดสอบ : บริษัท ทีเค เอ็กซ์เซลเลนซ์ จำกัด	ตรวจสอบโดย : โรงพยาบาลธนบุรี บำรุงเมือง	อนุมัติโดย : โรงพยาบาลธนบุรี บำรุงเมือง
ลงชื่อ : [redacted]	ลงชื่อ : [redacted]	ลงชื่อ : [redacted]
วันที่ : 23-26/03/69	วันที่ : 18/5/69	วันที่ : 19 พ.ค. 69

TK Excellence Co.,Ltd.	FIRE ALARM SYSTEM	DEVICE CHECK SHEET	Page. ..... / .....

โครงการ : โรงพยาบาลธนบุรี บำรุงเมือง

สถานที่ติดตั้งตู้ : ห้องช่าง ชั้น 8 ยี่ห้อ : Notifier รุ่น : NPS 3030

หมายเหตุ : ทำเครื่องหมาย [✓] กรณีปกติหรือผ่านการทดสอบ , [✖] กรณีที่ใช้งานไม่ได้หรือมีความผิดปกติ [ ] หรือ [-] กรณีไม่มีอุปกรณ์หรือไม่สามารถตรวจสอบได้

ลำดับ	ชนิดอุปกรณ์	สถานที่ / ตำแหน่ง ติดตั้งอุปกรณ์	หมายเลขอุปกรณ์ / หมายเลขโซน	ตรวจสอบครั้งที่ 1	2	3	4	ตรวจสอบด้วยสายตา	ทำความสะอาด	ทดสอบอุปกรณ์	สรุปผลการทดสอบ	หมายเหตุ
21	Heat	ลานจอดชั้น B5	B5ZD3-21	✓				✓	✓	✓	✓	
22	Heat	ลานจอดชั้น B5	B5ZD3-22	✓				✓	✓	✓	✓	
23	Heat	ลานจอดชั้น B5	B5ZD3-23	✓				✓	✓	✓	✓	
24	Heat	ลานจอดชั้น B5	B5ZD3-24	✓				✓	✓	✓	✓	
25	Heat	ลานจอดชั้น B5	B5ZD3-25	✓				✓	✓	✓	✓	
26	Heat	ลานจอดชั้น B5	B5ZD3-26	✓				✓	✓	✓	✓	
27	Heat	ลานจอดชั้น B5	B5ZD3-27	✓				✓	✓	✓	✓	
28	Heat	ลานจอดชั้น B5	B5ZD3-28	✓				✓	✓	✓	✓	
29	Heat	ลานจอดชั้น B5	B5ZD3-29	✓				✓	✓	✓	✓	
30	Heat	ลานจอดชั้น B5	B5ZD3-30	✓				✓	✓	✓	✓	
31	Heat	ลานจอดชั้น B5	B5ZD3-31	✓				✓	✓	✓	✓	
32	Heat	ลานจอดชั้น B5	B5ZD3-32	✓				✓	✓	✓	✓	
33	Heat	ลานจอดชั้น B5	B5ZD3-33	✓				✓	✓	✓	✓	
34	Heat	ลานจอดชั้น B5	B5ZD3-34	✓				✓	✓	✓	✓	
35	Heat	ลานจอดชั้น B5	B5ZD3-35	✓				✓	✓	✓	✓	
36	Heat	ลานจอดชั้น B5	B5ZD3-36	✓				✓	✓	✓	✓	
37	Heat	ลานจอดชั้น B5	B5ZD3-37	✓				✓	✓	✓	✓	
38	Heat	ลานจอดชั้น B5	B5ZD3-38	✓				✓	✓	✓	✓	
39	Heat	ลานจอดชั้น B5	B5ZD3-39	✓				✓	✓	✓	✓	
40	Heat	ลานจอดชั้น B5	B5ZD3-40	✓				✓	✓	✓	✓	

สรุปผลการตรวจสอบ : โดยรวมอุปกรณ์ใช้งานได้ปกติ

ทดสอบ : บริษัท ทีเค เอ็กซ์เซลเลนซ์ จำกัด	ตรวจสอบโดย : โรงพยาบาลธนบุรี บำรุงเมือง	อนุมัติโดย : โรงพยาบาลธนบุรี บำรุงเมือง
ลงชื่อ : [redacted]	ลงชื่อ : [redacted]	ลงชื่อ : [redacted]
วันที่ : 23-26/03/69	วันที่ : 18/5/69	วันที่ : 19 พ.ค. 69

TK Excellence Co.,Ltd.	FIRE ALARM SYSTEM	DEVICE CHECK SHEET	Page. ..... / .....

โครงการ : โรงพยาบาลธนบุรี บำรุงเมือง

สถานที่ติดตั้งตู้ : ห้องช่าง ชั้น 8 ยี่ห้อ : Notifier รุ่น : NPS 3030

หมายเหตุ : ทำเครื่องหมาย [✓] กรณีปกติหรือผ่านการทดสอบ , [✖] กรณีที่ใช้งานไม่ได้หรือมีความผิดปกติ [ ] หรือ [-] กรณีไม่มีอุปกรณ์หรือไม่สามารถตรวจสอบได้

ลำดับ	ชนิดอุปกรณ์	สถานที่ / ตำแหน่ง ติดตั้งอุปกรณ์	หมายเลขอุปกรณ์ / หมายเลขโซน	ตรวจสอบครั้งที่ 1	2	3	4	ตรวจสอบด้วยสายตา	ทำความสะอาด	ทดสอบอุปกรณ์	สรุปผลการทดสอบ	หมายเหตุ
41	Heat	ลานจอดชั้น B5	B5ZD3-41	✓				✓	✓	✓	✓	
42	Heat	ลานจอดชั้น B5	B5ZD3-42	✓				✓	✓	✓	✓	
43	Heat	ลานจอดชั้น B5	B5ZD3-43	✓				✓	✓	✓	✓	
44	Heat	ลานจอดชั้น B5	B5ZD3-44	✓				✓	✓	✓	✓	
45	Heat	ลานจอดชั้น B5	B5ZD3-45	✓				✓	✓	✓	✓	
46	Heat	ลานจอดชั้น B5	B5ZD3-46	✓				✓	-	-	-	[illegible] B5 P33
47	Heat	ลานจอดชั้น B5	B5ZD3-47	✓				✓	✓	✓	✓	
48	Heat	ลานจอดชั้น B5	B5ZD3-48	✓				✓	✓	✓	✓	
49	Heat	ลานจอดชั้น B5	B5ZD3-49	✓				✓	✓	✓	✓	
50	Heat	ลานจอดชั้น B5	B5ZD3-50	✓				✓	✓	✓	✓	
51	Heat	ลานจอดชั้น B5	B5ZD3-51	✓				✓	✓	✓	✓	
52	Heat	ลานจอดชั้น B5	B5ZD3-52	✓				✓	✓	✓	✓	
53	Heat	ลานจอดชั้น B5	B5ZD3-53	✓				✓	✓	✓	✓	
54	Heat	ลานจอดชั้น B5	B5ZD3-54	✓				✓	✓	✓	✓	
55	Heat	ลานจอดชั้น B5	B5ZD3-55	✓				✓	✓	✓	✓	
56	Heat	ลานจอดชั้น B5	B5ZD3-56	✓				✓	✓	✓	✓	
57	Heat	ลานจอดชั้น B5	B5ZD3-57	✓				✓	✓	✓	✓	
58	Heat	ลานจอดชั้น B5	B5ZD3-58	✓				✓	✓	✓	✓	
59	Heat	ลานจอดชั้น B5	B5ZD3-59	✓				✓	✓	✓	✓	
60	Heat	ลานจอดชั้น B5	B5ZD3-60	✓				✓	✓	✓	✓	

สรุปผลการตรวจสอบ : Heat Detector B5ZD3-46 เสีย 1 set

ทดสอบ : บริษัท ทีเค เอ็กซ์เซลเลนซ์ จำกัด	ตรวจสอบโดย : โรงพยาบาลธนบุรี บำรุงเมือง	อนุมัติโดย : โรงพยาบาลธนบุรี บำรุงเมือง
ลงชื่อ : [redacted]	ลงชื่อ : [redacted]	ลงชื่อ : [redacted]
วันที่ : 23-26/03/69	วันที่ : 18/5/69	วันที่ : 19 พ.ค. 69

TK Excellence Co.,Ltd.	FIRE ALARM SYSTEM	DEVICE CHECK SHEET	Page. ..... / .....

โครงการ : โรงพยาบาลธนบุรี บำรุงเมือง

สถานที่ติดตั้งตู้ : ห้องช่าง ชั้น 8 ยี่ห้อ : Notifier รุ่น : NPS 3030

หมายเหตุ : ทำเครื่องหมาย [✓] กรณีปกติหรือผ่านการทดสอบ , [✖] กรณีที่ใช้งานไม่ได้หรือมีความผิดปกติ [ ] หรือ [-] กรณีไม่มีอุปกรณ์หรือไม่สามารถตรวจสอบได้

ลำดับ	ชนิดอุปกรณ์	สถานที่ / ตำแหน่ง ติดตั้งอุปกรณ์	หมายเลขอุปกรณ์ / หมายเลขโซน	ตรวจสอบครั้งที่ 1	2	3	4	ตรวจสอบด้วยสายตา	ทำความสะอาด	ทดสอบอุปกรณ์	สรุปผลการทดสอบ	หมายเหตุ
61	Heat	ลานจอดชั้น B5	B5ZD3-61	✓				✓	✓	✓	✓	
62	Heat	ลานจอดชั้น B5	B5ZD3-62	✓				✓	✓	✓	✓	
63	Heat	ลานจอดชั้น B5	B5ZD3-63	✓				✓	✓	✓	✓	
64	Heat	ลานจอดชั้น B5	B5ZD3-64	✓				✓	✓	✓	✓	
65	Heat	ลานจอดชั้น B5	B5ZD3-65	✓				✓	✓	✓	✓	
66	Heat	ลานจอดชั้น B5	B5ZD3-66	✓				✓	✓	✓	✓	
67	Heat	ลานจอดชั้น B5	B5ZD3-67	✓				✓	✓	✓	✓	
68	Heat	ลานจอดชั้น B5	B5ZD3-68	✓				✓	✓	✓	✓	
69	Heat	ลานจอดชั้น B5	B5ZD3-69	✓				✓	✓	✓	✓	
70	Heat	ลานจอดชั้น B5	B5ZD3-70	✓				✓	✓	✓	✓	
71	Heat	ลานจอดชั้น B5	B5ZD3-71	✓				✓	✓	✓	✓	
72	Heat	ลานจอดชั้น B5	B5ZD3-72	✓				✓	✓	✓	✓	
73	Heat	ลานจอดชั้น B5	B5ZD3-73	✓				✓	✓	✓	✓	
74	Heat	ลานจอดชั้น B5	B5ZD3-74	✓				✓	✓	✓	✓	
75	Heat	ลานจอดชั้น B5	B5ZD3-75	✓				✓	✓	✓	✓	
76	Heat	ลานจอดชั้น B5	B5ZD3-76	✓				✓	✓	✓	✓	
77	Heat	ลานจอดชั้น B5	B5ZD3-77	✓				✓	✓	✓	✓	
78	Heat	ลานจอดชั้น B5	B5ZD3-78	✓				✓	✓	✓	✓	
79	Heat	ลานจอดชั้น B5	B5ZD3-79	✓				✓	✓	✓	✓	
80	Heat	ลานจอดชั้น B5	B5ZD3-80	✓				✓	✓	✓	✓	

สรุปผลการตรวจสอบ : โดยรวมอุปกรณ์ใช้งานได้ปกติ

ทดสอบ : บริษัท ทีเค เอ็กซ์เซลเลนซ์ จำกัด	ตรวจสอบโดย : โรงพยาบาลธนบุรี บำรุงเมือง	อนุมัติโดย : โรงพยาบาลธนบุรี บำรุงเมือง
ลงชื่อ : [redacted]	ลงชื่อ : [redacted]	ลงชื่อ : [redacted]
วันที่ : 23-26/03/69	วันที่ : 18/5/69	วันที่ : 19 พ.ค. 69

TK Excellence Co., Ltd.	FIRE ALARM SYSTEM	DEVICE CHECK SHEET	Page. ...... / ......

โครงการ : โรงพยาบาลธนบุรี บำรุงเมือง

สถานที่ติดตั้งตู้ : ห้องช่าง ชั้น 8 ยี่ห้อ : Notifier รุ่น : NPS 3030

หมายเหตุ : ทำเครื่องหมาย [✓] กรณีปกติหรือผ่านการทดสอบ , [✗] กรณีที่ใช้งานไม่ได้หรือมีความผิดปกติ [ ] หรือ [-] กรณีไม่มีอุปกรณ์หรือไม่สามารถตรวจสอบได้

ลำดับ	ชนิดอุปกรณ์	สถานที่ / ตำแหน่ง ติดตั้งอุปกรณ์	หมายเลขอุปกรณ์ / หมายเลขโซน	ตรวจสอบครั้งที่ 1	2	3	4	ตรวจสอบด้วยสายตา	ทำความสะอาด	ทดสอบอุปกรณ์	สรุปผลการทดสอบ	หมายเหตุ
81	Heat	ลานจอดชั้น B5	B5ZD3-81	✓				✓	✓	✓	✓	
82	Heat	ลานจอดชั้น B5	B5ZD3-82	✓				✓	✓	✓	✓	
83	Heat	ลานจอดชั้น B5	B5ZD3-83	✓				✓	✓	✓	✓	
84	Heat	ลานจอดชั้น B5	B5ZD3-84	✓				✓	✓	✓	✓	
85	Heat	ลานจอดชั้น B5	B5ZD3-85	✓				✓	✓	✓	✓	
86	Heat	ลานจอดชั้น B5	B5ZD3-86	✓				✓	✓	✓	✓	
87	Heat	ลานจอดชั้น B5	B5ZD3-87	✓				✓	✓	✓	✓	
88	Heat	ลานจอดชั้น B5	B5ZD3-88	✓				✓	✓	✓	✓	
89	Heat	ลานจอดชั้น B5	B5ZD3-89	✓				✓	✓	✓	✓	
90	Heat	ลานจอดชั้น B5	B5ZD3-90	✓				✓	✓	✓	✓	
91	Heat	ลานจอดชั้น B5	B5ZD3-91	✓				✓	✓	✓	✓	
92	Heat	ลานจอดชั้น B5	B5ZD3-92	✓				✓	✓	✓	✓	
93	Heat	ลานจอดชั้น B5	B5ZD3-93	✓				✓	✓	✓	✓	
94	Heat	ลานจอดชั้น B5	B5ZD3-94	✓				✓	✓	✓	✓	
95	Heat	ลานจอดชั้น B5	B5ZD3-95	✓				✓	✓	✓	✓	
96	Heat	ลานจอดชั้น B5	B5ZD3-96	✓				✓	✓	✓	✓	
97												
98												
99												
100												

สรุปผลการตรวจสอบ : โดยรวมอุปกรณ์ใช้งานได้ปกติ

ทดสอบ : บริษัท ทีเค เอ็กซ์เซลเลนซ์ จำกัด	ตรวจสอบโดย : โรงพยาบาลธนบุรี บำรุงเมือง	อนุมัติโดย : โรงพยาบาลธนบุรี บำรุงเมือง
ลงชื่อ : [redacted]	ลงชื่อ : [redacted]	ลงชื่อ : [redacted]
วันที่ : 25-26/03/69	วันที่ : 18/5/69	วันที่ : 19 พ.ค. 69

TK Excellence Co., Ltd.	FIRE ALARM SYSTEM	DEVICE CHECK SHEET	Page. ...... / ......

โครงการ : โรงพยาบาลธนบุรี บำรุงเมือง

สถานที่ติดตั้งตู้ : ห้องช่าง ชั้น 8 ยี่ห้อ : Notifier รุ่น : NPS 3030

หมายเหตุ : ทำเครื่องหมาย [✓] กรณีปกติหรือผ่านการทดสอบ , [✗] กรณีที่ใช้งานไม่ได้หรือมีความผิดปกติ [ ] หรือ [-] กรณีไม่มีอุปกรณ์หรือไม่สามารถตรวจสอบได้

ลำดับ	ชนิดอุปกรณ์	สถานที่ / ตำแหน่ง ติดตั้งอุปกรณ์	หมายเลขอุปกรณ์ / หมายเลขโซน	ตรวจสอบครั้งที่ 1	2	3	4	ตรวจสอบด้วยสายตา	ทำความสะอาด	ทดสอบอุปกรณ์	สรุปผลการทดสอบ	หมายเหตุ
1	Smoke	หน้า Lift LT01	B5ZD4-01	✓				✓	✓	✓	✓	
2	Smoke	หน้า Lift LT02	B5ZD4-02	✓				✓	✓	✓	✓	
3	Smoke	หน้า Lift LT02	B5ZD4-03	✓				✓	✓	✓	✓	
4	Smoke	ห้อง Mechanical Room	B5ZD4-04	✓				✓	✓	✓	✓	
5	Smoke	ห้อง Mechanical Room	B5ZD4-05	✓				✓	✓	✓	✓	
6	Heat	ห้องน้ำชาย	B5ZD4-01	✓				✓	✓	✓	✓	
7	Heat	ห้องน้ำหญิง	B5ZD4-02	✓				✓	✓	✓	✓	
8												
9												
10												
11												
12												
13												
14												
15												
16												
17												
18												
19												
20												

สรุปผลการตรวจสอบ : โดยรวมอุปกรณ์ใช้งานได้ปกติ

ทดสอบ : บริษัท ทีเค เอ็กซ์เซลเลนซ์ จำกัด	ตรวจสอบโดย : โรงพยาบาลธนบุรี บำรุงเมือง	อนุมัติโดย : โรงพยาบาลธนบุรี บำรุงเมือง
ลงชื่อ : [redacted]	ลงชื่อ : [redacted]	ลงชื่อ : [redacted]
วันที่ : 25-26/03/69	วันที่ : 18/5/69	วันที่ : 19 พ.ค. 69

TK Excellence Co., Ltd.	FIRE ALARM SYSTEM	DEVICE CHECK SHEET	Page. ...... / ......

โครงการ : โรงพยาบาลธนบุรี บำรุงเมือง

สถานที่ติดตั้งตู้ : ห้องช่าง ชั้น 8 ยี่ห้อ : Notifier รุ่น : NPS 3030

หมายเหตุ : ทำเครื่องหมาย [✓] กรณีปกติหรือผ่านการทดสอบ , [✗] กรณีที่ใช้งานไม่ได้หรือมีความผิดปกติ [ ] หรือ [-] กรณีไม่มีอุปกรณ์หรือไม่สามารถตรวจสอบได้

ลำดับ	ชนิดอุปกรณ์	สถานที่ / ตำแหน่ง ติดตั้งอุปกรณ์	หมายเลขอุปกรณ์ / หมายเลขโซน	ตรวจสอบครั้งที่ 1	2	3	4	ตรวจสอบด้วยสายตา	ทำความสะอาด	ทดสอบอุปกรณ์	สรุปผลการทดสอบ	หมายเหตุ
1	Heat	ลานจอดชั้น B5	B5ZD5-01	✓				✓	✓	✓	✓	
2	Heat	ลานจอดชั้น B5	B5ZD5-02	✓				✓	-	-	-	อุปกรณ์เสีย B5 P039
3	Heat	ลานจอดชั้น B5	B5ZD5-03	✓				✓	✓	✓	✓	
4	Heat	ลานจอดชั้น B5	B5ZD5-04	✓				✓	✓	✓	✓	
5	Heat	ลานจอดชั้น B5	B5ZD5-05	✓				✓	✓	✓	✓	
6	Heat	ลานจอดชั้น B5	B5ZD5-06	✓				✓	✓	✓	✓	
7	Heat	ลานจอดชั้น B5	B5ZD5-07	✓				✓	✓	✓	✓	
8	Heat	ลานจอดชั้น B5	B5ZD5-08	✓				✓	✓	✓	✓	
9	Heat	ลานจอดชั้น B5	B5ZD5-09	✓				✓	✓	✓	✓	
10	Heat	ลานจอดชั้น B5	B5ZD5-10	✓				✓	✓	✓	✓	
11	Heat	ลานจอดชั้น B5	B5ZD5-11	✓				✓	✓	✓	✓	
12	Heat	ลานจอดชั้น B5	B5ZD5-12	✓				✓	✓	✓	✓	
13	Heat	ลานจอดชั้น B5	B5ZD5-13	✓				✓	✓	✓	✓	
14	Heat	ลานจอดชั้น B5	B5ZD5-14	✓				✓	✓	✓	✓	
15	Heat	ลานจอดชั้น B5	B5ZD5-15	✓				✓	✓	✓	✓	
16	Heat	ลานจอดชั้น B5	B5ZD5-16	✓				✓	✓	✓	✓	
17	Heat	ลานจอดชั้น B5	B5ZD5-17	✓				✓	✓	✓	✓	
18	Heat	ลานจอดชั้น B5	B5ZD5-18	✓				✓	✓	✓	✓	
19	Heat	ลานจอดชั้น B5	B5ZD5-19	✓				✓	✓	✓	✓	
20	Heat	ลานจอดชั้น B5	B5ZD5-20	✓				✓	✓	✓	✓	

สรุปผลการตรวจสอบ : Heat Detector B5ZD5-02 เสีย 1 set

ทดสอบ : บริษัท ทีเค เอ็กซ์เซลเลนซ์ จำกัด	ตรวจสอบโดย : โรงพยาบาลธนบุรี บำรุงเมือง	อนุมัติโดย : โรงพยาบาลธนบุรี บำรุงเมือง
ลงชื่อ : [redacted]	ลงชื่อ : [redacted]	ลงชื่อ : [redacted]
วันที่ : 25-26/03/69	วันที่ : 18/5/69	วันที่ : 19 พ.ค. 69

TK Excellence Co., Ltd.	FIRE ALARM SYSTEM	DEVICE CHECK SHEET	Page. ...... / ......

โครงการ : โรงพยาบาลธนบุรี บำรุงเมือง

สถานที่ติดตั้งตู้ : ห้องช่าง ชั้น 8 ยี่ห้อ : Notifier รุ่น : NPS 3030

หมายเหตุ : ทำเครื่องหมาย [✓] กรณีปกติหรือผ่านการทดสอบ , [✗] กรณีที่ใช้งานไม่ได้หรือมีความผิดปกติ [ ] หรือ [-] กรณีไม่มีอุปกรณ์หรือไม่สามารถตรวจสอบได้

ลำดับ	ชนิดอุปกรณ์	สถานที่ / ตำแหน่ง ติดตั้งอุปกรณ์	หมายเลขอุปกรณ์ / หมายเลขโซน	ตรวจสอบครั้งที่ 1	2	3	4	ตรวจสอบด้วยสายตา	ทำความสะอาด	ทดสอบอุปกรณ์	สรุปผลการทดสอบ	หมายเหตุ
21	Heat	ลานจอดชั้น B5	B5ZD5-21	✓				✓	✓	✓	✓	
22	Heat	ลานจอดชั้น B5	B5ZD5-22	✓				✓	✓	✓	✓	
23	Heat	ลานจอดชั้น B5	B5ZD5-23	✓				✓	✓	✓	✓	
24	Heat	ลานจอดชั้น B5	B5ZD5-24	✓				✓	✓	✓	✓	
25	Heat	ลานจอดชั้น B5	B5ZD5-25	✓				✓	-	-	-	อุปกรณ์เสีย B5 P038
26	Heat	ลานจอดชั้น B5	B5ZD5-26	✓				✓	✓	✓	✓	
27	Heat	ลานจอดชั้น B5	B5ZD5-27	✓				✓	✓	✓	✓	
28	Heat	ลานจอดชั้น B5	B5ZD5-28	✓				✓	✓	✓	✓	
29	Heat	ลานจอดชั้น B5	B5ZD5-29	✓				✓	✓	✓	✓	
30	Heat	ลานจอดชั้น B5	B5ZD5-30	✓				✓	✓	✓	✓	
31	Heat	ลานจอดชั้น B5	B5ZD5-31	✓				✓	✓	✓	✓	
32	Heat	ลานจอดชั้น B5	B5ZD5-32	✓				✓	✓	✓	✓	
33	Heat	ลานจอดชั้น B5	B5ZD5-33	✓				✓	✓	✓	✓	
34	Heat	ลานจอดชั้น B5	B5ZD5-34	✓				✓	✓	✓	✓	
35	Heat	ลานจอดชั้น B5	B5ZD5-35	✓				✓	✓	✓	✓	
36	Heat	ลานจอดชั้น B5	B5ZD5-36	✓				✓	✓	✓	✓	
37	Heat	ลานจอดชั้น B5	B5ZD5-37	✓				✓	✓	✓	✓	
38	Heat	ลานจอดชั้น B5	B5ZD5-38	✓				✓	✓	✓	✓	
39	Heat	ลานจอดชั้น B5	B5ZD5-39	✓				✓	✓	✓	✓	
40	Heat	ลานจอดชั้น B5	B5ZD5-40	✓				✓	✓	✓	✓	

สรุปผลการตรวจสอบ : Heat Detector B5ZD5-25 เสีย 1 set

ทดสอบ : บริษัท ทีเค เอ็กซ์เซลเลนซ์ จำกัด	ตรวจสอบโดย : โรงพยาบาลธนบุรี บำรุงเมือง	อนุมัติโดย : โรงพยาบาลธนบุรี บำรุงเมือง
ลงชื่อ : [redacted]	ลงชื่อ : [redacted]	ลงชื่อ : [redacted]
วันที่ : 25-26/03/69	วันที่ : 18/5/69	วันที่ : 19 พ.ค. 69

TK Excellence Co.,Ltd.	FIRE ALARM SYSTEM	DEVICE CHECK SHEET	Page. ...... / ......

โครงการ : โรงพยาบาลธนบุรี บำรุงเมือง

สถานที่ติดตั้งตู้ : ห้องช่าง ชั้น 8 ยี่ห้อ : Notifier รุ่น : NPS 3030

หมายเหตุ : ทำเครื่องหมาย [✔] กรณีปกติหรือผ่านการทดสอบ , [✖] กรณีที่ใช้งานไม่ได้หรือมีความผิดปกติ ,[ ] หรือ [-] กรณีไม่มีอุปกรณ์หรือไม่สามารถตรวจสอบได้

ลำดับ	ชนิดอุปกรณ์	สถานที่ / ตำแหน่ง ติดตั้งอุปกรณ์	หมายเลขอุปกรณ์ / หมายเลขโซน	ตรวจสอบครั้งที่ 1	2	3	4	ตรวจสอบด้วยสายตา	ทำความสะอาด	ทดสอบอุปกรณ์	สรุปผลการทดสอบ	หมายเหตุ
41	Heat	ลานจอดชั้น B5	B5ZD5-41	✓				✓	✓	✓	✓	
42	Heat	ลานจอดชั้น B5	B5ZD5-42	✓				✓	✓	✓	✓	
43	Heat	ลานจอดชั้น B5	B5ZD5-43	✓				✓	✓	✓	✓	
44	Heat	ลานจอดชั้น B5	B5ZD5-44	✓				✓	✓	✓	✓	
45	Heat	ลานจอดชั้น B5	B5ZD5-45	✓				✓	✓	✓	✓	
46	Heat	ลานจอดชั้น B5	B5ZD5-46	✓				✓	✓	✓	✓	
47	Heat	ลานจอดชั้น B5	B5ZD5-47	✓				✓	✓	✓	✓	
48	Heat	ลานจอดชั้น B5	B5ZD5-48	✓				✓	✓	✓	✓	
49	Heat	ลานจอดชั้น B5	B5ZD5-49	✓				✓	✓	✓	✓	
50	Heat	ลานจอดชั้น B5	B5ZD5-50	✓				✓	✓	✓	✓	
51	Heat	ลานจอดชั้น B5	B5ZD5-51	✓				✓	✓	✓	✓	
52	Heat	ลานจอดชั้น B5	B5ZD5-52	✓				✓	✓	✓	✓	
53	Heat	ลานจอดชั้น B5	B5ZD5-53	✓				✓	✓	✓	✓	
54	Heat	ลานจอดชั้น B5	B5ZD5-54	✓				✓	✓	✓	✓	
55	Heat	ลานจอดชั้น B5	B5ZD5-55	✓				✓	✓	✓	✓	
56	Heat	ลานจอดชั้น B5	B5ZD5-56	✓				✓	✓	✓	✓	
57	Heat	ลานจอดชั้น B5	B5ZD5-57	✓				✓	✓	✓	✓	
58	Heat	ลานจอดชั้น B5	B5ZD5-58	✓				✓	✓	✓	✓	
59	Heat	ลานจอดชั้น B5	B5ZD5-59	✓				✓	✓	✓	✓	
60	Heat	ลานจอดชั้น B5	B5ZD5-60	✓				✓	✓	✓	✓	

สรุปผลการตรวจสอบ : โดยรวมอุปกรณ์ใช้งานได้ปกติ

ทดสอบ : บริษัท ทีเค เอ็กซ์เซลเลนซ์ จำกัด	ตรวจสอบโดย : โรงพยาบาลธนบุรี บำรุงเมือง	อนุมัติโดย : โรงพยาบาลธนบุรี บำรุงเมือง
ลงชื่อ : [redacted]	ลงชื่อ : [redacted]	ลงชื่อ : [redacted]
วันที่ : 25-26/03/69	วันที่ : 18/5/69	วันที่ : 19 พ.ค. 69

TK Excellence Co.,Ltd.	FIRE ALARM SYSTEM	DEVICE CHECK SHEET	Page. ...... / ......

โครงการ : โรงพยาบาลธนบุรี บำรุงเมือง

สถานที่ติดตั้งตู้ : ห้องช่าง ชั้น 8 ยี่ห้อ : Notifier รุ่น : NPS 3030

หมายเหตุ : ทำเครื่องหมาย [✔] กรณีปกติหรือผ่านการทดสอบ , [✖] กรณีที่ใช้งานไม่ได้หรือมีความผิดปกติ ,[ ] หรือ [-] กรณีไม่มีอุปกรณ์หรือไม่สามารถตรวจสอบได้

ลำดับ	ชนิดอุปกรณ์	สถานที่ / ตำแหน่ง ติดตั้งอุปกรณ์	หมายเลขอุปกรณ์ / หมายเลขโซน	ตรวจสอบครั้งที่ 1	2	3	4	ตรวจสอบด้วยสายตา	ทำความสะอาด	ทดสอบอุปกรณ์	สรุปผลการทดสอบ	หมายเหตุ
61	Heat	ลานจอดชั้น B5	B5ZD5-61	✓				✓	✓	✓	✓	
62	Heat	ลานจอดชั้น B5	B5ZD5-62	✓				✓	✓	✓	✓	
63	Heat	ลานจอดชั้น B5	B5ZD5-63	✓				✓	✓	✓	✓	
64	Heat	ลานจอดชั้น B5	B5ZD5-64	✓				✓	✓	✓	✓	
65	Heat	ลานจอดชั้น B5	B5ZD5-65	✓				✓	✓	✓	✓	
66	Heat	ลานจอดชั้น B5	B5ZD5-66	✓				✓	✓	✓	✓	
67	Heat	ลานจอดชั้น B5	B5ZD5-67	✓				✓	✓	✓	✓	
68	Heat	ลานจอดชั้น B5	B5ZD5-68	✓				✓	✓	✓	✓	
69	Heat	ลานจอดชั้น B5	B5ZD5-69	✓				✓	✓	✓	✓	
70	Heat	ลานจอดชั้น B5	B5ZD5-70	✓				✓	✓	✓	✓	
71	Heat	ลานจอดชั้น B5	B5ZD5-71	✓				✓	✓	✓	✓	
72	Heat	ลานจอดชั้น B5	B5ZD5-72	✓				✓	✓	✓	✓	
73	Heat	ลานจอดชั้น B5	B5ZD5-73	✓				✓	✓	✓	✓	
74	Heat	ลานจอดชั้น B5	B5ZD5-74	✓				✓	✓	✓	✓	
75	Heat	ลานจอดชั้น B5	B5ZD5-75	✓				✓	✓	✓	✓	
76	Heat	ลานจอดชั้น B5	B5ZD5-76	✓				✓	✓	✓	✓	
77	Heat	ลานจอดชั้น B5	B5ZD5-77	✓				✓	✓	✓	✓	
78	Heat	ลานจอดชั้น B5	B5ZD5-78	✓				✓	✓	✓	✓	
79	Heat	ลานจอดชั้น B5	B5ZD5-79	✓				✓	✓	✓	✓	
80	Heat	ลานจอดชั้น B5	B5ZD5-80	✓				✓	✓	✓	✓	

สรุปผลการตรวจสอบ : โดยรวมอุปกรณ์ใช้งานได้ปกติ

ทดสอบ : บริษัท ทีเค เอ็กซ์เซลเลนซ์ จำกัด	ตรวจสอบโดย : โรงพยาบาลธนบุรี บำรุงเมือง	อนุมัติโดย : โรงพยาบาลธนบุรี บำรุงเมือง
ลงชื่อ : [redacted]	ลงชื่อ : [redacted]	ลงชื่อ : [redacted]
วันที่ : 25-26/03/69	วันที่ : 18/5/69	วันที่ : 19 พ.ค. 69

TK Excellence Co.,Ltd.	FIRE ALARM SYSTEM	DEVICE CHECK SHEET	Page. ...... / ......

โครงการ : โรงพยาบาลธนบุรี บำรุงเมือง

สถานที่ติดตั้งตู้ : ห้องช่าง ชั้น 8 ยี่ห้อ : Notifier รุ่น : NPS 3030

หมายเหตุ : ทำเครื่องหมาย [✔] กรณีปกติหรือผ่านการทดสอบ , [✖] กรณีที่ใช้งานไม่ได้หรือมีความผิดปกติ ,[ ] หรือ [-] กรณีไม่มีอุปกรณ์หรือไม่สามารถตรวจสอบได้

ลำดับ	ชนิดอุปกรณ์	สถานที่ / ตำแหน่ง ติดตั้งอุปกรณ์	หมายเลขอุปกรณ์ / หมายเลขโซน	ตรวจสอบครั้งที่ 1	2	3	4	ตรวจสอบด้วยสายตา	ทำความสะอาด	ทดสอบอุปกรณ์	สรุปผลการทดสอบ	หมายเหตุ
81	Heat	ลานจอดชั้น B5	B5ZD5-81	✓				✓	✓	✓	✓	
82	Heat	ลานจอดชั้น B5	B5ZD5-82	✓				✓	✓	✓	✓	
83	Heat	ลานจอดชั้น B5	B5ZD5-83	✓				✓	✓	✓	✓	
84	Heat	ลานจอดชั้น B5	B5ZD5-84	✓				✓	✓	✓	✓	
85	Heat	ลานจอดชั้น B5	B5ZD5-85	✓				✓	✓	✓	✓	
86	Heat	ลานจอดชั้น B5	B5ZD5-86	✓				✓	✓	✓	✓	
87	Heat	ลานจอดชั้น B5	B5ZD5-87	✓				✓	✓	✓	✓	
88	Heat	ลานจอดชั้น B5	B5ZD5-88	✓				✓	✓	✓	✓	
89	Heat	ลานจอดชั้น B5	B5ZD5-89	✓				✓	✓	✓	✓	
90	Heat	ลานจอดชั้น B5	B5ZD5-90	✓				✓	✓	✓	✓	
91	Heat	ลานจอดชั้น B5	B5ZD5-91	✓				✓	✓	✓	✓	
92	Heat	ลานจอดชั้น B5	B5ZD5-92	✓				✓	✓	✓	✓	
93	Heat	ลานจอดชั้น B5	B5ZD5-93	✓				✓	✓	✓	✓	
94	Heat	ลานจอดชั้น B5	B5ZD5-94	✓				✓	✓	✓	✓	
95	Heat	ลานจอดชั้น B5	B5ZD5-95	✓				✓	✓	✓	✓	
96	Heat	ลานจอดชั้น B5	B5ZD5-96	✓				✓	✓	✓	✓	
97	Heat	ลานจอดชั้น B5	B5ZD5-97	✓				✓	✓	✓	✓	
98	Heat	ลานจอดชั้น B5	B5ZD5-98	✓				✓	✓	✓	✓	
99	Heat	ลานจอดชั้น B5	B5ZD5-99	✓				✓	✓	✓	✓	
100	Heat	ลานจอดชั้น B5	B5ZD5-100	✓				✓	✓	✓	✓	

สรุปผลการตรวจสอบ : โดยรวมอุปกรณ์ใช้งานได้ปกติ

ทดสอบ : บริษัท ทีเค เอ็กซ์เซลเลนซ์ จำกัด	ตรวจสอบโดย : โรงพยาบาลธนบุรี บำรุงเมือง	อนุมัติโดย : โรงพยาบาลธนบุรี บำรุงเมือง
ลงชื่อ : [redacted]	ลงชื่อ : [redacted]	ลงชื่อ : [redacted]
วันที่ : 25-26/03/69	วันที่ : 18/5/69	วันที่ : 19 พ.ค. 69

TK Excellence Co.,Ltd.	FIRE ALARM SYSTEM	DEVICE CHECK SHEET	Page. ...... / ......

โครงการ : โรงพยาบาลธนบุรี บำรุงเมือง

สถานที่ติดตั้งตู้ : ห้องช่าง ชั้น 8 ยี่ห้อ : Notifier รุ่น : NPS 3030

หมายเหตุ : ทำเครื่องหมาย [✔] กรณีปกติหรือผ่านการทดสอบ , [✖] กรณีที่ใช้งานไม่ได้หรือมีความผิดปกติ ,[ ] หรือ [-] กรณีไม่มีอุปกรณ์หรือไม่สามารถตรวจสอบได้

ลำดับ	ชนิดอุปกรณ์	สถานที่ / ตำแหน่ง ติดตั้งอุปกรณ์	หมายเลขอุปกรณ์ / หมายเลขโซน	ตรวจสอบครั้งที่ 1	2	3	4	ตรวจสอบด้วยสายตา	ทำความสะอาด	ทดสอบอุปกรณ์	สรุปผลการทดสอบ	หมายเหตุ
101	Heat	ลานจอดชั้น B5	B5ZD5-101	✓				✓	✓	✓	✓	
102	Heat	ลานจอดชั้น B5	B5ZD5-102	✓				✓	✓	✓	✓	
103	Heat	ลานจอดชั้น B5	B5ZD5-103	✓				✓	✓	✓	✓	
104	Heat	ลานจอดชั้น B5	B5ZD5-104	✓				✓	✓	✓	✓	
105	Heat	ลานจอดชั้น B5	B5ZD5-105	✓				✓	✓	✓	✓	
106	Heat	ลานจอดชั้น B5	B5ZD5-106	✓				✓	✓	✓	✓	
107	Heat	ลานจอดชั้น B5	B5ZD5-107	✓				✓	✓	✓	✓	
108	Heat	ลานจอดชั้น B5	B5ZD5-108	✓				✓	✓	✓	✓	
109	Heat	ลานจอดชั้น B5	B5ZD5-109	✓				✓	✓	✓	✓	
110	Heat	ลานจอดชั้น B5	B5ZD5-110	✓				✓	✓	✓	✓	
111	Heat	ลานจอดชั้น B5	B5ZD5-111	✓				✓	✓	✓	✓	
112	Heat	ลานจอดชั้น B5	B5ZD5-112	✓				✓	✓	✓	✓	
113	Heat	ลานจอดชั้น B5	B5ZD5-113	✓				✓	✓	✓	✓	
114	Heat	ลานจอดชั้น B5	B5ZD5-114	✓				✓	✓	✓	✓	
115	Heat	ลานจอดชั้น B5	B5ZD5-115	✓				✓	✓	✓	✓	
116	Heat	ลานจอดชั้น B5	B5ZD5-116	✓				✓	✓	✓	✓	
117	Heat	ลานจอดชั้น B5	B5ZD5-117	✓				✓	✓	✓	✓	
118	Heat	ลานจอดชั้น B5	B5ZD5-118	✓				✓	✓	✓	✓	
119	Heat	ลานจอดชั้น B5	B5ZD5-119	✓				✓	✓	✓	✓	
120	Heat	ลานจอดชั้น B5	B5ZD5-120	✓				✓	✓	✓	✓	

สรุปผลการตรวจสอบ : โดยรวมอุปกรณ์ใช้งานได้ปกติ

ทดสอบ : บริษัท ทีเค เอ็กซ์เซลเลนซ์ จำกัด	ตรวจสอบโดย : โรงพยาบาลธนบุรี บำรุงเมือง	อนุมัติโดย : โรงพยาบาลธนบุรี บำรุงเมือง
ลงชื่อ : [redacted]	ลงชื่อ : [redacted]	ลงชื่อ : [redacted]
วันที่ : 25-26/03/69	วันที่ : 18/5/69	วันที่ : 19 พ.ค. 69

TK Excellence Co.,Ltd.	FIRE ALARM SYSTEM	DEVICE CHECK SHEET	Page. ...... / ......

โครงการ : โรงพยาบาลธนบุรี บำรุงเมือง

สถานที่ติดตั้งตู้ : ห้องช่าง ชั้น 8 ยี่ห้อ : Notifier รุ่น : NPS 3030

หมายเหตุ : ทำเครื่องหมาย [✔] กรณีปกติหรือผ่านการทดสอบ , [✖] กรณีที่ใช้งานไม่ได้หรือมีความผิดปกติ ,[ ] หรือ [-] กรณีไม่มีอุปกรณ์หรือไม่สามารถตรวจสอบได้

ลำดับ	ชนิดอุปกรณ์	สถานที่ / ตำแหน่ง ติดตั้งอุปกรณ์	หมายเลขอุปกรณ์ / หมายเลขโซน	ตรวจสอบครั้งที่ 1	2	3	4	ตรวจสอบด้วยสายตา	ทำความสะอาด	ทดสอบอุปกรณ์	สรุปผลการทดสอบ	หมายเหตุ
121	Heat	ลานจอดชั้น B5	B5ZD5-121	✓				✓	✓	✓	✓	
122	Heat	ลานจอดชั้น B5	B5ZD5-122	✓				✓	✓	✓	✓	
123	Heat	ลานจอดชั้น B5	B5ZD5-123	✓				✓	✓	✓	✓	
124	Heat	ลานจอดชั้น B5	B5ZD5-124	✓				✓	✓	✓	✓	
125	Heat	ลานจอดชั้น B5	B5ZD5-125	✓				✓	✓	✓	✓	
126	Heat	ลานจอดชั้น B5	B5ZD5-126	✓				✓	✓	✓	✓	
127	Heat	ลานจอดชั้น B5	B5ZD5-127	✓				✓	✓	✓	✓	
128	Heat	ลานจอดชั้น B5	B5ZD5-128	✓				✓	✓	✓	✓	
129	Heat	ลานจอดชั้น B5	B5ZD5-129	✓				✓	✓	✓	✓	
130	Heat	ลานจอดชั้น B5	B5ZD5-130	✓				✓	✓	✓	✓	
131	Heat	ลานจอดชั้น B5	B5ZD5-131	✓				✓	✓	✓	✓	
132	Heat	ลานจอดชั้น B5	B5ZD5-132	✓				✓	✓	✓	✓	
133	Heat	ลานจอดชั้น B5	B5ZD5-133	✓				✓	✓	✓	✓	
134	Heat	ลานจอดชั้น B5	B5ZD5-134	✓				✓	✓	✓	✓	
135	Heat	ลานจอดชั้น B5	B5ZD5-135	✓				✓	✓	✓	✓	
136	Heat	ลานจอดชั้น B5	B5ZD5-136	✓				✓	✓	✓	✓	
137	Heat	ลานจอดชั้น B5	B5ZD5-137	✓				✓	✓	✓	✓	
138	Heat	ลานจอดชั้น B5	B5ZD5-138	✓				✓	✓	✓	✓	
139	Heat	ลานจอดชั้น B5	B5ZD5-139	✓				✓	✓	✓	✓	
140	Heat	ลานจอดชั้น B5	B5ZD5-140	✓				✓	✓	✓	✓	

สรุปผลการตรวจสอบ : โดยรวมอุปกรณ์สามารถใช้งานได้ปกติ

ทดสอบ : บริษัท ทีเค เอ็กซ์เซลเลนซ์ จำกัด	ตรวจสอบโดย : โรงพยาบาลธนบุรี บำรุงเมือง	อนุมัติโดย : โรงพยาบาลธนบุรี บำรุงเมือง
ลงชื่อ : [redacted]	ลงชื่อ : [redacted]	ลงชื่อ : [redacted]
วันที่ : 25-26/05/69	วันที่ : 18/5/69	วันที่ : 19 พ.ค. 69

TK Excellence Co.,Ltd.	FIRE ALARM SYSTEM	DEVICE CHECK SHEET	Page. ...... / ......

โครงการ : โรงพยาบาลธนบุรี บำรุงเมือง

สถานที่ติดตั้งตู้ : ห้องช่าง ชั้น 8 ยี่ห้อ : Notifier รุ่น : NPS 3030

หมายเหตุ : ทำเครื่องหมาย [✔] กรณีปกติหรือผ่านการทดสอบ , [✖] กรณีที่ใช้งานไม่ได้หรือมีความผิดปกติ ,[ ] หรือ [-] กรณีไม่มีอุปกรณ์หรือไม่สามารถตรวจสอบได้

ลำดับ	ชนิดอุปกรณ์	สถานที่ / ตำแหน่ง ติดตั้งอุปกรณ์	หมายเลขอุปกรณ์ / หมายเลขโซน	ตรวจสอบครั้งที่ 1	2	3	4	ตรวจสอบด้วยสายตา	ทำความสะอาด	ทดสอบอุปกรณ์	สรุปผลการทดสอบ	หมายเหตุ
141	Heat	ลานจอดชั้น B5	B5ZD5-141	✓				✓	✓	✓	✓	
142	Heat	ลานจอดชั้น B5	B5ZD5-142	✓				✓	✓	✓	✓	
143	Heat	ลานจอดชั้น B5	B5ZD5-143	✓				✓	✓	✓	✓	
144	Heat	ลานจอดชั้น B5	B5ZD5-144	✓				✓	✓	✓	✓	
145	Heat	ลานจอดชั้น B5	B5ZD5-145	✓				✓	✓	✓	✓	
146	Heat	ลานจอดชั้น B5	B5ZD5-146	✓				✓	✓	✓	✓	
147	Heat	ลานจอดชั้น B5	B5ZD5-147	✓				✓	✓	✓	✓	
148	Heat	ลานจอดชั้น B5	B5ZD5-148	✓				✓	✓	✓	✓	
149	Heat	ลานจอดชั้น B5	B5ZD5-149	✓				✓	✓	✓	✓	
150	Heat	ลานจอดชั้น B5	B5ZD5-150	✓				✓	✓	✓	✓	
151	Heat	ลานจอดชั้น B5	B5ZD5-151	✓				✓	✓	✓	✓	
152	Heat	ลานจอดชั้น B5	B5ZD5-152	✓				✓	✓	✓	✓	
153	Heat	ลานจอดชั้น B5	B5ZD5-153	✓				✓	✓	✓	✓	
154	Heat	ลานจอดชั้น B5	B5ZD5-154	✓				✓	✓	✓	✓	
155	Heat	ลานจอดชั้น B5	B5ZD5-155	✓				✓	✓	✓	✓	
156	Heat	ลานจอดชั้น B5	B5ZD5-156	✓				✓	✓	✓	✓	
157	Heat	ลานจอดชั้น B5	B5ZD5-157	✓				✓	✓	✓	✓	
158	Heat	ลานจอดชั้น B5	B5ZD5-158	✓				✓	✓	✓	✓	
159	Heat	ลานจอดชั้น B5	B5ZD5-159	✓				✓	✓	✓	✓	
160	Heat	ลานจอดชั้น B5	B5ZD5-160	✓				✓	✓	✓	✓	

สรุปผลการตรวจสอบ : โดยรวมอุปกรณ์สามารถใช้งานได้ปกติ

ทดสอบ : บริษัท ทีเค เอ็กซ์เซลเลนซ์ จำกัด	ตรวจสอบโดย : โรงพยาบาลธนบุรี บำรุงเมือง	อนุมัติโดย : โรงพยาบาลธนบุรี บำรุงเมือง
ลงชื่อ : [redacted]	ลงชื่อ : [redacted]	ลงชื่อ : [redacted]
วันที่ : 25-26/05/69	วันที่ : 18/5/69	วันที่ : 19 พ.ค. 69

TK Excellence Co.,Ltd.	FIRE ALARM SYSTEM	DEVICE CHECK SHEET	Page. ...... / ......

โครงการ : โรงพยาบาลธนบุรี บำรุงเมือง

สถานที่ติดตั้งตู้ : ห้องช่าง ชั้น 8 ยี่ห้อ : Notifier รุ่น : NPS 3030

หมายเหตุ : ทำเครื่องหมาย [✔] กรณีปกติหรือผ่านการทดสอบ , [✖] กรณีที่ใช้งานไม่ได้หรือมีความผิดปกติ ,[ ] หรือ [-] กรณีไม่มีอุปกรณ์หรือไม่สามารถตรวจสอบได้

ลำดับ	ชนิดอุปกรณ์	สถานที่ / ตำแหน่ง ติดตั้งอุปกรณ์	หมายเลขอุปกรณ์ / หมายเลขโซน	ตรวจสอบครั้งที่ 1	2	3	4	ตรวจสอบด้วยสายตา	ทำความสะอาด	ทดสอบอุปกรณ์	สรุปผลการทดสอบ	หมายเหตุ
161	Heat	ลานจอดชั้น B5	B5ZD5-161	✓				✓	✓	✓	✓	
162	Heat	ลานจอดชั้น B5	B5ZD5-162	✓				✓	✓	✓	✓	
163	Heat	ลานจอดชั้น B5	B5ZD5-163	✓				✓	✓	✓	✓	
164	Heat	ลานจอดชั้น B5	B5ZD5-164	✓				✓	✓	✓	✓	
165	Heat	ลานจอดชั้น B5	B5ZD5-165	✓				✓	✓	✓	✓	
166	Heat	ลานจอดชั้น B5	B5ZD5-166	✓				✓	✓	✓	✓	
167	Heat	ลานจอดชั้น B5	B5ZD5-167	✓				✓	✓	✓	✓	
168	Heat	ลานจอดชั้น B5	B5ZD5-168	✓				✓	✓	✓	✓	
169	Heat	ลานจอดชั้น B5	B5ZD5-169	✓				✓	✓	✓	✓	
170	Heat	ลานจอดชั้น B5	B5ZD5-170	✓				✓	✓	✓	✓	
171	Heat	ลานจอดชั้น B5	B5ZD5-171	✓				✓	✓	✓	✓	
172	Heat	ลานจอดชั้น B5	B5ZD5-172	✓				✓	✓	✓	✓	
173	Heat	ลานจอดชั้น B5	B5ZD5-173	✓				✓	✓	✓	✓	
174	Heat	ลานจอดชั้น B5	B5ZD5-174	✓				✓	✓	✓	✓	
175												
176												
177												
178												
179												
180												

สรุปผลการตรวจสอบ : โดยรวมอุปกรณ์สามารถใช้งานได้ปกติ

ทดสอบ : บริษัท ทีเค เอ็กซ์เซลเลนซ์ จำกัด	ตรวจสอบโดย : โรงพยาบาลธนบุรี บำรุงเมือง	อนุมัติโดย : โรงพยาบาลธนบุรี บำรุงเมือง
ลงชื่อ : [redacted]	ลงชื่อ : [redacted]	ลงชื่อ : [redacted]
วันที่ : 25-26/05/69	วันที่ : 18/5/69	วันที่ : 19 พ.ค. 69

PART 2
INSPECTION PHOTO

ภาพการตรวจสอบบำรุงรักษา
ระบบแจ้งเหตุเพลิงไหม้ Fire Alarm System

ภาพการตรวจสอบบำรุงรักษา
ระบบแจ้งเหตุเพลิงไหม้ Fire Alarm System

PART 3
SERVICE

TK Excellence Co.,Ltd.

บริษัท ทีเค เอ็กซ์เซลเลนซ์ จำกัด
5/669 หมู่ 9 ถนนสามัคคี ตำบลบางตลาด อำเภอปากเกร็ด จังหวัดนนทบุรี 11120
สำนักงานใหญ่ เลขประจำตัวผู้เสียภาษี 0125564016237
โทร. 0-2033-2523, แฟกซ์ 0-2033-2523 Email : tkexcellence17@gmail.com

Service Report / Preventive Maintenance

ชื่อบริษัทลูกค้า(Customer's Name): รพ. ธนบุรี บำรุงเมือง		รหัสเครื่อง(Code):	เลขที่งาน(Job No.):
ที่อยู่ลูกค้า(Customer's Address): ถ. บำรุงเมือง ป้อมปราบศัตรูพ่าย กทม.		เบอร์โทร.(Tel.):	
ชื่ออุปกรณ์(Model): Fire Alarm ยี่ห้อ Notifier	ขนาดอุปกรณ์(Rated):	หมายเลขเครื่อง(Serial No.): รุ่น NPS3030	
แบตเตอรี่(Battery):	จำนวน(Qty.):	พนักงาน(Service Engineer): [redacted]	

รายละเอียดการบริการ (Scope of Service)

☐ Commissioning ☑ บำรุงรักษาเครื่อง(Preventive Maintenance) ☐ ซ่อมบำรุงรักษา(Reparing) ☐ เปลี่ยนแบตเตอรี่ (Battery Replacement) ☐ อื่นๆ (Other)

PM F.A. # 1/4 ตรวจเช็คทำความสะอาดอุปกรณ์ในระบบ Fire Alarm พร้อมทดสอบการทำงาน Smoke, Heat, Manual, Bell ตามห้องพื้นที่การทำงาน ของ ลานจอดรถชั้น B4, B5 เรียบร้อยแล้ว

Main1					
Input Voltage		Vac	☐ Yes	☐ No	
Input Current		Vac	☐ Yes	☐ No	
Neutral-Ground		Vac	☐ Yes	☐ No	
Input Frequency		Hz	☐ Yes	☐ No	
Output					
Output Voltage		Vac	☐ Yes	☐ No	
Output Current		Vac	☐ Yes	☐ No	
Neutral-Ground		Vac	☐ Yes	☐ No	
Output Frequency		Hz	☐ Yes	☐ No	
Battery					
Battery Voltage		Vdc	☐ Yes	☐ No	
Battery Temp		C°	☐ Yes	☐ No	

Battery Test

Time	1	2	3	4	5	หมายเหตุ
Batt Voltage						
Dis Current						

อะไหล่ที่เปลี่ยน (Part Used)

ลำดับที่ (Item)	รหัสอะไหล่ (Part No.)	รายละเอียดอะไหล่ที่เปลี่ยน (Description)	จำนวนอะไหล่ที่เปลี่ยน (Quantity)

สรุปผล (Conclusion) : ชั้น B5 อุปกรณ์ชำรุด 4 set Heat Detector Model 5601P, ชั้น B4 อุปกรณ์ชำรุด 2 set Heat Detector Model 5601P, ทดสอบ Smoke ไม่โชว์ Alarm ที่ FCP เป็น Zone Spare (ต้องแก้ไขโปรแกรมใหม่) Troble Open หลังเข้าทำเป็นการแก้ไขชั่วคราว

Working Hours :	Service Engineer	Customer's Representation
From : 10.00	Name : [redacted]	Name : [redacted]
To : 15.00	Signature :	Signature :
Job Complete : ☑ Yes ☐ No	Date : 23-26/03/69	Date : 7-4-69

TK Excellence Co.,Ltd.

บริษัท ทีเค เอ็กซ์เซลเลนซ์ จำกัด
5/669 หมู่ 9 ถนนสามัคคี ตำบลบางตลาด อำเภอปากเกร็ด จังหวัดนนทบุรี 11120
สำนักงานใหญ่ เลขประจำตัวผู้เสียภาษี 0125564016237
โทร. 0-2033-2523, แฟ็กซ์ 0-2033-2523 Email : tkexcellence17@gmail.com

Service Report / Preventive Maintenance

ชื่อบริษัทลูกค้า(Customer's Name): รพ. ธนบุรี บำรุงเมือง		รหัสเครื่อง(Code):	เลขที่งาน(Job No.):
ที่อยู่ลูกค้า(Customer's Address): ถ. บำรุงเมือง ป้อมปราบศัตรูพ่าย กทม.		เบอร์โทร.(Tel.):	
ชื่ออุปกรณ์(Model): Fire Alarm ยี่ห้อ Notifier	ขนาดอุปกรณ์(Rated):	หมายเลขเครื่อง(Serial No.): รุ่น NPS3030	
แบตเตอรี่(Battery):	จำนวน(Qty.):	พนักงาน(Service Engineer):	

รายละเอียดการบริการ (Scope of Service)

☐ Commissioning ☐ บำรุงรักษาเครื่อง(Preventive Maintenance ☐ ซ่อมบำรุงรักษา(Repairing) ☐ เปลี่ยนแบตเตอรี่ (Battery Replacement) ☑ อื่นๆ (Other)

- ทำการตรวจเช็ค อุปกรณ์เพิ่มเติม

Main1

Input Voltage		Vac	☐ Yes	☐ No
Input Current		Vac	☐ Yes	☐ No
Neutral-Ground		Vac	☐ Yes	☐ No
Input Frequency		Hz	☐ Yes	☐ No

Output

Output Voltage		Vac	☐ Yes	☐ No
Output Current		Vac	☐ Yes	☐ No
Neutral-Ground		Vac	☐ Yes	☐ No
Output Frequency		Hz	☐ Yes	☐ No

Battery

Battery Voltage		Vdc	☐ Yes	☐ No
Battery Temp		C°	☐ Yes	☐ No

Battery Test

Time	1	2	3	4	5	หมายเหตุ
Batt Voltage						
Dis Current						

อะไหล่ที่เปลี่ยน (Part Used)

ลำดับที่ (Item)	รหัสอะไหล่ (Part No.)	รายละเอียดอะไหล่ที่เปลี่ยน (Description)	จำนวนอะไหล่ที่เปลี่ยน (Quantity)

สรุปผล (Conclusion) : ตรวจพบว่า อุปกรณ์ Module FCM-D4ZA01 ชำรุด = 1 EA.
ควรทำการเปลี่ยนอุปกรณ์

Working Hours :	Service Engineer	Customer's Representation
From : 10.00	Name : [redacted]	Name : [redacted]
To : 11.30	Signature :	Signature :
Job Complete : ☑ Yes ☐ No	Date : 20/04/69	Date : 18/5/69

ธนบุรี บำรุงเมือง

แบบฟอร์มตรวจตู้ฉีดน้ำดับเพลิง (Fire Hose Cabinet)

ชั้น 9 ประจำเดือน มกราคม ปี 2569

ลำดับ	รายละเอียด/รหัส เครื่องจักร	สถานที่ตั้ง	การตรวจสอบสภาพอุปกรณ์: หัวฉีดน้ำ		สาย Hose Reel		โรล์เก็บสาย		สภาพ วาล์ว		ฝาถอดเลื่อน		สภาพตู้		ขวาน		ถังดับเพลิง		ความสะอาด	หมายเหตุ
			ปกติ	ไม่ปกติ	ปกติ	ไม่ปกติ	ปกติ	ไม่ปกติ	ปกติ	ไม่ปกติ	มี	ไม่มี	ปกติ	ไม่ปกติ	ปกติ	ไม่ปกติ	ปกติ	ไม่ปกติ		
1	FHC-9-1	หน้าลิฟต์ E	✓		✓		✓		✓		✓		✓			✓	✓			
2	FHC-9-2	ข้างประตูหนีไฟ ST 3	✓		✓		✓		✓		✓		✓			✓	✓			
3	FHC-9-3	หน้าเคาน์เตอร์ Ward 9B	✓		✓		✓		✓		✓		✓			✓	✓			
4	FHC-9-4	ข้างบันไดกลาง	✓		✓		✓		✓		✓		✓			✓	✓			
5	FHC-9-5	หน้าประตูหนีไฟ ST 11	✓		✓		✓		✓		✓		✓			✓	✓			
6	FHC-9-6	ข้างประตูหนีไฟ ST 6	✓		✓		✓		✓		✓		✓			✓	✓			

หมายเหตุ

- กรณีคราบน้ำออกจากตู้ ให้ใช้สายดับเก่าสวมข้อต่อและทำการเดรน และประสาน OP ปิดเครื่อง Fire Pump ทุกครั้งที่ทดสอบ
- ตู้ฉีดน้ำดับเพลิงต้องอยู่ในที่มองเห็นชัดเจนและไม่มีสิ่งกีดขวาง
- สายฉีดต้องอยู่ในสภาพดี ไม่ชำรุด หรือหักงอ
- ตู้ฉีดน้ำดับเพลิงต้องไม่เป็นสนิม หรือผุกร่อน
- ต้องไม่มีสิ่งของอื่น ที่ไม่เกี่ยวข้องกับการดับเพลิงอยู่ในตู้
- หากพบสิ่งผิดปกติ ให้ลงข้อมูลในหมายเหตุเพิ่มเติม

เพิ่มเติม

ผู้ตรวจสอบ : [redacted] (..........) หัวหน้าชุด : .... (..........) หัวหน้าทีม : [redacted] (..........)

ธนบุรี บำรุงเมือง

แบบฟอร์มตรวจตู้ฉีดน้ำดับเพลิง (Fire Hose Cabinet)

ชั้น 11 ประจำเดือน มกราคม ปี 2569

ลำดับ	รายละเอียด/รหัสเครื่องจักร	สถานที่ตั้ง	การตรวจสอบสภาพอุปกรณ์: หัวฉีดน้ำ		สาย Hose Reel		โรล์เก็บสาย		สภาพ วาล์ว		ฝาถอดเลื่อน		สภาพตู้		ขวาน		ถังดับเพลิง		ความสะอาด	หมายเหตุ
			ปกติ	ไม่ปกติ	ปกติ	ไม่ปกติ	ปกติ	ไม่ปกติ	ปกติ	ไม่ปกติ	มี	ไม่มี	ปกติ	ไม่ปกติ	ปกติ	ไม่ปกติ	ปกติ	ไม่ปกติ		
1	FHC-11-1	หน้าลิฟต์ E	✓		✓		✓		✓		✓		✓			✓	✓			
2	FHC-11-2	ข้างประตูหนีไฟ ST 3	✓		✓		✓		✓		✓		✓			✓	✓			
3	FHC-11-3	หน้าเคาน์เตอร์ Ward 11B	✓		✓		✓		✓		✓		✓			✓	✓			
4	FHC-11-4	ข้างบันไดกลาง	✓		✓		✓		✓		✓		✓			✓	✓			
5	FHC-11-5	หน้าประตูหนีไฟ ST 11	✓		✓		✓		✓		✓		✓			✓	✓			
6	FHC-11-6	ข้างประตูหนีไฟ ST 6	✓		✓		✓		✓		✓		✓				✓			

หมายเหตุ

- กรณีคราบน้ำออกจากตู้ ให้ใช้สายดับเก่าสวมข้อต่อและทำการเดรน และประสาน OP ปิดเครื่อง Fire Pump ทุกครั้งที่ทดสอบ
- ตู้ฉีดน้ำดับเพลิงต้องอยู่ในที่มองเห็นชัดเจนและไม่มีสิ่งกีดขวาง
- สายฉีดต้องอยู่ในสภาพดี ไม่ชำรุด หรือหักงอ
- ตู้ฉีดน้ำดับเพลิงต้องไม่เป็นสนิม หรือผุกร่อน
- ต้องไม่มีสิ่งของอื่น ที่ไม่เกี่ยวข้องกับการดับเพลิงอยู่ในตู้
- หากพบสิ่งผิดปกติ ให้ลงข้อมูลในหมายเหตุเพิ่มเติม

เพิ่มเติม

ผู้ตรวจสอบ : [redacted] 2 / 1 / 69 หัวหน้าชุด : .... (..........) ..../..../.... หัวหน้าทีม : [redacted] 2 / 3 / 69

ธนบุรี บำรุงเมือง

แบบฟอร์มตรวจตู้ฉีดน้ำดับเพลิง (Fire Hose Cabinet)

ชั้น 8 ประจำเดือน มกราคม ปี 2569

ลำดับ	รายละเอียด/รหัส เครื่องจักร	สถานที่ตั้ง	การตรวจสอบสภาพอุปกรณ์: หัวฉีดน้ำ		สาย Hose Reel		โรล์เก็บสาย		สภาพ วาล์ว		ฝาถอดเลื่อน		สภาพตู้		ขวาน		ถังดับเพลิง		ความสะอาด	หมายเหตุ
			ปกติ	ไม่ปกติ	ปกติ	ไม่ปกติ	ปกติ	ไม่ปกติ	ปกติ	ไม่ปกติ	มี	ไม่มี	ปกติ	ไม่ปกติ	ปกติ	ไม่ปกติ	ปกติ	ไม่ปกติ		
1	FHC-8-1	หน้าลิฟต์ E	✓		✓		✓		✓		✓		✓		✓		✓			
2	FHC-8-2	ข้างประตูหนีไฟ ST 3	✓		✓		✓		✓		✓		✓		✓		✓			
3	FHC-8-3	ข้างห้องผ้าสะอาด	✓		✓		✓		✓		✓		✓		✓		✓			
4	FHC-8-4	ข้างประตูหนีไฟ ST 11	✓		✓		✓		✓		✓		✓		✓		✓			
5	FHC-8-5	หน้าลิฟต์ A	✓		✓		✓		✓		✓		✓		✓		✓			
6	FHC-8-6	หน้าทางเดินไปห้องไฟฟ้า	✓		✓		✓		✓		✓		✓		✓		✓			

หมายเหตุ

- กรณีคราบน้ำออกจากตู้ ให้ใช้สายดับเก่าสวมข้อต่อและทำการเดรน และประสาน OP ปิดเครื่อง Fire Pump ทุกครั้งที่ทดสอบ
- ตู้ฉีดน้ำดับเพลิงต้องอยู่ในที่มองเห็นชัดเจนและไม่มีสิ่งกีดขวาง
- สายฉีดต้องอยู่ในสภาพดี ไม่ชำรุด หรือหักงอ
- ตู้ฉีดน้ำดับเพลิงต้องไม่เป็นสนิม หรือผุกร่อน
- ต้องไม่มีสิ่งของอื่น ที่ไม่เกี่ยวข้องกับการดับเพลิงอยู่ในตู้
- หากพบสิ่งผิดปกติ ให้ลงข้อมูลในหมายเหตุเพิ่มเติม

เพิ่มเติม

ธนบุรี บำรุงเมือง

แบบฟอร์มตรวจตู้ฉีดน้ำดับเพลิง (Fire Hose Cabinet)

ชั้น 10 ประจำเดือน มกราคม ปี 2569

ลำดับ	รายละเอียด/รหัส เครื่องจักร	สถานที่ตั้ง	การตรวจสอบสภาพอุปกรณ์: หัวฉีดน้ำ		สาย Hose Reel		โรล์เก็บสาย		สภาพ วาล์ว		ฝาถอดเลื่อน		สภาพตู้		ขวาน		ถังดับเพลิง		ความสะอาด	หมายเหตุ
			ปกติ	ไม่ปกติ	ปกติ	ไม่ปกติ	ปกติ	ไม่ปกติ	ปกติ	ไม่ปกติ	มี	ไม่มี	ปกติ	ไม่ปกติ	ปกติ	ไม่ปกติ	ปกติ	ไม่ปกติ		
1	FHC-10-1	หน้าลิฟต์ E	✓		✓		✓		✓		✓		✓			✓	✓		✓	
2	FHC-10-2	ข้างประตูหนีไฟ ST 3	✓		✓		✓		✓		✓		✓			✓	✓		✓	
3	FHC-10-3	หน้าเคาน์เตอร์ Ward 10B	✓		✓		✓		✓		✓		✓			✓	✓		✓	
4	FHC-10-4	ข้างบันไดกลาง	✓		✓		✓		✓		✓		✓			✓	✓		✓	
5	FHC-10-5	หน้าประตูหนีไฟ ST 11	✓		✓		✓		✓		✓		✓			✓	✓		✓	
6	FHC-10-6	ข้างประตูหนีไฟ ST 6	✓		✓		✓		✓		✓		✓			✓	✓		✓	

หมายเหตุ

- กรณีคราบน้ำออกจากตู้ ให้ใช้สายดับเก่าสวมข้อต่อและทำการเดรน และประสาน OP ปิดเครื่อง Fire Pump ทุกครั้งที่ทดสอบ
- ตู้ฉีดน้ำดับเพลิงต้องอยู่ในที่มองเห็นชัดเจนและไม่มีสิ่งกีดขวาง
- สายฉีดต้องอยู่ในสภาพดี ไม่ชำรุด หรือหักงอ
- ตู้ฉีดน้ำดับเพลิงต้องไม่เป็นสนิม หรือผุกร่อน
- ต้องไม่มีสิ่งของอื่น ที่ไม่เกี่ยวข้องกับการดับเพลิงอยู่ในตู้
- หากพบสิ่งผิดปกติ ให้ลงข้อมูลในหมายเหตุเพิ่มเติม

เพิ่มเติม

ผู้ตรวจสอบ : [redacted] (..........) หัวหน้าชุด : .... (..........) หัวหน้าทีม : [redacted] (..........)

แบบฟอร์มตรวจตู้ฉีดน้ำดับเพลิง (Fire Hose Cabinet)

ชั้น ๕ ประจำเดือน มกราคม ปี ๒๕๖๙

ลำดับ	รายละเอียด/รหัส เครื่องจักร	สถานที่ตั้ง	หัวฉีดน้ำ		สาย Hose Reel		โรล์เก็บสาย		สภาพ วาล์ว		ฝาทองเหลือง		สภาพตู้		ขวาน		ถังดับเพลิง		ความสะอาด	หมายเหตุ
			ปกติ	ไม่ปกติ	ปกติ	ไม่ปกติ	ปกติ	ไม่ปกติ	ปกติ	ไม่ปกติ	มี	ไม่มี	ปกติ	ไม่ปกติ	ปกติ	ไม่ปกติ	ปกติ	ไม่ปกติ		
[illegible]	[illegible]	หน้าลิฟต์ E	✓		✓		✓		✓		✓		✓		✓		✓			
2	[illegible]	ข้างประตูหนีไฟ ST 3	✓		✓		✓		✓		✓		✓		✓		✓			
3	FHC-5-3	ด้านหลังแผนก THG	✓		✓		✓		✓		✓		✓		✓		✓			
4	FHC-5-4	หน้าห้องระบบแก๊สทางการแพทย์	✓		✓		✓		✓		✓		✓		✓		✓			
5	FHC-5-5	ข้างทางเข้าประตู THG	✓		✓		✓		✓		✓		✓		✓		✓			
6	FHC-5-6	ข้างห้องไฟฟ้า	✓		✓		✓		✓		✓		✓		✓		✓			

หมายเหตุ

- กรณีเดรนน้ำออกจากตู้ ให้ใช้สายดับเก่าสวมข้อต่อและทำการเดรน และประสาน OP ปิดเครื่อง Fire Pump ทุกครั้งที่ทดสอบ
- ตู้ฉีดน้ำดับเพลิงต้องอยู่ในที่มองเห็นชัดเจนและไม่มีสิ่งกีดขวาง
- สายฉีดต้องอยู่ในสภาพดี ไม่ชำรุด หรือหักงอ
- ตู้ฉีดน้ำดับเพลิงต้องไม่เป็นสนิม หรือผุกร่อน
- ต้องไม่มีสิ่งของอื่น ที่ไม่เกี่ยวข้องกับการดับเพลิงอยู่ในตู้
- หากพบสิ่งผิดปกติ ให้ลงข้อมูลในหมายเหตุเพิ่มเติม

เพิ่มเติม

ธนบุรีบำรุงเมือง

แบบฟอร์มตรวจตู้ฉีดน้ำดับเพลิง (Fire Hose Cabinet)

ชั้น ๗ ประจำเดือน มกราคม ปี ๒๕๖๙

ลำดับ	รายละเอียด/รหัส เครื่องจักร	สถานที่ตั้ง	หัวฉีดน้ำ		สาย Hose Reel		โรล์เก็บสาย		สภาพ วาล์ว		ฝาทองเหลือง		สภาพตู้		ขวาน		ถังดับเพลิง		ความสะอาด	หมายเหตุ
			ปกติ	ไม่ปกติ	ปกติ	ไม่ปกติ	ปกติ	ไม่ปกติ	ปกติ	ไม่ปกติ	มี	ไม่มี	ปกติ	ไม่ปกติ	ปกติ	ไม่ปกติ	ปกติ	ไม่ปกติ		
1	FHC-7-1	หน้าลิฟต์ E	✓		✓		✓		✓		✓		✓		✓		✓			
2	FHC-7-2	ข้างประตูหนีไฟ ST 3	✓		✓		✓		✓		✓		✓		✓		✓			
3	FHC-7-3	ในแผนก IT	✓		✓		✓		✓		✓		✓		✓		✓			
4	FHC-7-4	ข้างที่ชาร์จรถไฟฟ้า	✓		✓		✓		✓		✓		✓		✓		✓			
5	FHC-7-5	หน้าลิฟต์ A	✓		✓		✓		✓		✓		✓		✓		✓			
6	FHC-7-6	ข้างห้องไฟฟ้า	✓		✓		✓		✓		✓		✓		✓		✓			

หมายเหตุ

- กรณีเดรนน้ำออกจากตู้ ให้ใช้สายดับเก่าสวมข้อต่อและทำการเดรน และประสาน OP ปิดเครื่อง Fire Pump ทุกครั้งที่ทดสอบ
- ตู้ฉีดน้ำดับเพลิงต้องอยู่ในที่มองเห็นชัดเจนและไม่มีสิ่งกีดขวาง
- สายฉีดต้องอยู่ในสภาพดี ไม่ชำรุด หรือหักงอ
- ตู้ฉีดน้ำดับเพลิงต้องไม่เป็นสนิม หรือผุกร่อน
- ต้องไม่มีสิ่งของอื่น ที่ไม่เกี่ยวข้องกับการดับเพลิงอยู่ในตู้
- หากพบสิ่งผิดปกติ ให้ลงข้อมูลในหมายเหตุเพิ่มเติม

เพิ่มเติม

ธนบุรีบำรุงเมือง

แบบฟอร์มตรวจตู้ฉีดน้ำดับเพลิง (Fire Hose Cabinet)

ชั้น ๔ ประจำเดือน มกราคม ปี ๒๕๖๙

ลำดับ	รายละเอียด/รหัส เครื่องจักร	สถานที่ตั้ง	หัวฉีดน้ำ		สาย Hose Reel		โรล์เก็บสาย		สภาพ วาล์ว		ฝาทองเหลือง		สภาพตู้		ขวาน		ถังดับเพลิง		ความสะอาด	หมายเหตุ
			ปกติ	ไม่ปกติ	ปกติ	ไม่ปกติ	ปกติ	ไม่ปกติ	ปกติ	ไม่ปกติ	มี	ไม่มี	ปกติ	ไม่ปกติ	ปกติ	ไม่ปกติ	ปกติ	ไม่ปกติ		
1	FHC-4-1	หน้าลิฟต์ E	✓		✓		✓		✓		✓		✓		✓		✓			
2	FHC-4-2	ข้างประตูหนีไฟ ST 3	✓		✓		✓		✓		✓		✓		✓		✓			
3	FHC-4-3	หน้าลิฟต์ D	✓		✓		✓		✓		✓		✓		✓		✓			
4	FHC-4-4	ในแผนก OR	✓		✓		✓		✓		✓		✓		✓		✓			
5	FHC-4-5	หน้าลิฟต์ B	✓		✓		✓		✓		✓		✓		✓		✓			
6	FHC-4-6	หน้าประตูหนีไฟ ST 6	✓		✓		✓		✓		✓		✓		✓		✓			

หมายเหตุ

- กรณีเดรนน้ำออกจากตู้ ให้ใช้สายดับเก่าสวมข้อต่อและทำการเดรน และประสาน OP ปิดเครื่อง Fire Pump ทุกครั้งที่ทดสอบ
- ตู้ฉีดน้ำดับเพลิงต้องอยู่ในที่มองเห็นชัดเจนและไม่มีสิ่งกีดขวาง
- สายฉีดต้องอยู่ในสภาพดี ไม่ชำรุด หรือหักงอ
- ตู้ฉีดน้ำดับเพลิงต้องไม่เป็นสนิม หรือผุกร่อน
- ต้องไม่มีสิ่งของอื่น ที่ไม่เกี่ยวข้องกับการดับเพลิงอยู่ในตู้
- หากพบสิ่งผิดปกติ ให้ลงข้อมูลในหมายเหตุเพิ่มเติม

เพิ่มเติม

ธนบุรีบำรุงเมือง

แบบฟอร์มตรวจตู้ฉีดน้ำดับเพลิง (Fire Hose Cabinet)

ชั้น ๖ ประจำเดือน มกราคม ปี ๒๕๖๙

ลำดับ	รายละเอียด/รหัส เครื่องจักร	สถานที่ตั้ง	หัวฉีดน้ำ		สาย Hose Reel		โรล์เก็บสาย		สภาพ วาล์ว		ฝาทองเหลือง		สภาพตู้		ขวาน		ถังดับเพลิง		ความสะอาด	หมายเหตุ
			ปกติ	ไม่ปกติ	ปกติ	ไม่ปกติ	ปกติ	ไม่ปกติ	ปกติ	ไม่ปกติ	มี	ไม่มี	ปกติ	ไม่ปกติ	ปกติ	ไม่ปกติ	ปกติ	ไม่ปกติ		
1	FHC-6-1	หน้าลิฟต์ E	✓		✓		✓		✓		✓		✓		✓		✓			
2	FHC-6-2	ข้างประตูหนีไฟ ST 3	✓		✓		✓		✓		✓		✓		✓		✓			
3	FHC-6-3	หลังประตูหนี ST 5	✓		✓		✓		✓		✓		✓		✓		✓			
4	FHC-6-4	ข้างที่ชาร์จรถไฟฟ้า	✓		✓		✓		✓		✓		✓		✓		✓			
5	FHC-6-5	หน้าลิฟต์ A	✓		✓		✓		✓		✓		✓		✓		✓			
6	FHC-6-6	ข้างห้องไฟฟ้า	✓		✓		✓		✓		✓		✓		✓		✓			

หมายเหตุ

- กรณีเดรนน้ำออกจากตู้ ให้ใช้สายดับเก่าสวมข้อต่อและทำการเดรน และประสาน OP ปิดเครื่อง Fire Pump ทุกครั้งที่ทดสอบ
- ตู้ฉีดน้ำดับเพลิงต้องอยู่ในที่มองเห็นชัดเจนและไม่มีสิ่งกีดขวาง
- สายฉีดต้องอยู่ในสภาพดี ไม่ชำรุด หรือหักงอ
- ตู้ฉีดน้ำดับเพลิงต้องไม่เป็นสนิม หรือผุกร่อน
- ต้องไม่มีสิ่งของอื่น ที่ไม่เกี่ยวข้องกับการดับเพลิงอยู่ในตู้
- หากพบสิ่งผิดปกติ ให้ลงข้อมูลในหมายเหตุเพิ่มเติม

เพิ่มเติม

แบบฟอร์มตรวจตู้ฉีดน้ำดับเพลิง (Fire Hose Cabinet)

ชั้น 1 ประจำเดือน มกราคม ปี 2569

ลำดับ	รายละเอียด/รหัสเครื่องจักร	สถานที่ตั้ง	หัวฉีดน้ำ		สาย Hose Reel		โรลเก็บสาย		สภาพ วาล์ว		ฝาทองเหลือง		สภาพตู้		ขวาน		ถังดับเพลิง		ความสะอาด	หมายเหตุ
			ปกติ	ไม่ปกติ	ปกติ	ไม่ปกติ	ปกติ	ไม่ปกติ	ปกติ	ไม่ปกติ	มี	ไม่มี	ปกติ	ไม่ปกติ	ปกติ	ไม่ปกติ	ปกติ	ไม่ปกติ		
1	FHC-1-1	หน้าลิฟต์ E	✓		✓		✓		✓		✓		✓		✓		✓			
2	FHC-1-2	ข้างประตูหนีไฟ ST 3	✓		✓		✓		✓		✓		✓		✓		✓			
3	FHC-1-3	ข้างลิฟต์ D	✓		✓		✓		✓		✓		✓		✓		✓			
4	FHC-1-4	ด้านในแผนก ER ใหม่	✓		✓		✓		✓		✓		✓		✓		✓			
5	FHC-1-5	ทางเดินไปห้องน้ำ	✓		✓		✓		✓		✓		✓		✓		✓			
6	FHC-1-6	ทางเข้าไปแผนก Porter	✓		✓		✓		✓		✓		✓		✓		✓			

หมายเหตุ

- กรณีเดรนน้ำออกจากตู้ ให้ใช้สายดับเก่าสวมข้อต่อและทำการเดรน และประสาน OP ปิดเครื่อง Fire Pump ทุกครั้งที่ทดสอบ
- ตู้ฉีดน้ำดับเพลิงต้องอยู่ในที่มองเห็นชัดเจนและไม่มีสิ่งกีดขวาง
- สายฉีดต้องอยู่ในสภาพดี ไม่ชำรุด หรือหักงอ
- ตู้ฉีดน้ำดับเพลิงต้องไม่เป็นสนิม หรือผุกร่อน
- ต้องไม่มีสิ่งของอื่น ที่ไม่เกี่ยวข้องกับการดับเพลิงอยู่ในตู้
- หากพบสิ่งผิดปกติ ให้ลงข้อมูลในหมายเหตุเพิ่มเติม

เพิ่มเติม

ผู้ตรวจสอบ : [redacted]

หัวหน้าชุด : ____________
(....................................)
........./........./.........

หัวหน้าทีม : [redacted]

แบบฟอร์มตรวจตู้ฉีดน้ำดับเพลิง (Fire Hose Cabinet)

ชั้น 3 ประจำเดือน มกราคม ปี 2569

ลำดับ	รายละเอียด/รหัสเครื่องจักร	สถานที่ตั้ง	หัวฉีดน้ำ		สาย Hose Reel		โรลเก็บสาย		สภาพ วาล์ว		ฝาทองเหลือง		สภาพตู้		ขวาน		ถังดับเพลิง		ความสะอาด	หมายเหตุ
			ปกติ	ไม่ปกติ	ปกติ	ไม่ปกติ	ปกติ	ไม่ปกติ	ปกติ	ไม่ปกติ	มี	ไม่มี	ปกติ	ไม่ปกติ	ปกติ	ไม่ปกติ	ปกติ	ไม่ปกติ		
1	FHC-3-1	หน้าลิฟต์ E	✓		✓		✓		✓		✓		✓		✓		✓			
2	FHC-3-2	ข้างประตูหนีไฟ ST 3	✓		✓		✓		✓		✓		✓		✓		✓			
3	FHC-3-3	ด้านหลังประตู ST 5	✓		✓		✓		✓		✓		✓		✓		✓			
4	FHC-3-4	ข้างห้องตรวจ GI	✓		✓		✓		✓		✓		✓		✓		✓			
5	FHC-3-5	หน้าลิฟต์ B	✓		✓		✓		✓		✓		✓		✓		✓			
6	FHC-3-6	หน้าประตูหนีไฟ ST 6	✓		✓		✓		✓		✓		✓		✓		✓			

หมายเหตุ

- กรณีเดรนน้ำออกจากตู้ ให้ใช้สายดับเก่าสวมข้อต่อและทำการเดรน และประสาน OP ปิดเครื่อง Fire Pump ทุกครั้งที่ทดสอบ
- ตู้ฉีดน้ำดับเพลิงต้องอยู่ในที่มองเห็นชัดเจนและไม่มีสิ่งกีดขวาง
- สายฉีดต้องอยู่ในสภาพดี ไม่ชำรุด หรือหักงอ
- ตู้ฉีดน้ำดับเพลิงต้องไม่เป็นสนิม หรือผุกร่อน
- ต้องไม่มีสิ่งของอื่น ที่ไม่เกี่ยวข้องกับการดับเพลิงอยู่ในตู้
- หากพบสิ่งผิดปกติ ให้ลงข้อมูลในหมายเหตุเพิ่มเติม

เพิ่มเติม

ผู้ตรวจสอบ : [redacted]

หัวหน้าชุด : ____________
(....................................)
........./........./.........

หัวหน้าทีม : [redacted]

แบบฟอร์มตรวจตู้ฉีดน้ำดับเพลิง (Fire Hose Cabinet)

ชั้น B1 ประจำเดือน มกราคม ปี 2569

ลำดับ	รายละเอียด/รหัสเครื่องจักร	สถานที่ตั้ง	หัวฉีดน้ำ		สาย Hose Reel		โรลเก็บสาย		สภาพ วาล์ว		ฝาทองเหลือง		สภาพตู้		ขวาน		ถังดับเพลิง		ความสะอาด	หมายเหตุ
			ปกติ	ไม่ปกติ	ปกติ	ไม่ปกติ	ปกติ	ไม่ปกติ	ปกติ	ไม่ปกติ	มี	ไม่มี	ปกติ	ไม่ปกติ	ปกติ	ไม่ปกติ	ปกติ	ไม่ปกติ		
1	FHC-B1-1	หน้าลิฟต์ E	✓		✓		✓		✓		✓		✓		✓		✓			
2	FHC-B1-2	ข้างประตูหนีไฟ ST 3	✓		✓		✓		✓		✓		✓		✓		✓			
3	FHC-B1-3	ศูนย์ศัลยกรรม	✓		✓		✓		✓		✓		✓		✓		✓			
4	FHC-B1-4	หน้าลิฟต์ D	✓		✓		✓		✓		✓		✓		✓		✓			
5	FHC-B1-5	เคสเก็บ	✓		✓		✓		✓		✓		✓		✓		✓			
6	FHC-B1-6	ทางเดินเข้าห้องAHU	✓		✓		✓		✓		✓		✓		✓		✓			
7	FHC-B1-7	ข้างประตูหนีไฟ ST 4	✓		✓		✓		✓		✓		✓		✓		✓			

หมายเหตุ

- กรณีเดรนน้ำออกจากตู้ ให้ใช้สายดับเก่าสวมข้อต่อและทำการเดรน และประสาน OP ปิดเครื่อง Fire Pump ทุกครั้งที่ทดสอบ
- ตู้ฉีดน้ำดับเพลิงต้องอยู่ในที่มองเห็นชัดเจนและไม่มีสิ่งกีดขวาง
- สายฉีดต้องอยู่ในสภาพดี ไม่ชำรุด หรือหักงอ
- ตู้ฉีดน้ำดับเพลิงต้องไม่เป็นสนิม หรือผุกร่อน
- ต้องไม่มีสิ่งของอื่น ที่ไม่เกี่ยวข้องกับการดับเพลิงอยู่ในตู้
- หากพบสิ่งผิดปกติ ให้ลงข้อมูลในหมายเหตุเพิ่มเติม

เพิ่มเติม

ผู้ตรวจสอบ : [redacted]

หัวหน้าชุด : ____________
(....................................)
........./........./.........

หัวหน้าทีม : [redacted]

แบบฟอร์มตรวจตู้ฉีดน้ำดับเพลิง (Fire Hose Cabinet)

ชั้น 2 ประจำเดือน มกราคม ปี 2569

ลำดับ	รายละเอียด/รหัสเครื่องจักร	สถานที่ตั้ง	หัวฉีดน้ำ		สาย Hose Reel		โรลเก็บสาย		สภาพ วาล์ว		ฝาทองเหลือง		สภาพตู้		ขวาน		ถังดับเพลิง		ความสะอาด	หมายเหตุ
			ปกติ	ไม่ปกติ	ปกติ	ไม่ปกติ	ปกติ	ไม่ปกติ	ปกติ	ไม่ปกติ	มี	ไม่มี	ปกติ	ไม่ปกติ	ปกติ	ไม่ปกติ	ปกติ	ไม่ปกติ		
1	FHC-2-1	หน้าลิฟต์ E	✓		✓		✓		✓		✓		✓		✓		✓			
2	FHC-2-2	ข้างประตูหนีไฟ ST 3	✓		✓		✓		✓		✓		✓		✓		✓			
3	FHC-2-3	ด้านหลังประตู ST 5	✓		✓		✓		✓		✓		✓		✓		✓			
4	FHC-2-4	ข้างเคาน์เตอร์ ศัลกรรม	✓		✓		✓		✓		✓		✓		✓		✓			
5	FHC-2-5	ทางเข้าห้องAHU	✓		✓		✓		✓		✓		✓		✓		✓			
6	FHC-2-6	ข้างประตูหนีไฟ ST 6	✓		✓		✓		✓		✓		✓		✓		✓			

หมายเหตุ

- กรณีเดรนน้ำออกจากตู้ ให้ใช้สายดับเก่าสวมข้อต่อและทำการเดรน และประสาน OP ปิดเครื่อง Fire Pump ทุกครั้งที่ทดสอบ
- ตู้ฉีดน้ำดับเพลิงต้องอยู่ในที่มองเห็นชัดเจนและไม่มีสิ่งกีดขวาง
- สายฉีดต้องอยู่ในสภาพดี ไม่ชำรุด หรือหักงอ
- ตู้ฉีดน้ำดับเพลิงต้องไม่เป็นสนิม หรือผุกร่อน
- ต้องไม่มีสิ่งของอื่น ที่ไม่เกี่ยวข้องกับการดับเพลิงอยู่ในตู้
- หากพบสิ่งผิดปกติ ให้ลงข้อมูลในหมายเหตุเพิ่มเติม

เพิ่มเติม

ผู้ตรวจสอบ : [redacted]

หัวหน้าชุด : ____________
(....................................)
........./........./.........

หัวหน้าทีม : [redacted]

แบบฟอร์มตรวจตู้ฉีดน้ำดับเพลิง (Fire Hose Cabinet)

ชั้น B4 ประจำเดือน มกราคม ปี 2569

ลำดับ	รายละเอียด/รหัสเครื่องจักร	สถานที่ตั้ง	การตรวจสอบสภาพอุปกรณ์																ความสะอาด	หมายเหตุ
			หัวฉีดน้ำ		สาย Hose Reel		ไว้เก็บสาย		สภาพ วาล์ว		ฝาทองเหลือง		สภาพตู้		ขวาน		ถังดับเพลิง			
			ปกติ	ไม่ปกติ	ปกติ	ไม่ปกติ	ปกติ	ไม่ปกติ	ปกติ	ไม่ปกติ	มี	ไม่มี	ปกติ	ไม่ปกติ	ปกติ	ไม่ปกติ	ปกติ	ไม่ปกติ		
1	FHC-B4-1	หน้าลิฟต์ E	✓		✓		✓		✓		✓		✓		✓		✓			
2	FHC-B4-2	ข้างประตูหนีไฟ ST 3	✓		✓		✓		✓		✓		✓		✓		✓			
3	FHC-B4-3	ด้านหลังประตูหนีไฟ ST 5	✓		✓		✓		✓		✓		✓		✓		✓			
4	FHC-B4-4	ข้างประตูหนีไฟ ST 4	✓		✓		✓		✓		✓		✓		✓		✓			
5	FHC-B4-5	ข้างห้องไฟฟ้า	✓		✓		✓		✓		✓		✓		✓		✓			

หมายเหตุ

- กรณีควรนำออกจากตู้ ให้ใช้สายดับเก่าสวมข้อต่อและทำการเดรน และประสาน OP ปิดเครื่อง Fire Pump ทุกครั้งที่ทดสอบ
- ตู้ฉีดน้ำดับเพลิงต้องอยู่ในที่มองเห็นชัดเจนและไม่มีสิ่งกีดขวาง
- สายฉีดต้องอยู่ในสภาพดี ไม่ชำรุด หรือหักงอ
- ตู้ฉีดน้ำดับเพลิงต้องไม่เป็นสนิม หรือผุกร่อน
- ต้องไม่มีสิ่งของอื่น ที่ไม่เกี่ยวข้องกับการดับเพลิงอยู่ในตู้
- หากพบสิ่งผิดปกติ ให้ลงข้อมูลในหมายเหตุเพิ่มเติม

เพิ่มเติม

ผู้ตรวจสอบ : [redacted] (........) 2/1/69

หัวหน้าชุด : ________ (........) ..../......../........

หัวหน้าทีม : [redacted] (........) 2/1/69

แบบฟอร์มตรวจตู้ฉีดน้ำดับเพลิง (Fire Hose Cabinet)

ชั้น B2 ประจำเดือน มกราคม ปี 2569

ลำดับ	รายละเอียด/รหัสเครื่องจักร	สถานที่ตั้ง	การตรวจสอบสภาพอุปกรณ์																ความสะอาด	หมายเหตุ
			หัวฉีดน้ำ		สาย Hose Reel		ไว้เก็บสาย		สภาพ วาล์ว		ฝาทองเหลือง		สภาพตู้		ขวาน		ถังดับเพลิง			
			ปกติ	ไม่ปกติ	ปกติ	ไม่ปกติ	ปกติ	ไม่ปกติ	ปกติ	ไม่ปกติ	มี	ไม่มี	ปกติ	ไม่ปกติ	ปกติ	ไม่ปกติ	ปกติ	ไม่ปกติ		
1	FHC-B2-1	หน้าลิฟต์ E	✓		✓		✓		✓		✓		✓		✓		✓			
2	FHC-B2-2	ข้างประตูหนีไฟ ST 3	✓		✓		✓		✓		✓		✓		✓		✓			
3	FHC-B2-3	ด้านหลังประตูหนีไฟ ST 5	✓		✓		✓		✓		✓		✓		✓		✓			
4	FHC-B2-4	ข้างทางเข้าลิฟต์ B	✓		✓		✓		✓		✓		✓		✓		✓			
5	FHC-B2-5	ข้างประตูหนีไฟ ST 4	✓		✓		✓		✓		✓		✓		✓		✓			
6	FHC-B2-6	ข้างห้องไฟฟ้า	✓		✓		✓		✓		✓		✓		✓		✓			
7	FHC-B2-7	หน้าห้องศูนย์อาหาร	✓		✓		✓		✓		✓		✓		✓		✓			
8	FHC-B2-8	ในห้องครัว	✓		✓		✓		✓		✓		✓		✓		✓			

หมายเหตุ

- กรณีควรนำออกจากตู้ ให้ใช้สายดับเก่าสวมข้อต่อและทำการเดรน และประสาน OP ปิดเครื่อง Fire Pump ทุกครั้งที่ทดสอบ
- ตู้ฉีดน้ำดับเพลิงต้องอยู่ในที่มองเห็นชัดเจนและไม่มีสิ่งกีดขวาง
- สายฉีดต้องอยู่ในสภาพดี ไม่ชำรุด หรือหักงอ
- ตู้ฉีดน้ำดับเพลิงต้องไม่เป็นสนิม หรือผุกร่อน
- ต้องไม่มีสิ่งของอื่น ที่ไม่เกี่ยวข้องกับการดับเพลิงอยู่ในตู้
- หากพบสิ่งผิดปกติ ให้ลงข้อมูลในหมายเหตุเพิ่มเติม

เพิ่มเติม

ผู้ตรวจสอบ : [redacted] ..../......../........

หัวหน้าชุด : ________ (........) ..../......../........

หัวหน้าทีม : [redacted]

แบบฟอร์มตรวจตู้ฉีดน้ำดับเพลิง (Fire Hose Cabinet)

ชั้น B5 ประจำเดือน มกราคม ปี 2569

ลำดับ	รายละเอียด/รหัสเครื่องจักร	สถานที่ตั้ง	การตรวจสอบสภาพอุปกรณ์																ความสะอาด	หมายเหตุ
			หัวฉีดน้ำ		สาย Hose Reel		ไว้เก็บสาย		สภาพ วาล์ว		ฝาทองเหลือง		สภาพตู้		ขวาน		ถังดับเพลิง			
			ปกติ	ไม่ปกติ	ปกติ	ไม่ปกติ	ปกติ	ไม่ปกติ	ปกติ	ไม่ปกติ	มี	ไม่มี	ปกติ	ไม่ปกติ	ปกติ	ไม่ปกติ	ปกติ	ไม่ปกติ		
1	FHC-B5-1	หน้าลิฟต์ E	✓		✓		✓		✓		✓		✓		✓		✓			
2	FHC-B5-2	ข้างประตูหนีไฟ ST 3	✓		✓		✓		✓		✓		✓		✓		✓			
3	FHC-B5-3	ข้างถังเก็บน้ำ	✓		✓		✓		✓		✓		✓		✓		✓			
4	FHC-B5-4	ข้างประตูหนีไฟ ST 4	✓		✓		✓		✓		✓		✓		✓		✓			
5	FHC-B5-5	ข้างห้องไฟฟ้า	✓		✓		✓		✓		✓		✓		✓		✓			

หมายเหตุ

- กรณีควรนำออกจากตู้ ให้ใช้สายดับเก่าสวมข้อต่อและทำการเดรน และประสาน OP ปิดเครื่อง Fire Pump ทุกครั้งที่ทดสอบ
- ตู้ฉีดน้ำดับเพลิงต้องอยู่ในที่มองเห็นชัดเจนและไม่มีสิ่งกีดขวาง
- สายฉีดต้องอยู่ในสภาพดี ไม่ชำรุด หรือหักงอ
- ตู้ฉีดน้ำดับเพลิงต้องไม่เป็นสนิม หรือผุกร่อน
- ต้องไม่มีสิ่งของอื่น ที่ไม่เกี่ยวข้องกับการดับเพลิงอยู่ในตู้
- หากพบสิ่งผิดปกติ ให้ลงข้อมูลในหมายเหตุเพิ่มเติม

เพิ่มเติม

ผู้ตรวจสอบ : [redacted] (........) 2.1.69

หัวหน้าชุด : ________ (........) ..../......../........

หัวหน้าทีม : [redacted] (........) 2.1.69

แบบฟอร์มตรวจตู้ฉีดน้ำดับเพลิง (Fire Hose Cabinet)

ชั้น B3 ประจำเดือน มกราคม ปี 2569

ลำดับ	รายละเอียด/รหัสเครื่องจักร	สถานที่ตั้ง	การตรวจสอบสภาพอุปกรณ์																ความสะอาด	หมายเหตุ
			หัวฉีดน้ำ		สาย Hose Reel		ไว้เก็บสาย		สภาพ วาล์ว		ฝาทองเหลือง		สภาพตู้		ขวาน		ถังดับเพลิง			
			ปกติ	ไม่ปกติ	ปกติ	ไม่ปกติ	ปกติ	ไม่ปกติ	ปกติ	ไม่ปกติ	มี	ไม่มี	ปกติ	ไม่ปกติ	ปกติ	ไม่ปกติ	ปกติ	ไม่ปกติ		
1	FHC-B3-1	หน้าลิฟต์ E	✓		✓		✓		✓		✓		✓		✓		✓			
2	FHC-B3-2	ข้างประตูหนีไฟ ST 3	✓		✓		✓		✓		✓		✓		✓		✓			
3	FHC-B3-3	ข้างประตูหนีไฟ ST 5	✓		✓		✓		✓		✓		✓		✓		✓			
4	FHC-B3-4	ข้างประตูหนีไฟ ST 4	✓		✓		✓		✓		✓		✓		✓		✓			
5	FHC-B3-5	ข้างห้องไฟฟ้า	✓		✓		✓		✓		✓		✓		✓		✓			

หมายเหตุ

- กรณีควรนำออกจากตู้ ให้ใช้สายดับเก่าสวมข้อต่อและทำการเดรน และประสาน OP ปิดเครื่อง Fire Pump ทุกครั้งที่ทดสอบ
- ตู้ฉีดน้ำดับเพลิงต้องอยู่ในที่มองเห็นชัดเจนและไม่มีสิ่งกีดขวาง
- สายฉีดต้องอยู่ในสภาพดี ไม่ชำรุด หรือหักงอ
- ตู้ฉีดน้ำดับเพลิงต้องไม่เป็นสนิม หรือผุกร่อน
- ต้องไม่มีสิ่งของอื่น ที่ไม่เกี่ยวข้องกับการดับเพลิงอยู่ในตู้
- หากพบสิ่งผิดปกติ ให้ลงข้อมูลในหมายเหตุเพิ่มเติม

เพิ่มเติม

ผู้ตรวจสอบ : [redacted] ..../......../........

หัวหน้าชุด : ________ (........) ..../......../........

หัวหน้าทีม : [redacted]

แบบฟอร์มตรวจตู้ฉีดน้ำดับเพลิง (Fire Hose Cabinet)

ชั้น 9 ประจำเดือน กุมภาพันธ์ ปี 2569

รายละเอียด/รหัสเครื่องจักร	สถานที่ตั้ง	หัวฉีดน้ำ ปกติ	หัวฉีดน้ำ ไม่ปกติ	สาย Hose Reel ปกติ	สาย Hose Reel ไม่ปกติ	โรลเก็บสาย ปกติ	โรลเก็บสาย ไม่ปกติ	สภาพวาล์ว ปกติ	สภาพวาล์ว ไม่ปกติ	ฝาครอบเหลือง มี	ฝาครอบเหลือง ไม่มี	สภาพตู้ ปกติ	สภาพตู้ ไม่ปกติ	ขวาน ปกติ	ขวาน ไม่ปกติ	ถังดับเพลิง ปกติ	ถังดับเพลิง ไม่ปกติ	ความสะอาด	หมายเหตุ
FHC-9-1	หน้าลิฟต์ E	✓		✓		✓		✓		✓		✓			✓	✓			
FHC-9-2	ข้างประตูหนีไฟ ST 3	✓		✓		✓		✓		✓		✓			✓	✓			
FHC-9-3	หน้าเคาน์เตอร์ Ward 9B	✓		✓		✓		✓		✓		✓			✓	✓			
FHC-9-4	ข้างบันไดกลาง	✓		✓		✓		✓		✓		✓			✓	✓			
FHC-9-5	หน้าประตูหนีไฟ ST 11	✓		✓		✓		✓		✓		✓			✓	✓			
FHC-9-6	ข้างประตูหนีไฟ ST 6	✓		✓		✓		✓		✓		✓			✓	✓			

หมายเหตุ

- กรณีดรนน้ำออกจากตู้ ให้ใช้สายดับเก่าสวมข้อต่อและทำการเดรน และประสาน OP ปิดเครื่อง Fire Pump ทุกครั้งที่ทดสอบ
- ตู้ฉีดน้ำดับเพลิงต้องอยู่ในที่มองเห็นชัดเจนและไม่มีสิ่งกีดขวาง
- สายฉีดต้องอยู่ในสภาพดี ไม่ชำรุด หรือหักงอ
- ตู้ฉีดน้ำดับเพลิงต้องไม่เป็นสนิม หรือผุกร่อน
- ต้องไม่มีสิ่งของอื่น ที่ไม่เกี่ยวข้องกับการดับเพลิงอยู่ในตู้
- หากพบสิ่งผิดปกติ ให้ลงข้อมูลในหมายเหตุเพิ่มเติม

เพิ่มเติม

ผู้ตรวจสอบ : [redacted]

หัวหน้าชุด : ______ (......................)

หัวหน้าทีม : [redacted]

แบบฟอร์มตรวจตู้ฉีดน้ำดับเพลิง (Fire Hose Cabinet)

ชั้น 11 ประจำเดือน กุมภาพันธ์ ปี 2569

รายละเอียด/รหัสเครื่องจักร	สถานที่ตั้ง	หัวฉีดน้ำ ปกติ	หัวฉีดน้ำ ไม่ปกติ	สาย Hose Reel ปกติ	สาย Hose Reel ไม่ปกติ	โรลเก็บสาย ปกติ	โรลเก็บสาย ไม่ปกติ	สภาพวาล์ว ปกติ	สภาพวาล์ว ไม่ปกติ	ฝาครอบเหลือง มี	ฝาครอบเหลือง ไม่มี	สภาพตู้ ปกติ	สภาพตู้ ไม่ปกติ	ขวาน ปกติ	ขวาน ไม่ปกติ	ถังดับเพลิง ปกติ	ถังดับเพลิง ไม่ปกติ	ความสะอาด	หมายเหตุ
FHC-11-1	หน้าลิฟต์ E	✓		✓		✓		✓		✓		✓			✓	✓			
FHC-11-2	ข้างประตูหนีไฟ ST 3	✓		✓		✓		✓		✓		✓			✓	✓			
FHC-11-3	หน้าเคาน์เตอร์ Ward 11B	✓		✓		✓		✓		✓		✓			✓	✓			
FHC-11-4	ข้างบันไดกลาง	✓		✓		✓		✓		✓		✓			✓	✓			
FHC-11-5	หน้าประตูหนีไฟ ST 11	✓		✓		✓		✓		✓		✓			✓	✓			
FHC-11-6	ข้างประตูหนีไฟ ST 6	✓		✓		✓		✓		✓		✓			✓	✓			

หมายเหตุ

- กรณีดรนน้ำออกจากตู้ ให้ใช้สายดับเก่าสวมข้อต่อและทำการเดรน และประสาน OP ปิดเครื่อง Fire Pump ทุกครั้งที่ทดสอบ
- ตู้ฉีดน้ำดับเพลิงต้องอยู่ในที่มองเห็นชัดเจนและไม่มีสิ่งกีดขวาง
- สายฉีดต้องอยู่ในสภาพดี ไม่ชำรุด หรือหักงอ
- ตู้ฉีดน้ำดับเพลิงต้องไม่เป็นสนิม หรือผุกร่อน
- ต้องไม่มีสิ่งของอื่น ที่ไม่เกี่ยวข้องกับการดับเพลิงอยู่ในตู้
- หากพบสิ่งผิดปกติ ให้ลงข้อมูลในหมายเหตุเพิ่มเติม

เพิ่มเติม

ผู้ตรวจ[redacted] 1/2/69

หัวหน้าชุด : ______ (......................) ..../..../....

หัวหน้าทีม [redacted] 1/2/69

แบบฟอร์มตรวจตู้ฉีดน้ำดับเพลิง (Fire Hose Cabinet)

ชั้น 8 ประจำเดือน กุมภาพันธ์ ปี 2569

รายละเอียด/รหัสเครื่องจักร	สถานที่ตั้ง	หัวฉีดน้ำ ปกติ	หัวฉีดน้ำ ไม่ปกติ	สาย Hose Reel ปกติ	สาย Hose Reel ไม่ปกติ	โรลเก็บสาย ปกติ	โรลเก็บสาย ไม่ปกติ	สภาพวาล์ว ปกติ	สภาพวาล์ว ไม่ปกติ	ฝาครอบเหลือง มี	ฝาครอบเหลือง ไม่มี	สภาพตู้ ปกติ	สภาพตู้ ไม่ปกติ	ขวาน ปกติ	ขวาน ไม่ปกติ	ถังดับเพลิง ปกติ	ถังดับเพลิง ไม่ปกติ	ความสะอาด	หมายเหตุ
FHC-8-1	หน้าลิฟต์ E	✓		✓		✓		✓		✓		✓		✓		✓			
FHC-8-2	ข้างประตูหนีไฟ ST 3	✓		✓		✓		✓		✓		✓		✓		✓			
FHC-8-3	ข้างห้องผ้าสะอาด	✓		✓		✓		✓		✓		✓		✓		✓			
FHC-8-4	ข้างประตูหนีไฟ ST 11	✓		✓		✓		✓		✓		✓		✓		✓			
FHC-8-5	หน้าลิฟต์ A	✓		✓		✓		✓		✓		✓		✓		✓			
FHC-8-6	หน้าทางเดินไปห้องไฟฟ้า	✓		✓		✓		✓		✓		✓		✓		✓			

หมายเหตุ

- กรณีดรนน้ำออกจากตู้ ให้ใช้สายดับเก่าสวมข้อต่อและทำการเดรน และประสาน OP ปิดเครื่อง Fire Pump ทุกครั้งที่ทดสอบ
- ตู้ฉีดน้ำดับเพลิงต้องอยู่ในที่มองเห็นชัดเจนและไม่มีสิ่งกีดขวาง
- สายฉีดต้องอยู่ในสภาพดี ไม่ชำรุด หรือหักงอ
- ตู้ฉีดน้ำดับเพลิงต้องไม่เป็นสนิม หรือผุกร่อน
- ต้องไม่มีสิ่งของอื่น ที่ไม่เกี่ยวข้องกับการดับเพลิงอยู่ในตู้
- หากพบสิ่งผิดปกติ ให้ลงข้อมูลในหมายเหตุเพิ่มเติม

เพิ่มเติม

แบบฟอร์มตรวจตู้ฉีดน้ำดับเพลิง (Fire Hose Cabinet)

ชั้น 10 ประจำเดือน กุมภาพันธ์ ปี 2569

ลำดับ	รายละเอียด/รหัสเครื่องจักร	สถานที่ตั้ง	หัวฉีดน้ำ ปกติ	หัวฉีดน้ำ ไม่ปกติ	สาย Hose Reel ปกติ	สาย Hose Reel ไม่ปกติ	โรลเก็บสาย ปกติ	โรลเก็บสาย ไม่ปกติ	สภาพวาล์ว ปกติ	สภาพวาล์ว ไม่ปกติ	ฝาครอบเหลือง มี	ฝาครอบเหลือง ไม่มี	สภาพตู้ ปกติ	สภาพตู้ ไม่ปกติ	ขวาน ปกติ	ขวาน ไม่ปกติ	ถังดับเพลิง ปกติ	ถังดับเพลิง ไม่ปกติ	ความสะอาด	หมายเหตุ
1	FHC-10-1	หน้าลิฟต์ E	✓		✓		✓		✓		✓		✓			✓	✓			
2	FHC-10-2	ข้างประตูหนีไฟ ST 3	✓		✓		✓		✓		✓		✓			✓	✓			
3	FHC-10-3	หน้าเคาน์เตอร์ Ward 10B	✓		✓		✓		✓		✓		✓			✓	✓			
4	FHC-10-4	ข้างบันไดกลาง	✓		✓		✓		✓		✓		✓			✓	✓			
5	FHC-10-5	หน้าประตูหนีไฟ ST 11	✓		✓		✓		✓		✓		✓			✓	✓			
6	FHC-10-6	ข้างประตูหนีไฟ ST 6	✓		✓		✓		✓		✓		✓			✓	✓			

หมายเหตุ

- กรณีดรนน้ำออกจากตู้ ให้ใช้สายดับเก่าสวมข้อต่อและทำการเดรน และประสาน OP ปิดเครื่อง Fire Pump ทุกครั้งที่ทดสอบ
- ตู้ฉีดน้ำดับเพลิงต้องอยู่ในที่มองเห็นชัดเจนและไม่มีสิ่งกีดขวาง
- สายฉีดต้องอยู่ในสภาพดี ไม่ชำรุด หรือหักงอ
- ตู้ฉีดน้ำดับเพลิงต้องไม่เป็นสนิม หรือผุกร่อน
- ต้องไม่มีสิ่งของอื่น ที่ไม่เกี่ยวข้องกับการดับเพลิงอยู่ในตู้
- หากพบสิ่งผิดปกติ ให้ลงข้อมูลในหมายเหตุเพิ่มเติม

เพิ่มเติม

ผู้ตรวจสอบ : [redacted]

หัวหน้าชุด : ______ (......................)

หัวหน้าทีม : [redacted]

แบบฟอร์มตรวจตู้ฉีดน้ำดับเพลิง (Fire Hose Cabinet)

ชั้น ๕ ประจำเดือน กุมภาพันธ์ ปี ๒๕๖๙

รายละเอียด/รหัสเครื่องจักร	สถานที่ตั้ง	การตรวจสอบสภาพอุปกรณ์ หัวฉีดน้ำ		สาย Hose Reel		โรลเก็บสาย		สภาพวาล์ว		ฝาทองเหลือง		สภาพตู้		ขวาน		ถังดับเพลิง		ความสะอาด	หมายเหตุ
		ปกติ	ไม่ปกติ	ปกติ	ไม่ปกติ	ปกติ	ไม่ปกติ	ปกติ	ไม่ปกติ	มี	ไม่มี	ปกติ	ไม่ปกติ	ปกติ	ไม่ปกติ	ปกติ	ไม่ปกติ		
FHC-5-1	หน้าลิฟต์ E	✓		✓		✓		✓		✓		✓		✓		✓			
FHC-5-2	ข้างประตูหนีไฟ ST 3	✓		✓		✓		✓		✓		✓		✓		✓			
FHC-5-3	ด้านหลังแผนก THG	✓		✓		✓		✓		✓		✓		✓		✓			
FHC-5-4	หน้าห้องระบบแก๊สทางการแพทย์	✓		✓		✓		✓		✓		✓		✓		✓			
FHC-5-5	ข้างทางเข้าประตู THG	✓		✓		✓		✓		✓		✓		✓		✓			
FHC-5-6	ข้างห้องไฟฟ้า	✓		✓		✓		✓		✓		✓		✓		✓			

หมายเหตุ

กรณีเดรนน้ำออกจากตู้ ให้ใช้สายดับเก่าสวมข้อต่อและทำการเดรน
และประสาน OP ปิดเครื่อง Fire Pump ทุกครั้งที่ทดสอบ
ตู้ฉีดน้ำดับเพลิงต้องอยู่ในที่มองเห็นชัดเจนและไม่มีสิ่งกีดขวาง
สายฉีดต้องอยู่ในสภาพดี ไม่ชำรุด หรือหักงอ
ตู้ฉีดน้ำดับเพลิงต้องไม่เป็นสนิม หรือผุกร่อน
ต้องไม่มีสิ่งของอื่น ที่ไม่เกี่ยวข้องกับการดับเพลิงอยู่ในตู้
หากพบสิ่งผิดปกติ ให้ลงข้อมูลในหมายเหตุเพิ่มเติม

เพิ่มเติม

แบบฟอร์มตรวจตู้ฉีดน้ำดับเพลิง (Fire Hose Cabinet)

ชั้น ๗ ประจำเดือน กุมภาพันธ์ ปี ๒๕๖๙

ลำดับ	รายละเอียด/รหัสเครื่องจักร	สถานที่ตั้ง	การตรวจสอบสภาพอุปกรณ์ หัวฉีดน้ำ		สาย Hose Reel		โรลเก็บสาย		สภาพวาล์ว		ฝาทองเหลือง		สภาพตู้		ขวาน		ถังดับเพลิง		ความสะอาด	หมายเหตุ
			ปกติ	ไม่ปกติ	ปกติ	ไม่ปกติ	ปกติ	ไม่ปกติ	ปกติ	ไม่ปกติ	มี	ไม่มี	ปกติ	ไม่ปกติ	ปกติ	ไม่ปกติ	ปกติ	ไม่ปกติ		
1	FHC-7-1	หน้าลิฟต์ E	✓		✓		✓		✓		✓		✓		✓		✓			
2	FHC-7-2	ข้างประตูหนีไฟ ST 3	✓		✓		✓		✓		✓		✓		✓		✓			
3	FHC-7-3	ในแผนก IT	✓		✓		✓		✓		✓		✓		✓		✓			
4	FHC-7-4	ข้างที่ชาร์จรถไฟฟ้า	✓		✓		✓		✓		✓		✓		✓		✓			
5	FHC-7-5	หน้าลิฟต์ A	✓		✓		✓		✓		✓		✓		✓		✓			
6	FHC-7-6	ข้างห้องไฟฟ้า	✓		✓		✓		✓		✓		✓		✓		✓			

หมายเหตุ

กรณีเดรนน้ำออกจากตู้ ให้ใช้สายดับเก่าสวมข้อต่อและทำการเดรน
และประสาน OP ปิดเครื่อง Fire Pump ทุกครั้งที่ทดสอบ
ตู้ฉีดน้ำดับเพลิงต้องอยู่ในที่มองเห็นชัดเจนและไม่มีสิ่งกีดขวาง
สายฉีดต้องอยู่ในสภาพดี ไม่ชำรุด หรือหักงอ
ตู้ฉีดน้ำดับเพลิงต้องไม่เป็นสนิม หรือผุกร่อน
ต้องไม่มีสิ่งของอื่น ที่ไม่เกี่ยวข้องกับการดับเพลิงอยู่ในตู้
หากพบสิ่งผิดปกติ ให้ลงข้อมูลในหมายเหตุเพิ่มเติม

เพิ่มเติม

แบบฟอร์มตรวจตู้ฉีดน้ำดับเพลิง (Fire Hose Cabinet)

ชั้น ๔ ประจำเดือน กุมภาพันธ์ ปี ๒๕๖๙

ลำดับ	รายละเอียด/รหัสเครื่องจักร	สถานที่ตั้ง	การตรวจสอบสภาพอุปกรณ์ หัวฉีดน้ำ		สาย Hose Reel		โรลเก็บสาย		สภาพวาล์ว		ฝาทองเหลือง		สภาพตู้		ขวาน		ถังดับเพลิง		ความสะอาด	หมายเหตุ
			ปกติ	ไม่ปกติ	ปกติ	ไม่ปกติ	ปกติ	ไม่ปกติ	ปกติ	ไม่ปกติ	มี	ไม่มี	ปกติ	ไม่ปกติ	ปกติ	ไม่ปกติ	ปกติ	ไม่ปกติ		
1	FHC-4-1	หน้าลิฟต์ E	✓		✓		✓		✓		✓		✓		✓		✓			
2	FHC-4-2	ข้างประตูหนีไฟ ST 3	✓		✓		✓		✓		✓		✓		✓		✓			
3	FHC-4-3	หน้าลิฟต์ D	✓		✓		✓		✓		✓		✓		✓		✓			
4	FHC-4-4	ในแผนก OR	✓		✓		✓		✓		✓		✓		✓		✓			
5	FHC-4-5	หน้าลิฟต์ B	✓		✓		✓		✓		✓		✓		✓		✓			
6	FHC-4-6	หน้าประตูหนีไฟ ST 6	✓		✓		✓		✓		✓		✓		✓		✓			

หมายเหตุ

กรณีเดรนน้ำออกจากตู้ ให้ใช้สายดับเก่าสวมข้อต่อและทำการเดรน
และประสาน OP ปิดเครื่อง Fire Pump ทุกครั้งที่ทดสอบ
ตู้ฉีดน้ำดับเพลิงต้องอยู่ในที่มองเห็นชัดเจนและไม่มีสิ่งกีดขวาง
สายฉีดต้องอยู่ในสภาพดี ไม่ชำรุด หรือหักงอ
ตู้ฉีดน้ำดับเพลิงต้องไม่เป็นสนิม หรือผุกร่อน
ต้องไม่มีสิ่งของอื่น ที่ไม่เกี่ยวข้องกับการดับเพลิงอยู่ในตู้
หากพบสิ่งผิดปกติ ให้ลงข้อมูลในหมายเหตุเพิ่มเติม

เพิ่มเติม

แบบฟอร์มตรวจตู้ฉีดน้ำดับเพลิง (Fire Hose Cabinet)

ชั้น ๖ ประจำเดือน กุมภาพันธ์ ปี ๒๕๖๙

รายละเอียด/รหัสเครื่องจักร	สถานที่ตั้ง	การตรวจสอบสภาพอุปกรณ์ หัวฉีดน้ำ		สาย Hose Reel		โรลเก็บสาย		สภาพวาล์ว		ฝาทองเหลือง		สภาพตู้		ขวาน		ถังดับเพลิง		ความสะอาด	หมายเหตุ
		ปกติ	ไม่ปกติ	ปกติ	ไม่ปกติ	ปกติ	ไม่ปกติ	ปกติ	ไม่ปกติ	มี	ไม่มี	ปกติ	ไม่ปกติ	ปกติ	ไม่ปกติ	ปกติ	ไม่ปกติ		
FHC-6-1	หน้าลิฟต์ E	✓		✓		✓		✓		✓		✓		✓		✓			
FHC-6-2	ข้างประตูหนีไฟ ST 3	✓		✓		✓		✓		✓		✓		✓		✓			
FHC-6-3	หลังประตูหนี ST 5	✓		✓		✓		✓		✓		✓		✓		✓			
FHC-6-4	ข้างที่ชาร์จรถไฟฟ้า	✓		✓		✓		✓		✓		✓		✓		✓			
FHC-6-5	หน้าลิฟต์ A	✓		✓		✓		✓		✓		✓		✓		✓			
FHC-6-6	ข้างห้องไฟฟ้า	✓		✓		✓		✓		✓		✓		✓		✓			

หมายเหตุ

กรณีเดรนน้ำออกจากตู้ ให้ใช้สายดับเก่าสวมข้อต่อและทำการเดรน
และประสาน OP ปิดเครื่อง Fire Pump ทุกครั้งที่ทดสอบ
ตู้ฉีดน้ำดับเพลิงต้องอยู่ในที่มองเห็นชัดเจนและไม่มีสิ่งกีดขวาง
สายฉีดต้องอยู่ในสภาพดี ไม่ชำรุด หรือหักงอ
ตู้ฉีดน้ำดับเพลิงต้องไม่เป็นสนิม หรือผุกร่อน
ต้องไม่มีสิ่งของอื่น ที่ไม่เกี่ยวข้องกับการดับเพลิงอยู่ในตู้
หากพบสิ่งผิดปกติ ให้ลงข้อมูลในหมายเหตุเพิ่มเติม

เพิ่มเติม

ธนบุรีบำรุงเมือง

แบบฟอร์มตรวจตู้ฉีดน้ำดับเพลิง (Fire Hose Cabinet)

ชั้น...1...ประจำเดือน...กุมภาพันธ์...ปี...2569...

ลำดับ	รายละเอียด/รหัสเครื่องจักร	สถานที่ตั้ง	การตรวจสอบสภาพอุปกรณ์ หัวฉีดน้ำ ปกติ	หัวฉีดน้ำ ไม่ปกติ	สาย Hose Reel ปกติ	สาย Hose Reel ไม่ปกติ	ไม้เก็บสาย ปกติ	ไม้เก็บสาย ไม่ปกติ	สภาพวาล์ว ปกติ	สภาพวาล์ว ไม่ปกติ	ฝาทองเหลือง มี	ฝาทองเหลือง ไม่มี	สภาพตู้ ปกติ	สภาพตู้ ไม่ปกติ	ขวาน ปกติ	ขวาน ไม่ปกติ	ถังดับเพลิง ปกติ	ถังดับเพลิง ไม่ปกติ	ความสะอาด	หมายเหตุ
1	FHC-1-1	หน้าลิฟต์ E	✓		✓		✓		✓		✓		✓		✓		✓			
2	FHC-1-2	ข้างประตูหนีไฟ ST 3	✓		✓		✓		✓		✓		✓		✓		✓			
3	FHC-1-3	ข้างลิฟต์ D	✓		✓		✓		✓		✓		✓		✓		✓			
4	FHC-1-4	ด้านในแผนก ER ใหม่	✓		✓		✓		✓		✓		✓		✓		✓			
5	FHC-1-5	ทางเดินไปห้องน้ำ	✓		✓		✓		✓		✓		✓		✓		✓			
6	FHC-1-6	ทางเข้าไปแผนก Porter	✓		✓		✓		✓		✓		✓		✓		✓			

หมายเหตุ

- กรณีเดรนน้ำออกจากตู้ ให้ใช้สายต้นท่อสวมข้อต่อและทำการเดรน และประสาน OP ปิดเครื่อง Fire Pump ทุกครั้งที่ทดสอบ
- ตู้ฉีดน้ำดับเพลิงต้องอยู่ในที่มองเห็นชัดเจนและไม่มีสิ่งกีดขวาง
- สายฉีดต้องอยู่ในสภาพดี ไม่ชำรุด หรือหักงอ
- ตู้ฉีดน้ำดับเพลิงต้องไม่เป็นสนิม หรือผุกร่อน
- ต้องไม่มีสิ่งของอื่น ที่ไม่เกี่ยวข้องกับการดับเพลิงอยู่ในตู้
- หากพบสิ่งผิดปกติ ให้ลงข้อมูลในหมายเหตุเพิ่มเติม

เพิ่มเติม ....

ผู้ตรวจสอบ : [redacted] (..........) 1/2/69

หัวหน้าชุด : ________ (..........) ....../....../......

หัวหน้าทีม : [redacted] (..........) 1/2/69

ธนบุรีบำรุงเมือง

แบบฟอร์มตรวจตู้ฉีดน้ำดับเพลิง (Fire Hose Cabinet)

ชั้น...3...ประจำเดือน...กุมภาพันธ์...ปี...2569...

ลำดับ	รายละเอียด/รหัสเครื่องจักร	สถานที่ตั้ง	การตรวจสอบสภาพอุปกรณ์ หัวฉีดน้ำ ปกติ	หัวฉีดน้ำ ไม่ปกติ	สาย Hose Reel ปกติ	สาย Hose Reel ไม่ปกติ	ไม้เก็บสาย ปกติ	ไม้เก็บสาย ไม่ปกติ	สภาพวาล์ว ปกติ	สภาพวาล์ว ไม่ปกติ	ฝาทองเหลือง มี	ฝาทองเหลือง ไม่มี	สภาพตู้ ปกติ	สภาพตู้ ไม่ปกติ	ขวาน ปกติ	ขวาน ไม่ปกติ	ถังดับเพลิง ปกติ	ถังดับเพลิง ไม่ปกติ	ความสะอาด	หมายเหตุ
	FHC-3-1	หน้าลิฟต์ E	✓		✓		✓		✓		✓		✓		✓		✓			
	FHC-3-2	ข้างประตูหนีไฟ ST 3	✓		✓		✓		✓		✓		✓		✓		✓			
	FHC-3-3	ด้านหลังประตู ST 5	✓		✓		✓		✓		✓		✓		✓		✓			
	FHC-3-4	ข้างห้องตรวจ GI	✓		✓		✓		✓		✓		✓		✓		✓			
	FHC-3-5	หน้าลิฟต์ B	✓		✓		✓		✓		✓		✓		✓		✓			
	FHC-3-6	หน้าประตูหนีไฟ ST 6	✓		✓		✓		✓		✓		✓		✓		✓			

หมายเหตุ

- กรณีเดรนน้ำออกจากตู้ ให้ใช้สายต้นท่อสวมข้อต่อและทำการเดรน และประสาน OP ปิดเครื่อง Fire Pump ทุกครั้งที่ทดสอบ
- ตู้ฉีดน้ำดับเพลิงต้องอยู่ในที่มองเห็นชัดเจนและไม่มีสิ่งกีดขวาง
- สายฉีดต้องอยู่ในสภาพดี ไม่ชำรุด หรือหักงอ
- ตู้ฉีดน้ำดับเพลิงต้องไม่เป็นสนิม หรือผุกร่อน
- ต้องไม่มีสิ่งของอื่น ที่ไม่เกี่ยวข้องกับการดับเพลิงอยู่ในตู้
- หากพบสิ่งผิดปกติ ให้ลงข้อมูลในหมายเหตุเพิ่มเติม

เพิ่มเติม ....

ผู้ตรวจสอบ : [redacted] (..........) 1/2/69

หัวหน้าชุด : ________ (..........) ....../....../......

หัวหน้าทีม : [redacted] (..........) 1/2/69

ธนบุรีบำรุงเมือง

แบบฟอร์มตรวจตู้ฉีดน้ำดับเพลิง (Fire Hose Cabinet)

ชั้น...B1...ประจำเดือน...กุมภาพันธ์...ปี...2569...

ลำดับ	รายละเอียด/รหัสเครื่องจักร	สถานที่ตั้ง	การตรวจสอบสภาพอุปกรณ์ หัวฉีดน้ำ ปกติ	หัวฉีดน้ำ ไม่ปกติ	สาย Hose Reel ปกติ	สาย Hose Reel ไม่ปกติ	ไม้เก็บสาย ปกติ	ไม้เก็บสาย ไม่ปกติ	สภาพวาล์ว ปกติ	สภาพวาล์ว ไม่ปกติ	ฝาทองเหลือง มี	ฝาทองเหลือง ไม่มี	สภาพตู้ ปกติ	สภาพตู้ ไม่ปกติ	ขวาน ปกติ	ขวาน ไม่ปกติ	ถังดับเพลิง ปกติ	ถังดับเพลิง ไม่ปกติ	ความสะอาด	หมายเหตุ
1	FHC-B1-1	หน้าลิฟต์ E	✓		✓		✓		✓		✓		✓		✓		✓			
2	FHC-B1-2	ข้างประตูหนีไฟ ST 3	✓		✓		✓		✓		✓		✓		✓		✓			
3	FHC-B1-3	ศูนย์ศัลยกรรม	✓		✓		✓		✓		✓		✓		✓		✓			
4	FHC-B1-4	หน้าลิฟต์ D	✓		✓		✓		✓		✓		✓		✓		✓			
5	FHC-B1-5	เคสแล็ป	✓		✓		✓		✓		✓		✓		✓		✓			
6	FHC-B1-6	ทางเดินเข้าห้องAHU	✓		✓		✓		✓		✓		✓		✓		✓			
7	FHC-B1-7	ข้างประตูหนีไฟ ST 4	✓		✓		✓		✓		✓		✓		✓		✓			

หมายเหตุ

- กรณีเดรนน้ำออกจากตู้ ให้ใช้สายต้นท่อสวมข้อต่อและทำการเดรน และประสาน OP ปิดเครื่อง Fire Pump ทุกครั้งที่ทดสอบ
- ตู้ฉีดน้ำดับเพลิงต้องอยู่ในที่มองเห็นชัดเจนและไม่มีสิ่งกีดขวาง
- สายฉีดต้องอยู่ในสภาพดี ไม่ชำรุด หรือหักงอ
- ตู้ฉีดน้ำดับเพลิงต้องไม่เป็นสนิม หรือผุกร่อน
- ต้องไม่มีสิ่งของอื่น ที่ไม่เกี่ยวข้องกับการดับเพลิงอยู่ในตู้
- หากพบสิ่งผิดปกติ ให้ลงข้อมูลในหมายเหตุเพิ่มเติม

เพิ่มเติม ....

ผู้ตรวจสอบ : [redacted] (..........) 1/2/69

หัวหน้าชุด : ________ (..........) ....../....../......

หัวหน้าทีม : [redacted] (..........) 1/2/69

ธนบุรีบำรุงเมือง

แบบฟอร์มตรวจตู้ฉีดน้ำดับเพลิง (Fire Hose Cabinet)

ชั้น...2...ประจำเดือน...กุมภาพันธ์...ปี...2569...

ลำดับ	รายละเอียด/รหัสเครื่องจักร	สถานที่ตั้ง	การตรวจสอบสภาพอุปกรณ์ หัวฉีดน้ำ ปกติ	หัวฉีดน้ำ ไม่ปกติ	สาย Hose Reel ปกติ	สาย Hose Reel ไม่ปกติ	ไม้เก็บสาย ปกติ	ไม้เก็บสาย ไม่ปกติ	สภาพวาล์ว ปกติ	สภาพวาล์ว ไม่ปกติ	ฝาทองเหลือง มี	ฝาทองเหลือง ไม่มี	สภาพตู้ ปกติ	สภาพตู้ ไม่ปกติ	ขวาน ปกติ	ขวาน ไม่ปกติ	ถังดับเพลิง ปกติ	ถังดับเพลิง ไม่ปกติ	ความสะอาด	หมายเหตุ
	FHC-2-1	หน้าลิฟต์ E	✓		✓		✓		✓		✓		✓		✓		✓			
	FHC-2-2	ข้างประตูหนีไฟ ST 3	✓		✓		✓		✓		✓		✓		✓		✓			
	FHC-2-3	ด้านหลังประตู ST 5	✓		✓		✓		✓		✓		✓		✓		✓			
	FHC-2-4	ข้างเคาน์เตอร์ ศัลยกรรม	✓		✓		✓		✓		✓		✓		✓		✓			
	FHC-2-5	ทางเข้าห้องAHU	✓		✓		✓		✓		✓		✓		✓		✓			
	FHC-2-6	ข้างประตูหนีไฟ ST 6	✓		✓		✓		✓		✓		✓		✓		✓			

หมายเหตุ

- กรณีเดรนน้ำออกจากตู้ ให้ใช้สายต้นท่อสวมข้อต่อและทำการเดรน และประสาน OP ปิดเครื่อง Fire Pump ทุกครั้งที่ทดสอบ
- ตู้ฉีดน้ำดับเพลิงต้องอยู่ในที่มองเห็นชัดเจนและไม่มีสิ่งกีดขวาง
- สายฉีดต้องอยู่ในสภาพดี ไม่ชำรุด หรือหักงอ
- ตู้ฉีดน้ำดับเพลิงต้องไม่เป็นสนิม หรือผุกร่อน
- ต้องไม่มีสิ่งของอื่น ที่ไม่เกี่ยวข้องกับการดับเพลิงอยู่ในตู้
- หากพบสิ่งผิดปกติ ให้ลงข้อมูลในหมายเหตุเพิ่มเติม

เพิ่มเติม ....

ผู้ตรวจสอบ : [redacted] (..........) 1/2/69

หัวหน้าชุด : ________ (..........) ....../....../......

หัวหน้าทีม : [redacted] (..........) 1/2/69

ธนบุรีบำรุงเมือง

แบบฟอร์มตรวจตู้ฉีดน้ำดับเพลิง (Fire Hose Cabinet)

ชั้น B4 ประจำเดือน กุมภาพันธ์ ปี ๒๕๖๙

รายละเอียด/รหัสเครื่องจักร	สถานที่ตั้ง	หัวฉีดน้ำ ปกติ	หัวฉีดน้ำ ไม่ปกติ	สาย Hose Reel ปกติ	สาย Hose Reel ไม่ปกติ	โรล์เก็บสาย ปกติ	โรล์เก็บสาย ไม่ปกติ	สภาพวาล์ว ปกติ	สภาพวาล์ว ไม่ปกติ	ฝาครอบเหลือง มี	ฝาครอบเหลือง ไม่มี	สภาพตู้ ปกติ	สภาพตู้ ไม่ปกติ	ขวาน ปกติ	ขวาน ไม่ปกติ	ถังดับเพลิง ปกติ	ถังดับเพลิง ไม่ปกติ	ความสะอาด	หมายเหตุ
FHC-B4-1	หน้าลิฟต์ E	✓		✓		✓		✓		✓		✓		✓		✓			
FHC-B4-2	ข้างประตูหนีไฟ ST 3	✓		✓		✓		✓		✓		✓		✓		✓			
FHC-B4-3	ด้านหลังประตูหนีไฟ ST 5	✓		✓		✓		✓		✓		✓		✓		✓			
FHC-B4-4	ข้างประตูหนีไฟ ST 4	✓		✓		✓		✓		✓		✓		✓		✓			
FHC-B4-5	ข้างห้องไฟฟ้า	✓		✓		✓		✓		✓		✓		✓		✓			

หมายเหตุ
กรณีเดรนน้ำออกจากตู้ ให้ใช้สายดับเพลิงสวมข้อต่อและทำการเดรน
และประสาน OP ปิดเครื่อง Fire Pump ทุกครั้งที่ทดสอบ
ตู้ฉีดน้ำดับเพลิงต้องอยู่ในที่มองเห็นชัดเจนและไม่มีสิ่งกีดขวาง
สายฉีดต้องอยู่ในสภาพดี ไม่ชำรุด หรือหักงอ
ตู้ฉีดน้ำดับเพลิงต้องไม่เป็นสนิม หรือผุกร่อน
ต้องไม่มีสิ่งของอื่น ที่ไม่เกี่ยวข้องกับการดับเพลิงอยู่ในตู้
หากพบสิ่งผิดปกติ ให้ลงข้อมูลในหมายเหตุเพิ่มเติม

เพิ่มเติม

ผู้ตรวจสอบ [redacted] 1/2/69

หัวหน้าชุด : ( ) ..../..../....

หัวหน้าทีม [redacted] 1/2/69

ธนบุรีบำรุงเมือง

แบบฟอร์มตรวจตู้ฉีดน้ำดับเพลิง (Fire Hose Cabinet)

ชั้น B2 ประจำเดือน กุมภาพันธ์ ปี ๒๕๖๙

รายละเอียด/รหัสเครื่องจักร	สถานที่ตั้ง	หัวฉีดน้ำ ปกติ	หัวฉีดน้ำ ไม่ปกติ	สาย Hose Reel ปกติ	สาย Hose Reel ไม่ปกติ	โรล์เก็บสาย ปกติ	โรล์เก็บสาย ไม่ปกติ	สภาพวาล์ว ปกติ	สภาพวาล์ว ไม่ปกติ	ฝาครอบเหลือง มี	ฝาครอบเหลือง ไม่มี	สภาพตู้ ปกติ	สภาพตู้ ไม่ปกติ	ขวาน ปกติ	ขวาน ไม่ปกติ	ถังดับเพลิง ปกติ	ถังดับเพลิง ไม่ปกติ	ความสะอาด	หมายเหตุ
FHC-B2-1	หน้าลิฟต์ E	✓		✓		✓		✓		✓		✓		✓		✓			
FHC-B2-2	ข้างประตูหนีไฟ ST 3	✓		✓		✓		✓		✓		✓		✓		✓			
FHC-B2-3	ด้านหลังประตูหนีไฟ ST 5	✓		✓		✓		✓		✓		✓		✓		✓			
FHC-B2-4	ข้างทางเข้าลิฟต์ B	✓		✓		✓		✓		✓		✓		✓		✓			
FHC-B2-5	ข้างประตูหนีไฟ ST 4	✓		✓		✓		✓		✓		✓		✓		✓			
FHC-B2-6	ข้างห้องไฟฟ้า	✓		✓		✓		✓		✓		✓		✓		✓			
FHC-B2-7	หน้าห้องศูนย์อาหาร	✓		✓		✓		✓		✓		✓		✓		✓			
FHC-B2-8	ในห้องครัว	✓		✓		✓		✓		✓		✓		✓		✓			

หมายเหตุ
กรณีเดรนน้ำออกจากตู้ ให้ใช้สายดับเพลิงสวมข้อต่อและทำการเดรน
และประสาน OP ปิดเครื่อง Fire Pump ทุกครั้งที่ทดสอบ
ตู้ฉีดน้ำดับเพลิงต้องอยู่ในที่มองเห็นชัดเจนและไม่มีสิ่งกีดขวาง
สายฉีดต้องอยู่ในสภาพดี ไม่ชำรุด หรือหักงอ
ตู้ฉีดน้ำดับเพลิงต้องไม่เป็นสนิม หรือผุกร่อน
ต้องไม่มีสิ่งของอื่น ที่ไม่เกี่ยวข้องกับการดับเพลิงอยู่ในตู้
หากพบสิ่งผิดปกติ ให้ลงข้อมูลในหมายเหตุเพิ่มเติม

เพิ่มเติม

ผู้ตรวจสอบ [redacted] 1/2/69

หัวหน้าชุด : ( ) ..../..../....

หัวหน้าทีม [redacted] 1/2/69

ธนบุรีบำรุงเมือง

แบบฟอร์มตรวจตู้ฉีดน้ำดับเพลิง (Fire Hose Cabinet)

ชั้น B5 ประจำเดือน กุมภาพันธ์ ปี ๒๕๖๙

ลำดับ	รายละเอียด/รหัสเครื่องจักร	สถานที่ตั้ง	หัวฉีดน้ำ ปกติ	หัวฉีดน้ำ ไม่ปกติ	สาย Hose Reel ปกติ	สาย Hose Reel ไม่ปกติ	โรล์เก็บสาย ปกติ	โรล์เก็บสาย ไม่ปกติ	สภาพวาล์ว ปกติ	สภาพวาล์ว ไม่ปกติ	ฝาครอบเหลือง มี	ฝาครอบเหลือง ไม่มี	สภาพตู้ ปกติ	สภาพตู้ ไม่ปกติ	ขวาน ปกติ	ขวาน ไม่ปกติ	ถังดับเพลิง ปกติ	ถังดับเพลิง ไม่ปกติ	ความสะอาด	หมายเหตุ
1	FHC-B5-1	หน้าลิฟต์ E	✓		✓		✓		✓		✓		✓		✓		✓			
2	FHC-B5-2	ข้างประตูหนีไฟ ST 3	✓		✓		✓		✓		✓		✓		✓		✓			
3	FHC-B5-3	ข้างห้องแทงก์น้ำ	✓		✓		✓		✓		✓		✓		✓		✓			
4	FHC-B5-4	ข้างประตูหนีไฟ ST 4	✓		✓		✓		✓		✓		✓		✓		✓			
5	FHC-B5-5	ข้างห้องไฟฟ้า	✓		✓		✓		✓		✓		✓		✓		✓			

หมายเหตุ
- กรณีเดรนน้ำออกจากตู้ ให้ใช้สายดับเพลิงสวมข้อต่อและทำการเดรน
  และประสาน OP ปิดเครื่อง Fire Pump ทุกครั้งที่ทดสอบ
- ตู้ฉีดน้ำดับเพลิงต้องอยู่ในที่มองเห็นชัดเจนและไม่มีสิ่งกีดขวาง
- สายฉีดต้องอยู่ในสภาพดี ไม่ชำรุด หรือหักงอ
- ตู้ฉีดน้ำดับเพลิงต้องไม่เป็นสนิม หรือผุกร่อน
- ต้องไม่มีสิ่งของอื่น ที่ไม่เกี่ยวข้องกับการดับเพลิงอยู่ในตู้
- หากพบสิ่งผิดปกติ ให้ลงข้อมูลในหมายเหตุเพิ่มเติม

เพิ่มเติม

ผู้ตรวจสอบ [redacted] 1/2/69

หัวหน้าชุด : ( ) ..../..../....

หัวหน้าทีม : [redacted] 1/2/69

ธนบุรีบำรุงเมือง

แบบฟอร์มตรวจตู้ฉีดน้ำดับเพลิง (Fire Hose Cabinet)

ชั้น B3 ประจำเดือน กุมภาพันธ์ ปี ๒๕๖๙

ลำดับ	รายละเอียด/รหัสเครื่องจักร	สถานที่ตั้ง	หัวฉีดน้ำ ปกติ	หัวฉีดน้ำ ไม่ปกติ	สาย Hose Reel ปกติ	สาย Hose Reel ไม่ปกติ	โรล์เก็บสาย ปกติ	โรล์เก็บสาย ไม่ปกติ	สภาพวาล์ว ปกติ	สภาพวาล์ว ไม่ปกติ	ฝาครอบเหลือง มี	ฝาครอบเหลือง ไม่มี	สภาพตู้ ปกติ	สภาพตู้ ไม่ปกติ	ขวาน ปกติ	ขวาน ไม่ปกติ	ถังดับเพลิง ปกติ	ถังดับเพลิง ไม่ปกติ	ความสะอาด	หมายเหตุ
1	FHC-B3-1	หน้าลิฟต์ E	✓		✓		✓		✓		✓		✓		✓		✓			
2	FHC-B3-2	ข้างประตูหนีไฟ ST 3	✓		✓		✓		✓		✓		✓		✓		✓			
3	FHC-B3-3	ข้างประตูหนีไฟ ST 5	✓		✓		✓		✓		✓		✓		✓		✓			
4	FHC-B3-4	ข้างประตูหนีไฟ ST 4	✓		✓		✓		✓		✓		✓		✓		✓			
5	FHC-B3-5	ข้างห้องไฟฟ้า	✓		✓		✓		✓		✓		✓		✓		✓			

หมายเหตุ
กรณีเดรนน้ำออกจากตู้ ให้ใช้สายดับเพลิงสวมข้อต่อและทำการเดรน
และประสาน OP ปิดเครื่อง Fire Pump ทุกครั้งที่ทดสอบ
ตู้ฉีดน้ำดับเพลิงต้องอยู่ในที่มองเห็นชัดเจนและไม่มีสิ่งกีดขวาง
สายฉีดต้องอยู่ในสภาพดี ไม่ชำรุด หรือหักงอ
ตู้ฉีดน้ำดับเพลิงต้องไม่เป็นสนิม หรือผุกร่อน
ต้องไม่มีสิ่งของอื่น ที่ไม่เกี่ยวข้องกับการดับเพลิงอยู่ในตู้
หากพบสิ่งผิดปกติ ให้ลงข้อมูลในหมายเหตุเพิ่มเติม

เพิ่มเติม

ผู้ตรวจสอบ [redacted] 1/2/69

หัวหน้าชุด : ( ) ..../..../....

หัวหน้าทีม [redacted] 1/2/69

ธนบุรีบำรุงเมือง

แบบฟอร์มตรวจตู้ฉีดน้ำดับเพลิง (Fire Hose Cabinet)

ชั้น 9 ประจำเดือน สิงหาคม ปี 2569

ลำดับ	รายละเอียด/รหัสเครื่องจักร	สถานที่ตั้ง	หัวฉีดน้ำ ปกติ	หัวฉีดน้ำ ไม่ปกติ	สาย Hose Reel ปกติ	สาย Hose Reel ไม่ปกติ	โรลเก็บสาย ปกติ	โรลเก็บสาย ไม่ปกติ	สภาพ วาล์ว ปกติ	สภาพ วาล์ว ไม่ปกติ	ฝาทองเหลือง มี	ฝาทองเหลือง ไม่มี	สภาพตู้ ปกติ	สภาพตู้ ไม่ปกติ	ขวาน ปกติ	ขวาน ไม่ปกติ	ถังดับเพลิง ปกติ	ถังดับเพลิง ไม่ปกติ	ความสะอาด	หมายเหตุ
1	FHC-9-1	หน้าลิฟต์ E	✓		✓		✓		✓		✓		✓			✓	✓			
2	FHC-9-2	ข้างประตูหนีไฟ ST 3	✓		✓		✓		✓		✓		✓			✓	✓			
3	FHC-9-3	หน้าเคาน์เตอร์ Ward 9B	✓		✓		✓		✓		✓		✓			✓	✓			
4	FHC-9-4	ข้างบันไดกลาง	✓		✓		✓		✓		✓		✓			✓	✓			
5	FHC-9-5	หน้าประตูหนีไฟ ST 11	✓		✓		✓		✓		✓		✓			✓	✓			
6	FHC-9-6	ข้างประตูหนีไฟ ST 6	✓		✓		✓		✓		✓		✓			✓	✓			

หมายเหตุ
- กรณีเดรนน้ำออกจากตู้ ให้ใช้สายผ้าเก่าสวมข้อต่อและทำการเดรน และประสาน OP ปิดเครื่อง Fire Pump ทุกครั้งที่ทดสอบ
- ตู้ฉีดน้ำดับเพลิงต้องอยู่ในที่มองเห็นชัดเจนและไม่มีสิ่งกีดขวาง
- สายฉีดต้องอยู่ในสภาพดี ไม่ชำรุด หรือหักงอ
- ตู้ฉีดน้ำดับเพลิงต้องไม่เป็นสนิม หรือผุกร่อน
- ต้องไม่มีสิ่งของอื่น ที่ไม่เกี่ยวข้องกับการดับเพลิงอยู่ในตู้
- หากพบสิ่งผิดปกติ ให้ลงข้อมูลในหมายเหตุเพิ่มเติม

เพิ่มเติม

ผู้ตรวจสอบ : [redacted]

หัวหน้าชุด : ____________ (..............................)

หัวหน้าทีม : [redacted]

ธนบุรีบำรุงเมือง

แบบฟอร์มตรวจตู้ฉีดน้ำดับเพลิง (Fire Hose Cabinet)

ชั้น 11 ประจำเดือน สิงหาคม ปี 2569

ลำดับ	รายละเอียด/รหัสเครื่องจักร	สถานที่ตั้ง	หัวฉีดน้ำ ปกติ	หัวฉีดน้ำ ไม่ปกติ	สาย Hose Reel ปกติ	สาย Hose Reel ไม่ปกติ	โรลเก็บสาย ปกติ	โรลเก็บสาย ไม่ปกติ	สภาพ วาล์ว ปกติ	สภาพ วาล์ว ไม่ปกติ	ฝาทองเหลือง มี	ฝาทองเหลือง ไม่มี	สภาพตู้ ปกติ	สภาพตู้ ไม่ปกติ	ขวาน ปกติ	ขวาน ไม่ปกติ	ถังดับเพลิง ปกติ	ถังดับเพลิง ไม่ปกติ	ความสะอาด	หมายเหตุ
1	FHC-11-1	หน้าลิฟต์ E	✓		✓		✓		✓		✓		✓			✓	✓			
2	FHC-11-2	ข้างประตูหนีไฟ ST 3	✓		✓		✓		✓		✓		✓			✓	✓			
3	FHC-11-3	หน้าเคาน์เตอร์ Ward 11B	✓		✓		✓		✓		✓		✓			✓	✓			
4	FHC-11-4	ข้างบันไดกลาง	✓		✓		✓		✓		✓		✓			✓	✓			
5	FHC-11-5	หน้าประตูหนีไฟ ST 11	✓		✓		✓		✓		✓		✓			✓	✓			
6	FHC-11-6	ข้างประตูหนีไฟ ST 6	✓		✓		✓		✓		✓		✓			✓	✓			

หมายเหตุ
กรณีเดรนน้ำออกจากตู้ ให้ใช้สายผ้าเก่าสวมข้อต่อและทำการเดรน
และประสาน OP ปิดเครื่อง Fire Pump ทุกครั้งที่ทดสอบ
ตู้ฉีดน้ำดับเพลิงต้องอยู่ในที่มองเห็นชัดเจนและไม่มีสิ่งกีดขวาง
สายฉีดต้องอยู่ในสภาพดี ไม่ชำรุด หรือหักงอ
ตู้ฉีดน้ำดับเพลิงต้องไม่เป็นสนิม หรือผุกร่อน
ต้องไม่มีสิ่งของอื่น ที่ไม่เกี่ยวข้องกับการดับเพลิงอยู่ในตู้
หากพบสิ่งผิดปกติ ให้ลงข้อมูลในหมายเหตุเพิ่มเติม

เพิ่มเติม

ผู้ตรวจสอบ : [redacted] 4 / 8 / 69

หัวหน้าชุด : ____________ (..............................) ....../....../......

หัวหน้าทีม : [redacted] 4 / 8 / 69

ธนบุรีบำรุงเมือง

แบบฟอร์มตรวจตู้ฉีดน้ำดับเพลิง (Fire Hose Cabinet)

ชั้น 8 ประจำเดือน สิงหาคม ปี 2569

ลำดับ	รายละเอียด/รหัสเครื่องจักร	สถานที่ตั้ง	หัวฉีดน้ำ ปกติ	หัวฉีดน้ำ ไม่ปกติ	สาย Hose Reel ปกติ	สาย Hose Reel ไม่ปกติ	โรลเก็บสาย ปกติ	โรลเก็บสาย ไม่ปกติ	สภาพ วาล์ว ปกติ	สภาพ วาล์ว ไม่ปกติ	ฝาทองเหลือง มี	ฝาทองเหลือง ไม่มี	สภาพตู้ ปกติ	สภาพตู้ ไม่ปกติ	ขวาน ปกติ	ขวาน ไม่ปกติ	ถังดับเพลิง ปกติ	ถังดับเพลิง ไม่ปกติ	ความสะอาด	หมายเหตุ
1	FHC-8-1	หน้าลิฟต์ E	✓		✓		✓		✓		✓		✓		✓		✓			
2	FHC-8-2	ข้างประตูหนีไฟ ST 3	✓		✓		✓		✓		✓		✓		✓		✓			
3	FHC-8-3	ข้างห้องผ้าสะอาด	✓		✓		✓		✓		✓		✓		✓		✓			
4	FHC-8-4	ข้างประตูหนีไฟ ST 11	✓		✓		✓		✓		✓		✓		✓		✓			
5	FHC-8-5	หน้าลิฟต์ A	✓		✓		✓		✓		✓		✓		✓		✓			
6	FHC-8-6	หน้าทางเดินไปห้องไฟฟ้า	✓		✓		✓		✓		✓		✓		✓		✓			

หมายเหตุ
- กรณีเดรนน้ำออกจากตู้ ให้ใช้สายผ้าเก่าสวมข้อต่อและทำการเดรน และประสาน OP ปิดเครื่อง Fire Pump ทุกครั้งที่ทดสอบ
- ตู้ฉีดน้ำดับเพลิงต้องอยู่ในที่มองเห็นชัดเจนและไม่มีสิ่งกีดขวาง
- สายฉีดต้องอยู่ในสภาพดี ไม่ชำรุด หรือหักงอ
- ตู้ฉีดน้ำดับเพลิงต้องไม่เป็นสนิม หรือผุกร่อน
- ต้องไม่มีสิ่งของอื่น ที่ไม่เกี่ยวข้องกับการดับเพลิงอยู่ในตู้
- หากพบสิ่งผิดปกติ ให้ลงข้อมูลในหมายเหตุเพิ่มเติม

เพิ่มเติม

ธนบุรีบำรุงเมือง

แบบฟอร์มตรวจตู้ฉีดน้ำดับเพลิง (Fire Hose Cabinet)

ชั้น 10 ประจำเดือน สิงหาคม ปี 2569

ลำดับ	รายละเอียด/รหัสเครื่องจักร	สถานที่ตั้ง	หัวฉีดน้ำ ปกติ	หัวฉีดน้ำ ไม่ปกติ	สาย Hose Reel ปกติ	สาย Hose Reel ไม่ปกติ	โรลเก็บสาย ปกติ	โรลเก็บสาย ไม่ปกติ	สภาพ วาล์ว ปกติ	สภาพ วาล์ว ไม่ปกติ	ฝาทองเหลือง มี	ฝาทองเหลือง ไม่มี	สภาพตู้ ปกติ	สภาพตู้ ไม่ปกติ	ขวาน ปกติ	ขวาน ไม่ปกติ	ถังดับเพลิง ปกติ	ถังดับเพลิง ไม่ปกติ	ความสะอาด	หมายเหตุ
1	FHC-10-1	หน้าลิฟต์ E	✓		✓		✓		✓		✓		✓			✓	✓			
2	FHC-10-2	ข้างประตูหนีไฟ ST 3	✓		✓		✓		✓		✓		✓			✓	✓			
3	FHC-10-3	หน้าเคาน์เตอร์ Ward 10B	✓		✓		✓		✓		✓		✓			✓	✓			
4	FHC-10-4	ข้างบันไดกลาง	✓		✓		✓		✓		✓		✓			✓	✓			
5	FHC-10-5	หน้าประตูหนีไฟ ST 11	✓		✓		✓		✓		✓		✓			✓	✓			
6	FHC-10-6	ข้างประตูหนีไฟ ST 6	✓		✓		✓		✓		✓		✓			✓	✓			

หมายเหตุ
- กรณีเดรนน้ำออกจากตู้ ให้ใช้สายผ้าเก่าสวมข้อต่อและทำการเดรน และประสาน OP ปิดเครื่อง Fire Pump ทุกครั้งที่ทดสอบ
- ตู้ฉีดน้ำดับเพลิงต้องอยู่ในที่มองเห็นชัดเจนและไม่มีสิ่งกีดขวาง
- สายฉีดต้องอยู่ในสภาพดี ไม่ชำรุด หรือหักงอ
- ตู้ฉีดน้ำดับเพลิงต้องไม่เป็นสนิม หรือผุกร่อน
- ต้องไม่มีสิ่งของอื่น ที่ไม่เกี่ยวข้องกับการดับเพลิงอยู่ในตู้
- หากพบสิ่งผิดปกติ ให้ลงข้อมูลในหมายเหตุเพิ่มเติม

เพิ่มเติม

ผู้ตรวจสอบ : [redacted]

หัวหน้าชุด : ____________ (..............................)

หัวหน้าทีม : [redacted]

แบบฟอร์มตรวจตู้ฉีดน้ำดับเพลิง (Fire Hose Cabinet)

ธนบุรีบำรุงเมือง

ชั้น 5 ประจำเดือน สิงหาคม ปี 2569

ลำดับ	รายละเอียด/รหัสเครื่องจักร	สถานที่ตั้ง	หัวฉีดน้ำ ปกติ	หัวฉีดน้ำ ไม่ปกติ	สาย Hose Reel ปกติ	สาย Hose Reel ไม่ปกติ	ไอ้เก็บสาย ปกติ	ไอ้เก็บสาย ไม่ปกติ	สภาพ วาล์ว ปกติ	สภาพ วาล์ว ไม่ปกติ	ฝาทองเหลือง มี	ฝาทองเหลือง ไม่มี	สภาพตู้ ปกติ	สภาพตู้ ไม่ปกติ	ขวาน ปกติ	ขวาน ไม่ปกติ	ถังดับเพลิง ปกติ	ถังดับเพลิง ไม่ปกติ	ความสะอาด	หมายเหตุ
1	FHC-5-1	หน้าลิฟต์ E	✓		✓		✓		✓		✓		✓		✓		✓			
2	FHC-5-2	ข้างประตูหนีไฟ ST 3	✓		✓		✓		✓		✓		✓		✓		✓			
3	FHC-5-3	ด้านหลังแผนก THG	✓		✓		✓		✓		✓		✓		✓		✓			
4	FHC-5-4	หน้าห้องระบบแก๊สทางการแพทย์	✓		✓		✓		✓		✓		✓		✓		✓			
5	FHC-5-5	ข้างทางเข้าประตู THG	✓		✓		✓		✓		✓		✓		✓		✓			
6	FHC-5-6	ข้างห้องไฟฟ้า	✓		✓		✓		✓		✓		✓		✓		✓			

หมายเหตุ

- กรณีตรวจน้ำออกจากตู้ ให้ใช้สายผ้าเก่าสวมข้อต่อและทำการเดรน และประสาน OP ปิดเครื่อง Fire Pump ทุกครั้งที่ทดสอบ
- ตู้ฉีดน้ำดับเพลิงต้องอยู่ในที่มองเห็นชัดเจนและไม่มีสิ่งกีดขวาง
- สายฉีดต้องอยู่ในสภาพดี ไม่ชำรุด หรือหักงอ
- ตู้ฉีดน้ำดับเพลิงต้องไม่เป็นสนิม หรือผุกร่อน
- ต้องไม่มีสิ่งของอื่น ที่ไม่เกี่ยวข้องกับการดับเพลิงอยู่ในตู้
- หากพบสิ่งผิดปกติ ให้ลงข้อมูลในหมายเหตุเพิ่มเติม

เพิ่มเติม

แบบฟอร์มตรวจตู้ฉีดน้ำดับเพลิง (Fire Hose Cabinet)

ธนบุรีบำรุงเมือง

ชั้น 7 ประจำเดือน สิงหาคม ปี 2569

ลำดับ	รายละเอียด/รหัสเครื่องจักร	สถานที่ตั้ง	หัวฉีดน้ำ ปกติ	หัวฉีดน้ำ ไม่ปกติ	สาย Hose Reel ปกติ	สาย Hose Reel ไม่ปกติ	ไอ้เก็บสาย ปกติ	ไอ้เก็บสาย ไม่ปกติ	สภาพ วาล์ว ปกติ	สภาพ วาล์ว ไม่ปกติ	ฝาทองเหลือง มี	ฝาทองเหลือง ไม่มี	สภาพตู้ ปกติ	สภาพตู้ ไม่ปกติ	ขวาน ปกติ	ขวาน ไม่ปกติ	ถังดับเพลิง ปกติ	ถังดับเพลิง ไม่ปกติ	ความสะอาด	หมายเหตุ
1	FHC-7-1	หน้าลิฟต์ E	✓		✓		✓		✓		✓		✓		✓		✓			
2	FHC-7-2	ข้างประตูหนีไฟ ST 3	✓		✓		✓		✓		✓		✓		✓		✓			
3	FHC-7-3	ในแผนก IT	✓		✓		✓		✓		✓		✓		✓		✓			
4	FHC-7-4	ข้างที่ชาร์จรถไฟฟ้า	✓		✓		✓		✓		✓		✓		✓		✓			
5	FHC-7-5	หน้าลิฟต์ A	✓		✓		✓		✓		✓		✓		✓		✓			
6	FHC-7-6	ข้างห้องไฟฟ้า	✓		✓		✓		✓		✓		✓		✓		✓			

หมายเหตุ

- กรณีตรวจน้ำออกจากตู้ ให้ใช้สายผ้าเก่าสวมข้อต่อและทำการเดรน และประสาน OP ปิดเครื่อง Fire Pump ทุกครั้งที่ทดสอบ
- ตู้ฉีดน้ำดับเพลิงต้องอยู่ในที่มองเห็นชัดเจนและไม่มีสิ่งกีดขวาง
- สายฉีดต้องอยู่ในสภาพดี ไม่ชำรุด หรือหักงอ
- ตู้ฉีดน้ำดับเพลิงต้องไม่เป็นสนิม หรือผุกร่อน
- ต้องไม่มีสิ่งของอื่น ที่ไม่เกี่ยวข้องกับการดับเพลิงอยู่ในตู้
- หากพบสิ่งผิดปกติ ให้ลงข้อมูลในหมายเหตุเพิ่มเติม

เพิ่มเติม

แบบฟอร์มตรวจตู้ฉีดน้ำดับเพลิง (Fire Hose Cabinet)

ธนบุรีบำรุงเมือง

ชั้น 4 ประจำเดือน สิงหาคม ปี 2569

ลำดับ	รายละเอียด/รหัสเครื่องจักร	สถานที่ตั้ง	หัวฉีดน้ำ ปกติ	หัวฉีดน้ำ ไม่ปกติ	สาย Hose Reel ปกติ	สาย Hose Reel ไม่ปกติ	ไอ้เก็บสาย ปกติ	ไอ้เก็บสาย ไม่ปกติ	สภาพ วาล์ว ปกติ	สภาพ วาล์ว ไม่ปกติ	ฝาทองเหลือง มี	ฝาทองเหลือง ไม่มี	สภาพตู้ ปกติ	สภาพตู้ ไม่ปกติ	ขวาน ปกติ	ขวาน ไม่ปกติ	ถังดับเพลิง ปกติ	ถังดับเพลิง ไม่ปกติ	ความสะอาด	หมายเหตุ
1	FHC-4-1	หน้าลิฟต์ E	✓		✓		✓		✓		✓		✓		✓		✓			
2	FHC-4-2	ข้างประตูหนีไฟ ST 3	✓		✓		✓		✓		✓		✓		✓		✓			
3	FHC-4-3	หน้าลิฟต์ D	✓		✓		✓		✓		✓		✓		✓		✓			
4	FHC-4-4	ในแผนก OR	✓		✓		✓		✓		✓		✓		✓		✓			
5	FHC-4-5	หน้าลิฟต์ B	✓		✓		✓		✓		✓		✓		✓		✓			
6	FHC-4-6	หน้าประตูหนีไฟ ST 6	✓		✓		✓		✓		✓		✓		✓		✓			

หมายเหตุ

- กรณีตรวจน้ำออกจากตู้ ให้ใช้สายผ้าเก่าสวมข้อต่อและทำการเดรน และประสาน OP ปิดเครื่อง Fire Pump ทุกครั้งที่ทดสอบ
- ตู้ฉีดน้ำดับเพลิงต้องอยู่ในที่มองเห็นชัดเจนและไม่มีสิ่งกีดขวาง
- สายฉีดต้องอยู่ในสภาพดี ไม่ชำรุด หรือหักงอ
- ตู้ฉีดน้ำดับเพลิงต้องไม่เป็นสนิม หรือผุกร่อน
- ต้องไม่มีสิ่งของอื่น ที่ไม่เกี่ยวข้องกับการดับเพลิงอยู่ในตู้
- หากพบสิ่งผิดปกติ ให้ลงข้อมูลในหมายเหตุเพิ่มเติม

เพิ่มเติม

แบบฟอร์มตรวจตู้ฉีดน้ำดับเพลิง (Fire Hose Cabinet)

ธนบุรีบำรุงเมือง

ชั้น 6 ประจำเดือน สิงหาคม ปี 2569

ลำดับ	รายละเอียด/รหัสเครื่องจักร	สถานที่ตั้ง	หัวฉีดน้ำ ปกติ	หัวฉีดน้ำ ไม่ปกติ	สาย Hose Reel ปกติ	สาย Hose Reel ไม่ปกติ	ไอ้เก็บสาย ปกติ	ไอ้เก็บสาย ไม่ปกติ	สภาพ วาล์ว ปกติ	สภาพ วาล์ว ไม่ปกติ	ฝาทองเหลือง มี	ฝาทองเหลือง ไม่มี	สภาพตู้ ปกติ	สภาพตู้ ไม่ปกติ	ขวาน ปกติ	ขวาน ไม่ปกติ	ถังดับเพลิง ปกติ	ถังดับเพลิง ไม่ปกติ	ความสะอาด	หมายเหตุ
1	FHC-6-1	หน้าลิฟต์ E	✓		✓		✓		✓		✓		✓		✓		✓			
2	FHC-6-2	ข้างประตูหนีไฟ ST 3	✓		✓		✓		✓		✓		✓		✓		✓			
3	FHC-6-3	หลังประตูหนีไฟ ST 5	✓		✓		✓		✓		✓		✓		✓		✓			
4	FHC-6-4	ข้างที่ชาร์จรถไฟฟ้า	✓		✓		✓		✓		✓		✓		✓		✓			
5	FHC-6-5	หน้าลิฟต์ A	✓		✓		✓		✓		✓		✓		✓		✓			
6	FHC-6-6	ข้างห้องไฟฟ้า	✓		✓		✓		✓		✓		✓		✓		✓			

หมายเหตุ

- กรณีตรวจน้ำออกจากตู้ ให้ใช้สายผ้าเก่าสวมข้อต่อและทำการเดรน และประสาน OP ปิดเครื่อง Fire Pump ทุกครั้งที่ทดสอบ
- ตู้ฉีดน้ำดับเพลิงต้องอยู่ในที่มองเห็นชัดเจนและไม่มีสิ่งกีดขวาง
- สายฉีดต้องอยู่ในสภาพดี ไม่ชำรุด หรือหักงอ
- ตู้ฉีดน้ำดับเพลิงต้องไม่เป็นสนิม หรือผุกร่อน
- ต้องไม่มีสิ่งของอื่น ที่ไม่เกี่ยวข้องกับการดับเพลิงอยู่ในตู้
- หากพบสิ่งผิดปกติ ให้ลงข้อมูลในหมายเหตุเพิ่มเติม

เพิ่มเติม

ธนบุรีบำรุงเมือง

แบบฟอร์มตรวจตู้ฉีดน้ำดับเพลิง (Fire Hose Cabinet)

ชั้น 1 ประจำเดือน มีนาคม ปี 2569

ลำดับ	รายละเอียด/รหัส เครื่องจักร	สถานที่ตั้ง	การตรวจสอบสภาพอุปกรณ์: หัวฉีดน้ำ		สาย Hose Reel		ไวว์เก็บสาย		สภาพ วาล์ว		ฝาทองเหลือง		สภาพตู้		ขวาน		ถังดับเพลิง		ความ สะอาด	หมายเหตุ
			ปกติ	ไม่ปกติ	ปกติ	ไม่ปกติ	ปกติ	ไม่ปกติ	ปกติ	ไม่ปกติ	มี	ไม่มี	ปกติ	ไม่ปกติ	ปกติ	ไม่ปกติ	ปกติ	ไม่ปกติ		
1	FHC-1-1	หน้าลิฟต์ E	✓		✓		✓		✓		✓		✓		✓		✓			
2	FHC-1-2	ข้างประตูหนีไฟ ST 3	✓		✓		✓		✓		✓		✓		✓		✓			
3	FHC-1-3	ข้างลิฟต์ D	✓		✓		✓		✓		✓		✓		✓		✓			
4	FHC-1-4	ด้านในแผนก ER ใหม่	✓		✓		✓		✓		✓		✓		✓		✓			
5	FHC-1-5	ทางเดินไปห้องน้ำ	✓		✓		✓		✓		✓		✓		✓		✓			
6	FHC-1-6	ทางเข้าไปแผนก Porter	✓		✓		✓		✓		✓		✓		✓		✓			

หมายเหตุ
- กรณีเดรนน้ำออกจากตู้ ให้ใช้สายต้นกำสวมข้อต่อและทำการเดรน และประสาน OP ปิดเครื่อง Fire Pump ทุกครั้งที่ทดสอบ
- ตู้ฉีดน้ำดับเพลิงต้องอยู่ในที่มองเห็นชัดเจนและไม่มีสิ่งกีดขวาง
- สายฉีดต้องอยู่ในสภาพดี ไม่ชำรุด หรือหักงอ
- ตู้ฉีดน้ำดับเพลิงต้องไม่เป็นสนิม หรือผุกร่อน
- ต้องไม่มีสิ่งของอื่น ที่ไม่เกี่ยวข้องกับการดับเพลิงอยู่ในตู้
- หากพบสิ่งผิดปกติ ให้ลงข้อมูลในหมายเหตุเพิ่มเติม

เพิ่มเติม

ผู้ตรวจสอบ [redacted] 4/3/69

หัวหน้าชุด : ________ ( ) ..../..../....

หัวหน้าทีม [redacted] 4/3/69

ธนบุรีบำรุงเมือง

แบบฟอร์มตรวจตู้ฉีดน้ำดับเพลิง (Fire Hose Cabinet)

ชั้น 3 ประจำเดือน มีนาคม ปี 2569

ลำดับ	รายละเอียด/รหัส เครื่องจักร	สถานที่ตั้ง	การตรวจสอบสภาพอุปกรณ์: หัวฉีดน้ำ		สาย Hose Reel		ไวว์เก็บสาย		สภาพ วาล์ว		ฝาทองเหลือง		สภาพตู้		ขวาน		ถังดับเพลิง		ความ สะอาด	หมายเหตุ
			ปกติ	ไม่ปกติ	ปกติ	ไม่ปกติ	ปกติ	ไม่ปกติ	ปกติ	ไม่ปกติ	มี	ไม่มี	ปกติ	ไม่ปกติ	ปกติ	ไม่ปกติ	ปกติ	ไม่ปกติ		
1	FHC-3-1	หน้าลิฟต์ E	✓		✓		✓		✓		✓		✓		✓		✓			
2	FHC-3-2	ข้างประตูหนีไฟ ST 3	✓		✓		✓		✓		✓		✓		✓		✓			
3	FHC-3-3	ด้านหลังประตู ST 5	✓		✓		✓		✓		✓		✓		✓		✓			
4	FHC-3-4	ข้างห้องตรวจ GI	✓		✓		✓		✓		✓		✓		✓		✓			
5	FHC-3-5	หน้าลิฟต์ B	✓		✓		✓		✓		✓		✓		✓		✓			
6	FHC-3-6	หน้าประตูหนีไฟ ST 6	✓		✓		✓		✓		✓		✓		✓		✓			

หมายเหตุ
- กรณีเดรนน้ำออกจากตู้ ให้ใช้สายต้นกำสวมข้อต่อและทำการเดรน และประสาน OP ปิดเครื่อง Fire Pump ทุกครั้งที่ทดสอบ
- ตู้ฉีดน้ำดับเพลิงต้องอยู่ในที่มองเห็นชัดเจนและไม่มีสิ่งกีดขวาง
- สายฉีดต้องอยู่ในสภาพดี ไม่ชำรุด หรือหักงอ
- ตู้ฉีดน้ำดับเพลิงต้องไม่เป็นสนิม หรือผุกร่อน
- ต้องไม่มีสิ่งของอื่น ที่ไม่เกี่ยวข้องกับการดับเพลิงอยู่ในตู้
- หากพบสิ่งผิดปกติ ให้ลงข้อมูลในหมายเหตุเพิ่มเติม

เพิ่มเติม

ผู้ตรวจสอบ [redacted] 4/3/69

หัวหน้าชุด : ________ ( ) ..../..../....

หัวหน้าทีม [redacted] 4/3/69

ธนบุรีบำรุงเมือง

แบบฟอร์มตรวจตู้ฉีดน้ำดับเพลิง (Fire Hose Cabinet)

ชั้น B1 ประจำเดือน มีนาคม ปี 2569

ลำดับ	รายละเอียด/รหัส เครื่องจักร	สถานที่ตั้ง	การตรวจสอบสภาพอุปกรณ์: หัวฉีดน้ำ		สาย Hose Reel		ไวว์เก็บสาย		สภาพ วาล์ว		ฝาทองเหลือง		สภาพตู้		ขวาน		ถังดับเพลิง		ความ สะอาด	หมายเหตุ
			ปกติ	ไม่ปกติ	ปกติ	ไม่ปกติ	ปกติ	ไม่ปกติ	ปกติ	ไม่ปกติ	มี	ไม่มี	ปกติ	ไม่ปกติ	ปกติ	ไม่ปกติ	ปกติ	ไม่ปกติ		
1	FHC-B1-1	หน้าลิฟต์ E	✓		✓		✓		✓		✓		✓		✓		✓			
2	FHC-B1-2	ข้างประตูหนีไฟ ST 3	✓		✓		✓		✓		✓		✓		✓		✓			
3	FHC-B1-3	ศูนย์ศัลยกรรม	✓		✓		✓		✓		✓		✓		✓		✓			
4	FHC-B1-4	หน้าลิฟต์ D	✓		✓		✓		✓		✓		✓		✓		✓			
5	FHC-B1-5	เคสแล็ป	✓		✓		✓		✓		✓		✓		✓		✓			
6	FHC-B1-6	ทางเดินเข้าห้องAHU	✓		✓		✓		✓		✓		✓		✓		✓			
7	FHC-B1-7	ข้างประตูหนีไฟ ST 4	✓		✓		✓		✓		✓		✓		✓		✓			

หมายเหตุ
- กรณีเดรนน้ำออกจากตู้ ให้ใช้สายต้นกำสวมข้อต่อและทำการเดรน และประสาน OP ปิดเครื่อง Fire Pump ทุกครั้งที่ทดสอบ
- ตู้ฉีดน้ำดับเพลิงต้องอยู่ในที่มองเห็นชัดเจนและไม่มีสิ่งกีดขวาง
- สายฉีดต้องอยู่ในสภาพดี ไม่ชำรุด หรือหักงอ
- ตู้ฉีดน้ำดับเพลิงต้องไม่เป็นสนิม หรือผุกร่อน
- ต้องไม่มีสิ่งของอื่น ที่ไม่เกี่ยวข้องกับการดับเพลิงอยู่ในตู้
- หากพบสิ่งผิดปกติ ให้ลงข้อมูลในหมายเหตุเพิ่มเติม

เพิ่มเติม

ผู้ตรวจสอบ [redacted] 4/3/69

หัวหน้าชุด : ________ ( ) ..../..../....

หัวหน้าทีม [redacted] 4/3/69

ธนบุรีบำรุงเมือง

แบบฟอร์มตรวจตู้ฉีดน้ำดับเพลิง (Fire Hose Cabinet)

ชั้น 2 ประจำเดือน มีนาคม ปี 2569

ลำดับ	รายละเอียด/รหัส เครื่องจักร	สถานที่ตั้ง	การตรวจสอบสภาพอุปกรณ์: หัวฉีดน้ำ		สาย Hose Reel		ไวว์เก็บสาย		สภาพ วาล์ว		ฝาทองเหลือง		สภาพตู้		ขวาน		ถังดับเพลิง		ความ สะอาด	หมายเหตุ
			ปกติ	ไม่ปกติ	ปกติ	ไม่ปกติ	ปกติ	ไม่ปกติ	ปกติ	ไม่ปกติ	มี	ไม่มี	ปกติ	ไม่ปกติ	ปกติ	ไม่ปกติ	ปกติ	ไม่ปกติ		
1	FHC-2-1	หน้าลิฟต์ E	✓		✓		✓		✓		✓		✓		✓		✓			
2	FHC-2-2	ข้างประตูหนีไฟ ST 3	✓		✓		✓		✓		✓		✓		✓		✓			
3	FHC-2-3	ด้านหลังประตู ST 5	✓		✓		✓		✓		✓		✓		✓		✓			
4	FHC-2-4	ข้างเคาน์เตอร์ ศัลยกรรม	✓		✓		✓		✓		✓		✓		✓		✓			
5	FHC-2-5	ทางเข้าห้องAHU	✓		✓		✓		✓		✓		✓		✓		✓			
6	FHC-2-6	ข้างประตูหนีไฟ ST 6	✓		✓		✓		✓		✓		✓		✓		✓			

หมายเหตุ
- กรณีเดรนน้ำออกจากตู้ ให้ใช้สายต้นกำสวมข้อต่อและทำการเดรน และประสาน OP ปิดเครื่อง Fire Pump ทุกครั้งที่ทดสอบ
- ตู้ฉีดน้ำดับเพลิงต้องอยู่ในที่มองเห็นชัดเจนและไม่มีสิ่งกีดขวาง
- สายฉีดต้องอยู่ในสภาพดี ไม่ชำรุด หรือหักงอ
- ตู้ฉีดน้ำดับเพลิงต้องไม่เป็นสนิม หรือผุกร่อน
- ต้องไม่มีสิ่งของอื่น ที่ไม่เกี่ยวข้องกับการดับเพลิงอยู่ในตู้
- หากพบสิ่งผิดปกติ ให้ลงข้อมูลในหมายเหตุเพิ่มเติม

เพิ่มเติม

ผู้ตรวจสอบ [redacted] 4/3/69

หัวหน้าชุด : ________ ( ) ..../..../....

หัวหน้าทีม [redacted] 4/3/69

ธนบุรี ประกอบเมือง

แบบฟอร์มตรวจตู้ฉีดน้ำดับเพลิง (Fire Hose Cabinet)

ชั้น 84 ประจำเดือน มีนาคม ปี 2569

ลำดับ	รายละเอียด/รหัสเครื่องจักร	สถานที่ตั้ง	หัวฉีดน้ำ ปกติ	หัวฉีดน้ำ ไม่ปกติ	สาย Hose Reel ปกติ	สาย Hose Reel ไม่ปกติ	ไม้เก็บสาย ปกติ	ไม้เก็บสาย ไม่ปกติ	สภาพวาล์ว ปกติ	สภาพวาล์ว ไม่ปกติ	ฝาทองเหลือง มี	ฝาทองเหลือง ไม่มี	สภาพตู้ ปกติ	สภาพตู้ ไม่ปกติ	ขวาน ปกติ	ขวาน ไม่ปกติ	ถังดับเพลิง ปกติ	ถังดับเพลิง ไม่ปกติ	ความสะอาด	หมายเหตุ
1	FHC-B4-1	หน้าลิฟต์ E	✓		✓		✓		✓		✓		✓		✓		✓			
2	FHC-B4-2	ข้างประตูหนีไฟ ST 3	✓		✓		✓		✓		✓		✓		✓		✓			
3	FHC-B4-3	ด้านหลังประตูหนีไฟ ST 5	✓		✓		✓		✓		✓		✓		✓		✓			
4	FHC-B4-4	ข้างประตูหนีไฟ ST 4	✓		✓		✓		✓		✓		✓		✓		✓			
5	FHC-B4-5	ข้างห้องไฟฟ้า	✓		✓		✓		✓		✓		✓		✓		✓			

หมายเหตุ
- กรณีเดรนน้ำออกจากตู้ ให้ใช้สายดับเพลิงต่อสวมข้อต่อและทำการเดรน และประสาน OP ปิดเครื่อง Fire Pump ทุกครั้งที่ทดสอบ
- ตู้ฉีดน้ำดับเพลิงต้องอยู่ในที่มองเห็นชัดเจนและไม่มีสิ่งกีดขวาง
- สายฉีดต้องอยู่ในสภาพดี ไม่ชำรุด หรือหักงอ
- ตู้ฉีดน้ำดับเพลิงต้องไม่เป็นสนิม หรือผุกร่อน
- ต้องไม่มีสิ่งของอื่น ที่ไม่เกี่ยวข้องกับการดับเพลิงอยู่ในตู้
- หากพบสิ่งผิดปกติ ให้ลงข้อมูลในหมายเหตุเพิ่มเติม

เพิ่มเติม

ผู้ตรวจสอบ : [redacted] ( ) 4/3/69

หัวหน้าชุด : ____________ ( ) ..../......./.......

หัวหน้าทีม : [redacted] ( ) 4/3/69

ธนบุรี ประกอบเมือง

แบบฟอร์มตรวจตู้ฉีดน้ำดับเพลิง (Fire Hose Cabinet)

ชั้น 82 ประจำเดือน มีนาคม ปี 2569

ลำดับ	รายละเอียด/รหัสเครื่องจักร	สถานที่ตั้ง	หัวฉีดน้ำ ปกติ	หัวฉีดน้ำ ไม่ปกติ	สาย Hose Reel ปกติ	สาย Hose Reel ไม่ปกติ	ไม้เก็บสาย ปกติ	ไม้เก็บสาย ไม่ปกติ	สภาพวาล์ว ปกติ	สภาพวาล์ว ไม่ปกติ	ฝาทองเหลือง มี	ฝาทองเหลือง ไม่มี	สภาพตู้ ปกติ	สภาพตู้ ไม่ปกติ	ขวาน ปกติ	ขวาน ไม่ปกติ	ถังดับเพลิง ปกติ	ถังดับเพลิง ไม่ปกติ	ความสะอาด	หมายเหตุ
1	FHC-B2-1	หน้าลิฟต์ E	✓		✓		✓		✓		✓		✓		✓		✓			
2	FHC-B2-2	ข้างประตูหนีไฟ ST 3	✓		✓		✓		✓		✓		✓		✓		✓			
3	FHC-B2-3	ด้านหลังประตูหนีไฟ ST 5	✓		✓		✓		✓		✓		✓		✓		✓			
4	FHC-B2-4	ข้างทางเข้าลิฟต์ B	✓		✓		✓		✓		✓		✓		✓		✓			
5	FHC-B2-5	ข้างประตูหนีไฟ ST 4	✓		✓		✓		✓		✓		✓		✓		✓			
6	FHC-B2-6	ข้างห้องไฟฟ้า	✓		✓		✓		✓		✓		✓		✓		✓			
7	FHC-B2-7	หน้าห้องศูนย์อาหาร	✓		✓		✓		✓		✓		✓		✓		✓			
8	FHC-B2-8	ในห้องครัว	✓		✓		✓		✓		✓		✓		✓		✓			

หมายเหตุ
- กรณีเดรนน้ำออกจากตู้ ให้ใช้สายดับเพลิงต่อสวมข้อต่อและทำการเดรน และประสาน OP ปิดเครื่อง Fire Pump ทุกครั้งที่ทดสอบ
- ตู้ฉีดน้ำดับเพลิงต้องอยู่ในที่มองเห็นชัดเจนและไม่มีสิ่งกีดขวาง
- สายฉีดต้องอยู่ในสภาพดี ไม่ชำรุด หรือหักงอ
- ตู้ฉีดน้ำดับเพลิงต้องไม่เป็นสนิม หรือผุกร่อน
- ต้องไม่มีสิ่งของอื่น ที่ไม่เกี่ยวข้องกับการดับเพลิงอยู่ในตู้
- หากพบสิ่งผิดปกติ ให้ลงข้อมูลในหมายเหตุเพิ่มเติม

เพิ่มเติม

ผู้ตรวจสอบ : [redacted] ( ) 4/3/69

หัวหน้าชุด : ____________ ( ) ..../......./.......

หัวหน้าทีม : [redacted] ( ) 4/3/69

ธนบุรี ประกอบเมือง

แบบฟอร์มตรวจตู้ฉีดน้ำดับเพลิง (Fire Hose Cabinet)

ชั้น 85 ประจำเดือน มีนาคม ปี 2569

ลำดับ	รายละเอียด/รหัสเครื่องจักร	สถานที่ตั้ง	หัวฉีดน้ำ ปกติ	หัวฉีดน้ำ ไม่ปกติ	สาย Hose Reel ปกติ	สาย Hose Reel ไม่ปกติ	ไม้เก็บสาย ปกติ	ไม้เก็บสาย ไม่ปกติ	สภาพวาล์ว ปกติ	สภาพวาล์ว ไม่ปกติ	ฝาทองเหลือง มี	ฝาทองเหลือง ไม่มี	สภาพตู้ ปกติ	สภาพตู้ ไม่ปกติ	ขวาน ปกติ	ขวาน ไม่ปกติ	ถังดับเพลิง ปกติ	ถังดับเพลิง ไม่ปกติ	ความสะอาด	หมายเหตุ
1	FHC-B5-1	หน้าลิฟต์ E	✓		✓		✓		✓		✓		✓		✓		✓			
2	FHC-B5-2	ข้างประตูหนีไฟ ST 3	✓		✓		✓		✓		✓		✓		✓		✓			
3	FHC-B5-3	ข้างห้องแทงก์น้ำ	✓		✓		✓		✓		✓		✓		✓		✓			
4	FHC-B5-4	ข้างประตูหนีไฟ ST 4	✓		✓		✓		✓		✓		✓		✓		✓			
5	FHC-B5-5	ข้างห้องไฟฟ้า	✓		✓		✓		✓		✓		✓		✓		✓			

หมายเหตุ
- กรณีเดรนน้ำออกจากตู้ ให้ใช้สายดับเพลิงต่อสวมข้อต่อและทำการเดรน และประสาน OP ปิดเครื่อง Fire Pump ทุกครั้งที่ทดสอบ
- ตู้ฉีดน้ำดับเพลิงต้องอยู่ในที่มองเห็นชัดเจนและไม่มีสิ่งกีดขวาง
- สายฉีดต้องอยู่ในสภาพดี ไม่ชำรุด หรือหักงอ
- ตู้ฉีดน้ำดับเพลิงต้องไม่เป็นสนิม หรือผุกร่อน
- ต้องไม่มีสิ่งของอื่น ที่ไม่เกี่ยวข้องกับการดับเพลิงอยู่ในตู้
- หากพบสิ่งผิดปกติ ให้ลงข้อมูลในหมายเหตุเพิ่มเติม

เพิ่มเติม

ผู้ตรวจสอบ : [redacted] ( ) 4/3/69

หัวหน้าชุด : ____________ ( ) ..../......./.......

หัวหน้าทีม : [redacted] ( ) 4/3/69

ธนบุรี ประกอบเมือง

แบบฟอร์มตรวจตู้ฉีดน้ำดับเพลิง (Fire Hose Cabinet)

ชั้น 83 ประจำเดือน มีนาคม ปี 2569

ลำดับ	รายละเอียด/รหัสเครื่องจักร	สถานที่ตั้ง	หัวฉีดน้ำ ปกติ	หัวฉีดน้ำ ไม่ปกติ	สาย Hose Reel ปกติ	สาย Hose Reel ไม่ปกติ	ไม้เก็บสาย ปกติ	ไม้เก็บสาย ไม่ปกติ	สภาพวาล์ว ปกติ	สภาพวาล์ว ไม่ปกติ	ฝาทองเหลือง มี	ฝาทองเหลือง ไม่มี	สภาพตู้ ปกติ	สภาพตู้ ไม่ปกติ	ขวาน ปกติ	ขวาน ไม่ปกติ	ถังดับเพลิง ปกติ	ถังดับเพลิง ไม่ปกติ	ความสะอาด	หมายเหตุ
1	FHC-B3-1	หน้าลิฟต์ E	✓		✓		✓		✓		✓		✓		✓		✓			
2	FHC-B3-2	ข้างประตูหนีไฟ ST 3	✓		✓		✓		✓		✓		✓		✓		✓			
3	FHC-B3-3	ข้างประตูหนีไฟ ST 5	✓		✓		✓		✓		✓		✓		✓		✓			
4	FHC-B3-4	ข้างประตูหนีไฟ ST 4	✓		✓		✓		✓		✓		✓		✓		✓			
5	FHC-B3-5	ข้างห้องไฟฟ้า	✓		✓		✓		✓		✓		✓		✓		✓			

หมายเหตุ
- กรณีเดรนน้ำออกจากตู้ ให้ใช้สายดับเพลิงต่อสวมข้อต่อและทำการเดรน และประสาน OP ปิดเครื่อง Fire Pump ทุกครั้งที่ทดสอบ
- ตู้ฉีดน้ำดับเพลิงต้องอยู่ในที่มองเห็นชัดเจนและไม่มีสิ่งกีดขวาง
- สายฉีดต้องอยู่ในสภาพดี ไม่ชำรุด หรือหักงอ
- ตู้ฉีดน้ำดับเพลิงต้องไม่เป็นสนิม หรือผุกร่อน
- ต้องไม่มีสิ่งของอื่น ที่ไม่เกี่ยวข้องกับการดับเพลิงอยู่ในตู้
- หากพบสิ่งผิดปกติ ให้ลงข้อมูลในหมายเหตุเพิ่มเติม

เพิ่มเติม

ผู้ตรวจสอบ : [redacted] ( ) 4/3/69

หัวหน้าชุด : ____________ ( ) ..../......./.......

หัวหน้าทีม : [redacted] ( ) 4/3/69

ธนบุรีบำรุงเมือง

แบบฟอร์มตรวจตู้ฉีดน้ำดับเพลิง (Fire Hose Cabinet)

ชั้น 9 ประจำเดือน เมษายน ปี 2569

ลำดับ	รายละเอียด/รหัสเครื่องจักร	สถานที่ตั้ง	หัวฉีดน้ำ ปกติ	หัวฉีดน้ำ ไม่ปกติ	สาย Hose Reel ปกติ	สาย Hose Reel ไม่ปกติ	โรล์เก็บสาย ปกติ	โรล์เก็บสาย ไม่ปกติ	สภาพ วาล์ว ปกติ	สภาพ วาล์ว ไม่ปกติ	ฝาทองเหลือง มี	ฝาทองเหลือง ไม่มี	สภาพตู้ ปกติ	สภาพตู้ ไม่ปกติ	ขวาน ปกติ	ขวาน ไม่ปกติ	ถังดับเพลิง ปกติ	ถังดับเพลิง ไม่ปกติ	ความสะอาด	หมายเหตุ
1	FHC-9-1	หน้าลิฟต์ E	✓		✓		✓		✓		✓		✓			✓	✓			
2	FHC-9-2	ข้างประตูหนีไฟ ST 3	✓		✓		✓		✓		✓		✓			✓	✓			
3	FHC-9-3	หน้าเคาน์เตอร์ Ward 9B	✓		✓		✓		✓		✓		✓			✓	✓			
4	FHC-9-4	ข้างบันไดกลาง	✓		✓		✓		✓		✓		✓			✓	✓			
5	FHC-9-5	หน้าประตูหนีไฟ ST 11	✓		✓		✓		✓		✓		✓			✓	✓			
6	FHC-9-6	ข้างประตูหนีไฟ ST 6	✓		✓		✓		✓		✓		✓			✓	✓			

หมายเหตุ

- กรณีเดรนน้ำออกจากตู้ ให้ใช้สายผ้าเก่าสวมข้อต่อและทำการเดรน และประสาน OP ปิดเครื่อง Fire Pump ทุกครั้งที่ทดสอบ
- ตู้ฉีดน้ำดับเพลิงต้องอยู่ในที่มองเห็นชัดเจนและไม่มีสิ่งกีดขวาง
- สายฉีดต้องอยู่ในสภาพดี ไม่ชำรุด หรือรั่วซึม
- ตู้ฉีดน้ำดับเพลิงต้องไม่เป็นสนิม หรือผุกร่อน
- ต้องไม่มีสิ่งของอื่น ที่ไม่เกี่ยวข้องกับการดับเพลิงอยู่ในตู้
- หากพบสิ่งผิดปกติ ให้ลงข้อมูลในหมายเหตุเพิ่มเติม

เพิ่มเติม

ผู้ตรวจสอบ : [redacted]

หัวหน้าชุด : ________ (........................)

หัวหน้าทีม : [redacted]

ธนบุรีบำรุงเมือง

แบบฟอร์มตรวจตู้ฉีดน้ำดับเพลิง (Fire Hose Cabinet)

ชั้น 11 ประจำเดือน เมษายน ปี 2569

ลำดับ	รายละเอียด/รหัสเครื่องจักร	สถานที่ตั้ง	หัวฉีดน้ำ ปกติ	หัวฉีดน้ำ ไม่ปกติ	สาย Hose Reel ปกติ	สาย Hose Reel ไม่ปกติ	โรล์เก็บสาย ปกติ	โรล์เก็บสาย ไม่ปกติ	สภาพ วาล์ว ปกติ	สภาพ วาล์ว ไม่ปกติ	ฝาทองเหลือง มี	ฝาทองเหลือง ไม่มี	สภาพตู้ ปกติ	สภาพตู้ ไม่ปกติ	ขวาน ปกติ	ขวาน ไม่ปกติ	ถังดับเพลิง ปกติ	ถังดับเพลิง ไม่ปกติ	ความสะอาด	หมายเหตุ
1	FHC-11-1	หน้าลิฟต์ E	✓		✓		✓		✓		✓		✓			✓	✓			
2	FHC-11-2	ข้างประตูหนีไฟ ST 3	✓		✓		✓		✓		✓		✓			✓	✓			
3	FHC-11-3	หน้าเคาน์เตอร์ Ward 11B	✓		✓		✓		✓		✓		✓			✓	✓			
4	FHC-11-4	ข้างบันไดกลาง	✓		✓		✓		✓		✓		✓			✓	✓			
5	FHC-11-5	หน้าประตูหนีไฟ ST 11	✓		✓		✓		✓		✓		✓			✓	✓			
6	FHC-11-6	ข้างประตูหนีไฟ ST 6	✓		✓		✓		✓		✓		✓			✓	✓			

หมายเหตุ

- กรณีเดรนน้ำออกจากตู้ ให้ใช้สายผ้าเก่าสวมข้อต่อและทำการเดรน และประสาน OP ปิดเครื่อง Fire Pump ทุกครั้งที่ทดสอบ
- ตู้ฉีดน้ำดับเพลิงต้องอยู่ในที่มองเห็นชัดเจนและไม่มีสิ่งกีดขวาง
- สายฉีดต้องอยู่ในสภาพดี ไม่ชำรุด หรือรั่วซึม
- ตู้ฉีดน้ำดับเพลิงต้องไม่เป็นสนิม หรือผุกร่อน
- ต้องไม่มีสิ่งของอื่น ที่ไม่เกี่ยวข้องกับการดับเพลิงอยู่ในตู้
- หากพบสิ่งผิดปกติ ให้ลงข้อมูลในหมายเหตุเพิ่มเติม

เพิ่มเติม

ผู้ตรวจสอบ : [redacted] 1.4.69

หัวหน้าชุด : ________ (........................)

หัวหน้าทีม : [redacted] 1.4.69

ธนบุรีบำรุงเมือง

แบบฟอร์มตรวจตู้ฉีดน้ำดับเพลิง (Fire Hose Cabinet)

ชั้น 8 ประจำเดือน เมษายน ปี 2569

ลำดับ	รายละเอียด/รหัสเครื่องจักร	สถานที่ตั้ง	หัวฉีดน้ำ ปกติ	หัวฉีดน้ำ ไม่ปกติ	สาย Hose Reel ปกติ	สาย Hose Reel ไม่ปกติ	โรล์เก็บสาย ปกติ	โรล์เก็บสาย ไม่ปกติ	สภาพ วาล์ว ปกติ	สภาพ วาล์ว ไม่ปกติ	ฝาทองเหลือง มี	ฝาทองเหลือง ไม่มี	สภาพตู้ ปกติ	สภาพตู้ ไม่ปกติ	ขวาน ปกติ	ขวาน ไม่ปกติ	ถังดับเพลิง ปกติ	ถังดับเพลิง ไม่ปกติ	ความสะอาด	หมายเหตุ
1	FHC-8-1	หน้าลิฟต์ E	✓		✓		✓		✓		✓		✓		✓		✓			
2	FHC-8-2	ข้างประตูหนีไฟ ST 3	✓		✓		✓		✓		✓		✓		✓		✓			
3	FHC-8-3	ข้างห้องผ้าสะอาด	✓		✓		✓		✓		✓		✓		✓		✓			
4	FHC-8-4	ข้างประตูหนีไฟ ST 11	✓		✓		✓		✓		✓		✓		✓		✓			
5	FHC-8-5	หน้าลิฟต์ A	✓		✓		✓		✓		✓		✓		✓		✓			
6	FHC-8-6	หน้าทางเดินไปห้องไฟฟ้า	✓		✓		✓		✓		✓		✓		✓		✓			

หมายเหตุ

- กรณีเดรนน้ำออกจากตู้ ให้ใช้สายผ้าเก่าสวมข้อต่อและทำการเดรน และประสาน OP ปิดเครื่อง Fire Pump ทุกครั้งที่ทดสอบ
- ตู้ฉีดน้ำดับเพลิงต้องอยู่ในที่มองเห็นชัดเจนและไม่มีสิ่งกีดขวาง
- สายฉีดต้องอยู่ในสภาพดี ไม่ชำรุด หรือรั่วซึม
- ตู้ฉีดน้ำดับเพลิงต้องไม่เป็นสนิม หรือผุกร่อน
- ต้องไม่มีสิ่งของอื่น ที่ไม่เกี่ยวข้องกับการดับเพลิงอยู่ในตู้
- หากพบสิ่งผิดปกติ ให้ลงข้อมูลในหมายเหตุเพิ่มเติม

เพิ่มเติม

ธนบุรีบำรุงเมือง

แบบฟอร์มตรวจตู้ฉีดน้ำดับเพลิง (Fire Hose Cabinet)

ชั้น 10 ประจำเดือน เมษายน ปี 2569

ลำดับ	รายละเอียด/รหัสเครื่องจักร	สถานที่ตั้ง	หัวฉีดน้ำ ปกติ	หัวฉีดน้ำ ไม่ปกติ	สาย Hose Reel ปกติ	สาย Hose Reel ไม่ปกติ	โรล์เก็บสาย ปกติ	โรล์เก็บสาย ไม่ปกติ	สภาพ วาล์ว ปกติ	สภาพ วาล์ว ไม่ปกติ	ฝาทองเหลือง มี	ฝาทองเหลือง ไม่มี	สภาพตู้ ปกติ	สภาพตู้ ไม่ปกติ	ขวาน ปกติ	ขวาน ไม่ปกติ	ถังดับเพลิง ปกติ	ถังดับเพลิง ไม่ปกติ	ความสะอาด	หมายเหตุ
1	FHC-10-1	หน้าลิฟต์ E	✓		✓		✓		✓		✓		✓			✓				
2	FHC-10-2	ข้างประตูหนีไฟ ST 3	✓		✓		✓		✓		✓		✓			✓				
3	FHC-10-3	หน้าเคาน์เตอร์ Ward 10B	✓		✓		✓		✓		✓		✓			✓				
4	FHC-10-4	ข้างบันไดกลาง	✓		✓		✓		✓		✓		✓			✓				
5	FHC-10-5	หน้าประตูหนีไฟ ST 11	✓		✓		✓		✓		✓		✓			✓				
6	FHC-10-6	ข้างประตูหนีไฟ ST 6	✓		✓		✓		✓		✓		✓			✓				

หมายเหตุ

- กรณีเดรนน้ำออกจากตู้ ให้ใช้สายผ้าเก่าสวมข้อต่อและทำการเดรน และประสาน OP ปิดเครื่อง Fire Pump ทุกครั้งที่ทดสอบ
- ตู้ฉีดน้ำดับเพลิงต้องอยู่ในที่มองเห็นชัดเจนและไม่มีสิ่งกีดขวาง
- สายฉีดต้องอยู่ในสภาพดี ไม่ชำรุด หรือรั่วซึม
- ตู้ฉีดน้ำดับเพลิงต้องไม่เป็นสนิม หรือผุกร่อน
- ต้องไม่มีสิ่งของอื่น ที่ไม่เกี่ยวข้องกับการดับเพลิงอยู่ในตู้
- หากพบสิ่งผิดปกติ ให้ลงข้อมูลในหมายเหตุเพิ่มเติม

เพิ่มเติม

ผู้ตรวจสอบ : [redacted]

หัวหน้าชุด : ________ (........................)

หัวหน้าทีม : [redacted]

ธนบุรีบำรุงเมือง

แบบฟอร์มตรวจตู้ฉีดน้ำดับเพลิง (Fire Hose Cabinet)

ชั้น ๕ ประจำเดือน เมษายน ปี ๒๕๖๙

ลำดับ	รายละเอียด/รหัส เครื่องจักร	สถานที่ตั้ง	การตรวจสอบสภาพอุปกรณ์																ความ สะอาด	หมายเหตุ
			หัวฉีดน้ำ		สาย Hose Reel		ไจ้เก็บสาย		สภาพ วาล์ว		ฝาทองเหลือง		สภาพตู้		ขวาน		ถังดับเพลิง			
			ปกติ	ไม่ปกติ	ปกติ	ไม่ปกติ	ปกติ	ไม่ปกติ	ปกติ	ไม่ปกติ	มี	ไม่มี	ปกติ	ไม่ปกติ	ปกติ	ไม่ปกติ	ปกติ	ไม่ปกติ		
1	FHC-5-1	หน้าลิฟต์ E	✓		✓		✓		✓		✓		✓		✓		✓			
2	FHC-5-2	ข้างประตูหนีไฟ ST 3	✓		✓		✓		✓		✓		✓		✓		✓			
3	FHC-5-3	ด้านหลังแผนก THG	✓		✓		✓		✓		✓		✓		✓		✓			
4	FHC-5-4	หน้าห้องระบบแก๊สทางการแพทย์	✓		✓		✓		✓		✓		✓		✓		✓			
5	FHC-5-5	ข้างทางเข้าประตู THG	✓		✓		✓		✓		✓		✓		✓		✓			
6	FHC-5-6	ข้างห้องไฟฟ้า	✓		✓		✓		✓		✓		✓		✓		✓			

หมายเหตุ
- กรณีเดรนน้ำออกจากตู้ ให้ใช้สายผ้าก๊าสวมข้อต่อและทำการเดรน และประสาน OP ปิดเครื่อง Fire Pump ทุกครั้งที่ทดสอบ
- ตู้ฉีดน้ำดับเพลิงต้องอยู่ในที่มองเห็นชัดเจนและไม่มีสิ่งกีดขวาง
- สายฉีดต้องอยู่ในสภาพดี ไม่ชำรุด หรือหักงอ
- ตู้ฉีดน้ำดับเพลิงต้องไม่เป็นสนิม หรือผุกร่อน
- ต้องไม่มีสิ่งของอื่น ที่ไม่เกี่ยวข้องกับการดับเพลิงอยู่ในตู้
- หากพบสิ่งผิดปกติ ให้ลงข้อมูลในหมายเหตุเพิ่มเติม

เพิ่มเติม

ธนบุรีบำรุงเมือง

แบบฟอร์มตรวจตู้ฉีดน้ำดับเพลิง (Fire Hose Cabinet)

ชั้น ๗ ประจำเดือน เมษายน ปี ๒๕๖๙

ลำดับ	รายละเอียด/รหัส เครื่องจักร	สถานที่ตั้ง	การตรวจสอบสภาพอุปกรณ์																ความ สะอาด	หมายเหตุ
			หัวฉีดน้ำ		สาย Hose Reel		ไจ้เก็บสาย		สภาพ วาล์ว		ฝาทองเหลือง		สภาพตู้		ขวาน		ถังดับเพลิง			
			ปกติ	ไม่ปกติ	ปกติ	ไม่ปกติ	ปกติ	ไม่ปกติ	ปกติ	ไม่ปกติ	มี	ไม่มี	ปกติ	ไม่ปกติ	ปกติ	ไม่ปกติ	ปกติ	ไม่ปกติ		
1	FHC-7-1	หน้าลิฟต์ E	✓		✓		✓		✓		✓		✓		✓		✓			
2	FHC-7-2	ข้างประตูหนีไฟ ST 3	✓		✓		✓		✓		✓		✓		✓		✓			
3	FHC-7-3	ในแผนก IT	✓		✓		✓		✓		✓		✓		✓		✓			
4	FHC-7-4	ข้างที่ชาร์จรถไฟฟ้า	✓		✓		✓		✓		✓		✓		✓		✓			
5	FHC-7-5	หน้าลิฟต์ A	✓		✓		✓		✓		✓		✓		✓		✓			
6	FHC-7-6	ข้างห้องไฟฟ้า	✓		✓		✓		✓		✓		✓		✓		✓			

หมายเหตุ
- กรณีเดรนน้ำออกจากตู้ ให้ใช้สายผ้าก๊าสวมข้อต่อและทำการเดรน และประสาน OP ปิดเครื่อง Fire Pump ทุกครั้งที่ทดสอบ
- ตู้ฉีดน้ำดับเพลิงต้องอยู่ในที่มองเห็นชัดเจนและไม่มีสิ่งกีดขวาง
- สายฉีดต้องอยู่ในสภาพดี ไม่ชำรุด หรือหักงอ
- ตู้ฉีดน้ำดับเพลิงต้องไม่เป็นสนิม หรือผุกร่อน
- ต้องไม่มีสิ่งของอื่น ที่ไม่เกี่ยวข้องกับการดับเพลิงอยู่ในตู้
- หากพบสิ่งผิดปกติ ให้ลงข้อมูลในหมายเหตุเพิ่มเติม

เพิ่มเติม

ธนบุรีบำรุงเมือง

แบบฟอร์มตรวจตู้ฉีดน้ำดับเพลิง (Fire Hose Cabinet)

ชั้น ๔ ประจำเดือน เมษายน ปี ๒๕๖๙

ลำดับ	รายละเอียด/รหัส เครื่องจักร	สถานที่ตั้ง	การตรวจสอบสภาพอุปกรณ์																ความ สะอาด	หมายเหตุ
			หัวฉีดน้ำ		สาย Hose Reel		ไจ้เก็บสาย		สภาพ วาล์ว		ฝาทองเหลือง		สภาพตู้		ขวาน		ถังดับเพลิง			
			ปกติ	ไม่ปกติ	ปกติ	ไม่ปกติ	ปกติ	ไม่ปกติ	ปกติ	ไม่ปกติ	มี	ไม่มี	ปกติ	ไม่ปกติ	ปกติ	ไม่ปกติ	ปกติ	ไม่ปกติ		
1	FHC-4-1	หน้าลิฟต์ E	✓		✓		✓		✓		✓		✓		✓		✓			
2	FHC-4-2	ข้างประตูหนีไฟ ST 3	✓		✓		✓		✓		✓		✓		✓		✓			
3	FHC-4-3	หน้าลิฟต์ D	✓		✓		✓		✓		✓		✓		✓		✓			
4	FHC-4-4	ในแผนก OR	✓		✓		✓		✓		✓		✓		✓		✓			
5	FHC-4-5	หน้าลิฟต์ B	✓		✓		✓		✓		✓		✓		✓		✓			
6	FHC-4-6	หน้าประตูหนีไฟ ST 6	✓		✓		✓		✓		✓		✓		✓		✓			

หมายเหตุ
- กรณีเดรนน้ำออกจากตู้ ให้ใช้สายผ้าก๊าสวมข้อต่อและทำการเดรน และประสาน OP ปิดเครื่อง Fire Pump ทุกครั้งที่ทดสอบ
- ตู้ฉีดน้ำดับเพลิงต้องอยู่ในที่มองเห็นชัดเจนและไม่มีสิ่งกีดขวาง
- สายฉีดต้องอยู่ในสภาพดี ไม่ชำรุด หรือหักงอ
- ตู้ฉีดน้ำดับเพลิงต้องไม่เป็นสนิม หรือผุกร่อน
- ต้องไม่มีสิ่งของอื่น ที่ไม่เกี่ยวข้องกับการดับเพลิงอยู่ในตู้
- หากพบสิ่งผิดปกติ ให้ลงข้อมูลในหมายเหตุเพิ่มเติม

เพิ่มเติม

ธนบุรีบำรุงเมือง

แบบฟอร์มตรวจตู้ฉีดน้ำดับเพลิง (Fire Hose Cabinet)

ชั้น 6 ประจำเดือน เมษายน ปี ๒๕๖๙

ลำดับ	รายละเอียด/รหัส เครื่องจักร	สถานที่ตั้ง	การตรวจสอบสภาพอุปกรณ์																ความ สะอาด	หมายเหตุ
			หัวฉีดน้ำ		สาย Hose Reel		ไจ้เก็บสาย		สภาพ วาล์ว		ฝาทองเหลือง		สภาพตู้		ขวาน		ถังดับเพลิง			
			ปกติ	ไม่ปกติ	ปกติ	ไม่ปกติ	ปกติ	ไม่ปกติ	ปกติ	ไม่ปกติ	มี	ไม่มี	ปกติ	ไม่ปกติ	ปกติ	ไม่ปกติ	ปกติ	ไม่ปกติ		
1	FHC-6-1	หน้าลิฟต์ E	✓		✓		✓		✓		✓		✓		✓		✓			
2	FHC-6-2	ข้างประตูหนีไฟ ST 3	✓		✓		✓		✓		✓		✓		✓		✓			
3	FHC-6-3	หลังประตูหนี ST 5	✓		✓		✓		✓		✓		✓		✓		✓			
4	FHC-6-4	ข้างที่ชาร์จรถไฟฟ้า	✓		✓		✓		✓		✓		✓		✓		✓			
5	FHC-6-5	หน้าลิฟต์ A	✓		✓		✓		✓		✓		✓		✓		✓			
6	FHC-6-6	ข้างห้องไฟฟ้า	✓		✓		✓		✓		✓		✓		✓		✓			

หมายเหตุ
- กรณีเดรนน้ำออกจากตู้ ให้ใช้สายผ้าก๊าสวมข้อต่อและทำการเดรน และประสาน OP ปิดเครื่อง Fire Pump ทุกครั้งที่ทดสอบ
- ตู้ฉีดน้ำดับเพลิงต้องอยู่ในที่มองเห็นชัดเจนและไม่มีสิ่งกีดขวาง
- สายฉีดต้องอยู่ในสภาพดี ไม่ชำรุด หรือหักงอ
- ตู้ฉีดน้ำดับเพลิงต้องไม่เป็นสนิม หรือผุกร่อน
- ต้องไม่มีสิ่งของอื่น ที่ไม่เกี่ยวข้องกับการดับเพลิงอยู่ในตู้
- หากพบสิ่งผิดปกติ ให้ลงข้อมูลในหมายเหตุเพิ่มเติม

เพิ่มเติม

แบบฟอร์มตรวจตู้ฉีดน้ำดับเพลิง (Fire Hose Cabinet)

ธนบุรีบำรุงเมือง

ชั้น 1 ประจำเดือน เมษายน ปี 2569

ลำดับ	รายละเอียด/รหัส เครื่องจักร	สถานที่ตั้ง	การตรวจสอบสภาพอุปกรณ์																	หมายเหตุ
			หัวฉีดน้ำ		สาย Hose Reel		โรลเก็บสาย		สภาพ วาล์ว		ฝาทองเหลือง		สภาพตู้		ขวาน		ถังดับเพลิง		ความสะอาด	
			ปกติ	ไม่ปกติ	ปกติ	ไม่ปกติ	ปกติ	ไม่ปกติ	ปกติ	ไม่ปกติ	มี	ไม่มี	ปกติ	ไม่ปกติ	ปกติ	ไม่ปกติ	ปกติ	ไม่ปกติ		
1	FHC-1-1	หน้าลิฟต์ E	✓		✓		✓		✓		✓		✓		✓		✓			
2	FHC-1-2	ข้างประตูหนีไฟ ST 3	✓		✓		✓		✓		✓		✓		✓		✓			
3	FHC-1-3	ข้างลิฟต์ D	✓		✓		✓		✓		✓		✓		✓		✓			
4	FHC-1-4	ด้านในแผนก ER ใหม่	✓		✓		✓		✓		✓		✓		✓		✓			
5	FHC-1-5	ทางเดินไปห้องน้ำ	✓		✓		✓		✓		✓		✓		✓		✓			
6	FHC-1-6	ทางเข้าไปแผนก Porter	✓		✓		✓		✓		✓		✓		✓		✓			

หมายเหตุ
- กรณีเดรนน้ำออกจากตู้ ให้ใช้สายผ้าเก่าสวมข้อต่อและทำการเดรน และประสาน OP ปิดเครื่อง Fire Pump ทุกครั้งที่ทดสอบ
- ตู้ฉีดน้ำดับเพลิงต้องอยู่ในที่มองเห็นชัดเจนและไม่มีสิ่งกีดขวาง
- สายฉีดต้องอยู่ในสภาพดี ไม่ชำรุด หรือหักงอ
- ตู้ฉีดน้ำดับเพลิงต้องไม่เป็นสนิม หรือผุกร่อน
- ต้องไม่มีสิ่งของอื่น ที่ไม่เกี่ยวข้องกับการดับเพลิงอยู่ในตู้
- หากพบสิ่งผิดปกติ ให้ลงข้อมูลในหมายเหตุเพิ่มเติม

เพิ่มเติม

ผู้ตรวจสอบ : [redacted]
(............)
1 / 4 / 69

หัวหน้าชุด : ____________
(............)
......./......./.......

หัวหน้า[redacted]
(............)
1 / 4 / 69

แบบฟอร์มตรวจตู้ฉีดน้ำดับเพลิง (Fire Hose Cabinet)

ธนบุรีบำรุงเมือง

ชั้น 3 ประจำเดือน เมษายน ปี 2569

ลำดับ	รายละเอียด/รหัส เครื่องจักร	สถานที่ตั้ง	การตรวจสอบสภาพอุปกรณ์																	หมายเหตุ
			หัวฉีดน้ำ		สาย Hose Reel		โรลเก็บสาย		สภาพ วาล์ว		ฝาทองเหลือง		สภาพตู้		ขวาน		ถังดับเพลิง		ความสะอาด	
			ปกติ	ไม่ปกติ	ปกติ	ไม่ปกติ	ปกติ	ไม่ปกติ	ปกติ	ไม่ปกติ	มี	ไม่มี	ปกติ	ไม่ปกติ	ปกติ	ไม่ปกติ	ปกติ	ไม่ปกติ		
1	FHC-3-1	หน้าลิฟต์ E	✓		✓		✓		✓		✓		✓		✓		✓			
2	FHC-3-2	ข้างประตูหนีไฟ ST 3	✓		✓		✓		✓		✓		✓		✓		✓			
3	FHC-3-3	ด้านหลังประตู ST 5	✓		✓		✓		✓		✓		✓		✓		✓			
4	FHC-3-4	ข้างห้องตรวจ GI	✓		✓		✓		✓		✓		✓		✓		✓			
5	FHC-3-5	หน้าลิฟต์ B	✓		✓		✓		✓		✓		✓		✓		✓			
6	FHC-3-6	หน้าประตูหนีไฟ ST 6	✓		✓		✓		✓		✓		✓		✓		✓			

หมายเหตุ
- กรณีเดรนน้ำออกจากตู้ ให้ใช้สายผ้าเก่าสวมข้อต่อและทำการเดรน และประสาน OP ปิดเครื่อง Fire Pump ทุกครั้งที่ทดสอบ
- ตู้ฉีดน้ำดับเพลิงต้องอยู่ในที่มองเห็นชัดเจนและไม่มีสิ่งกีดขวาง
- สายฉีดต้องอยู่ในสภาพดี ไม่ชำรุด หรือหักงอ
- ตู้ฉีดน้ำดับเพลิงต้องไม่เป็นสนิม หรือผุกร่อน
- ต้องไม่มีสิ่งของอื่น ที่ไม่เกี่ยวข้องกับการดับเพลิงอยู่ในตู้
- หากพบสิ่งผิดปกติ ให้ลงข้อมูลในหมายเหตุเพิ่มเติม

เพิ่มเติม

ผู้ตรวจสอบ[redacted]
(............)
1 / 4 / 69

หัวหน้าชุด : ____________
(............)
......./......./.......

หัวหน้า[redacted]
(............)
1 / 4 / 69

แบบฟอร์มตรวจตู้ฉีดน้ำดับเพลิง (Fire Hose Cabinet)

ธนบุรีบำรุงเมือง

ชั้น B1 ประจำเดือน เมษายน ปี 2569

ลำดับ	รายละเอียด/รหัส เครื่องจักร	สถานที่ตั้ง	การตรวจสอบสภาพอุปกรณ์																	หมายเหตุ
			หัวฉีดน้ำ		สาย Hose Reel		โรลเก็บสาย		สภาพ วาล์ว		ฝาทองเหลือง		สภาพตู้		ขวาน		ถังดับเพลิง		ความสะอาด	
			ปกติ	ไม่ปกติ	ปกติ	ไม่ปกติ	ปกติ	ไม่ปกติ	ปกติ	ไม่ปกติ	มี	ไม่มี	ปกติ	ไม่ปกติ	ปกติ	ไม่ปกติ	ปกติ	ไม่ปกติ		
1	FHC-B1-1	หน้าลิฟต์ E																		
2	FHC-B1-2	ข้างประตูหนีไฟ ST 3																		
3	FHC-B1-3	ศูนย์ศัลยกรรม																		
4	FHC-B1-4	หน้าลิฟต์ D																		
5	FHC-B1-5	เคาน์เตอร์																		
6	FHC-B1-6	ทางเดินเข้าห้องAHU																		
7	FHC-B1-7	ข้างประตูหนีไฟ ST 4																		

หมายเหตุ
- กรณีเดรนน้ำออกจากตู้ ให้ใช้สายผ้าเก่าสวมข้อต่อและทำการเดรน และประสาน OP ปิดเครื่อง Fire Pump ทุกครั้งที่ทดสอบ
- ตู้ฉีดน้ำดับเพลิงต้องอยู่ในที่มองเห็นชัดเจนและไม่มีสิ่งกีดขวาง
- สายฉีดต้องอยู่ในสภาพดี ไม่ชำรุด หรือหักงอ
- ตู้ฉีดน้ำดับเพลิงต้องไม่เป็นสนิม หรือผุกร่อน
- ต้องไม่มีสิ่งของอื่น ที่ไม่เกี่ยวข้องกับการดับเพลิงอยู่ในตู้
- หากพบสิ่งผิดปกติ ให้ลงข้อมูลในหมายเหตุเพิ่มเติม

เพิ่มเติม

ผู้ตรวจสอ[redacted]
(............)
1 / 4 / 69

หัวหน้าชุด : ____________
(............)
......./......./.......

หัวหน้าทีม[redacted]
(............)
1 / 4 / 69

แบบฟอร์มตรวจตู้ฉีดน้ำดับเพลิง (Fire Hose Cabinet)

ธนบุรีบำรุงเมือง

ชั้น 2 ประจำเดือน เมษายน ปี 2569

ลำดับ	รายละเอียด/รหัส เครื่องจักร	สถานที่ตั้ง	การตรวจสอบสภาพอุปกรณ์																	หมายเหตุ
			หัวฉีดน้ำ		สาย Hose Reel		โรลเก็บสาย		สภาพ วาล์ว		ฝาทองเหลือง		สภาพตู้		ขวาน		ถังดับเพลิง		ความสะอาด	
			ปกติ	ไม่ปกติ	ปกติ	ไม่ปกติ	ปกติ	ไม่ปกติ	ปกติ	ไม่ปกติ	มี	ไม่มี	ปกติ	ไม่ปกติ	ปกติ	ไม่ปกติ	ปกติ	ไม่ปกติ		
1	FHC-2-1	หน้าลิฟต์ E	✓		✓		✓		✓		✓		✓		✓		✓			
2	FHC-2-2	ข้างประตูหนีไฟ ST 3	✓		✓		✓		✓		✓		✓		✓		✓			
3	FHC-2-3	ด้านหลังประตู ST 5	✓		✓		✓		✓		✓		✓		✓		✓			
4	FHC-2-4	ข้างเคาน์เตอร์ ศัลกรรม	✓		✓		✓		✓		✓		✓		✓		✓			
5	FHC-2-5	ทางเข้าห้องAHU	✓		✓		✓		✓		✓		✓		✓		✓			
6	FHC-2-6	ข้างประตูหนีไฟ ST 6	✓		✓		✓		✓		✓		✓		✓		✓			

หมายเหตุ
- กรณีเดรนน้ำออกจากตู้ ให้ใช้สายผ้าเก่าสวมข้อต่อและทำการเดรน และประสาน OP ปิดเครื่อง Fire Pump ทุกครั้งที่ทดสอบ
- ตู้ฉีดน้ำดับเพลิงต้องอยู่ในที่มองเห็นชัดเจนและไม่มีสิ่งกีดขวาง
- สายฉีดต้องอยู่ในสภาพดี ไม่ชำรุด หรือหักงอ
- ตู้ฉีดน้ำดับเพลิงต้องไม่เป็นสนิม หรือผุกร่อน
- ต้องไม่มีสิ่งของอื่น ที่ไม่เกี่ยวข้องกับการดับเพลิงอยู่ในตู้
- หากพบสิ่งผิดปกติ ให้ลงข้อมูลในหมายเหตุเพิ่มเติม

เพิ่มเติม

ผู้ตรวจสอ[redacted]
(............)
1 / 4 / 69

หัวหน้าชุด : ____________
(............)
......./......./.......

หัวหน้า[redacted]
(............)
1 / 4 / 69

ธนบุรีบำรุงเมือง

แบบฟอร์มตรวจตู้ฉีดน้ำดับเพลิง (Fire Hose Cabinet)

ชั้น B4 ประจำเดือน เมษายน ปี 2569

ลำดับ	รายละเอียด/รหัส เครื่องจักร	สถานที่ตั้ง	การตรวจสอบสภาพอุปกรณ์ หัวฉีดน้ำ ปกติ	หัวฉีดน้ำ ไม่ปกติ	สาย Hose Reel ปกติ	สาย Hose Reel ไม่ปกติ	ไส้เก็บสาย ปกติ	ไส้เก็บสาย ไม่ปกติ	สภาพ วาล์ว ปกติ	สภาพ วาล์ว ไม่ปกติ	ฝาทองเหลือง มี	ฝาทองเหลือง ไม่มี	สภาพตู้ ปกติ	สภาพตู้ ไม่ปกติ	ขวาน ปกติ	ขวาน ไม่ปกติ	ถังดับเพลิง ปกติ	ถังดับเพลิง ไม่ปกติ	ความสะอาด	หมายเหตุ
1	FHC-B4-1	หน้าลิฟต์ E	✓		✓		✓		✓		✓		✓		✓		✓			
2	FHC-B4-2	ข้างประตูหนีไฟ ST 3	✓		✓		✓		✓		✓		✓		✓		✓			
3	FHC-B4-3	ด้านหลังประตูหนีไฟ ST 5	✓		✓		✓		✓		✓		✓		✓		✓			
4	FHC-B4-4	ข้างประตูหนีไฟ ST 4	✓		✓		✓		✓		✓		✓		✓		✓			
5	FHC-B4-5	ข้างห้องไฟฟ้า	✓		✓		✓		✓		✓		✓		✓		✓			

หมายเหตุ

- กรณีเดรนน้ำออกจากตู้ ให้ใช้สายต้นกำสวมข้อต่อและทำการเดรน และประสาน OP ปิดเครื่อง Fire Pump ทุกครั้งที่ทดสอบ
- ตู้ฉีดน้ำดับเพลิงต้องอยู่ในที่มองเห็นชัดเจนและไม่มีสิ่งกีดขวาง
- สายฉีดต้องอยู่ในสภาพดี ไม่ชำรุด หรือหักงอ
- ตู้ฉีดน้ำดับเพลิงต้องไม่เป็นสนิม หรือผุกร่อน
- ต้องไม่มีสิ่งของอื่น ที่ไม่เกี่ยวข้องกับการดับเพลิงอยู่ในตู้
- หากพบสิ่งผิดปกติ ให้ลงข้อมูลในหมายเหตุเพิ่มเติม

เพิ่มเติม

ผู้ตรวจสอบ [redacted] ( ) 1/4/69

หัวหน้าชุด : ________ ( ) ..../..../....

หัวหน้าทีม [redacted] ( ) 1/4/69

ธนบุรีบำรุงเมือง

แบบฟอร์มตรวจตู้ฉีดน้ำดับเพลิง (Fire Hose Cabinet)

ชั้น B2 ประจำเดือน เมษายน ปี 2569

ลำดับ	รายละเอียด/รหัส เครื่องจักร	สถานที่ตั้ง	การตรวจสอบสภาพอุปกรณ์ หัวฉีดน้ำ ปกติ	หัวฉีดน้ำ ไม่ปกติ	สาย Hose Reel ปกติ	สาย Hose Reel ไม่ปกติ	ไส้เก็บสาย ปกติ	ไส้เก็บสาย ไม่ปกติ	สภาพ วาล์ว ปกติ	สภาพ วาล์ว ไม่ปกติ	ฝาทองเหลือง มี	ฝาทองเหลือง ไม่มี	สภาพตู้ ปกติ	สภาพตู้ ไม่ปกติ	ขวาน ปกติ	ขวาน ไม่ปกติ	ถังดับเพลิง ปกติ	ถังดับเพลิง ไม่ปกติ	ความสะอาด	หมายเหตุ
1	FHC-B2-1	หน้าลิฟต์ E	✓		✓		✓		✓		✓		✓		✓		✓			
2	FHC-B2-2	ข้างประตูหนีไฟ ST 3	✓		✓		✓		✓		✓		✓		✓		✓			
3	FHC-B2-3	ด้านหลังประตูหนีไฟ ST 5	✓		✓		✓		✓		✓		✓		✓		✓			
4	FHC-B2-4	ข้างทางเข้าลิฟต์ B	✓		✓		✓		✓		✓		✓		✓		✓			
5	FHC-B2-5	ข้างประตูหนีไฟ ST 4	✓		✓		✓		✓		✓		✓		✓		✓			
6	FHC-B2-6	ข้างห้องไฟฟ้า	✓		✓		✓		✓		✓		✓		✓		✓			
7	FHC-B2-7	หน้าห้องศูนย์อาหาร	✓		✓		✓		✓		✓		✓		✓		✓			
8	FHC-B2-8	ในห้องครัว	✓		✓		✓		✓		✓		✓		✓		✓			

หมายเหตุ

- กรณีเดรนน้ำออกจากตู้ ให้ใช้สายต้นกำสวมข้อต่อและทำการเดรน และประสาน OP ปิดเครื่อง Fire Pump ทุกครั้งที่ทดสอบ
- ตู้ฉีดน้ำดับเพลิงต้องอยู่ในที่มองเห็นชัดเจนและไม่มีสิ่งกีดขวาง
- สายฉีดต้องอยู่ในสภาพดี ไม่ชำรุด หรือหักงอ
- ตู้ฉีดน้ำดับเพลิงต้องไม่เป็นสนิม หรือผุกร่อน
- ต้องไม่มีสิ่งของอื่น ที่ไม่เกี่ยวข้องกับการดับเพลิงอยู่ในตู้
- หากพบสิ่งผิดปกติ ให้ลงข้อมูลในหมายเหตุเพิ่มเติม

เพิ่มเติม

ผู้ตรวจสอบ [redacted] ( ) 1/4/69

หัวหน้าชุด : ________ ( ) ..../..../....

หัวหน้าทีม [redacted] ( ) 1/4/69

ธนบุรีบำรุงเมือง

แบบฟอร์มตรวจตู้ฉีดน้ำดับเพลิง (Fire Hose Cabinet)

ชั้น B5 ประจำเดือน เมษายน ปี 2569

ลำดับ	รายละเอียด/รหัส เครื่องจักร	สถานที่ตั้ง	การตรวจสอบสภาพอุปกรณ์ หัวฉีดน้ำ ปกติ	หัวฉีดน้ำ ไม่ปกติ	สาย Hose Reel ปกติ	สาย Hose Reel ไม่ปกติ	ไส้เก็บสาย ปกติ	ไส้เก็บสาย ไม่ปกติ	สภาพ วาล์ว ปกติ	สภาพ วาล์ว ไม่ปกติ	ฝาทองเหลือง มี	ฝาทองเหลือง ไม่มี	สภาพตู้ ปกติ	สภาพตู้ ไม่ปกติ	ขวาน ปกติ	ขวาน ไม่ปกติ	ถังดับเพลิง ปกติ	ถังดับเพลิง ไม่ปกติ	ความสะอาด	หมายเหตุ
1	FHC-B5-1	หน้าลิฟต์ E	✓		✓		✓		✓		✓		✓		✓		✓			
2	FHC-B5-2	ข้างประตูหนีไฟ ST 3	✓		✓		✓		✓		✓		✓		✓		✓			
3	FHC-B5-3	ข้างห้องแทงก์น้ำ	✓		✓		✓		✓		✓		✓		✓		✓			
4	FHC-B5-4	ข้างประตูหนีไฟ ST 4	✓		✓		✓		✓		✓		✓		✓		✓			
5	FHC-B5-5	ข้างห้องไฟฟ้า	✓		✓		✓		✓		✓		✓		✓		✓			

หมายเหตุ

- กรณีเดรนน้ำออกจากตู้ ให้ใช้สายต้นกำสวมข้อต่อและทำการเดรน และประสาน OP ปิดเครื่อง Fire Pump ทุกครั้งที่ทดสอบ
- ตู้ฉีดน้ำดับเพลิงต้องอยู่ในที่มองเห็นชัดเจนและไม่มีสิ่งกีดขวาง
- สายฉีดต้องอยู่ในสภาพดี ไม่ชำรุด หรือหักงอ
- ตู้ฉีดน้ำดับเพลิงต้องไม่เป็นสนิม หรือผุกร่อน
- ต้องไม่มีสิ่งของอื่น ที่ไม่เกี่ยวข้องกับการดับเพลิงอยู่ในตู้
- หากพบสิ่งผิดปกติ ให้ลงข้อมูลในหมายเหตุเพิ่มเติม

เพิ่มเติม

ผู้ตรวจสอบ [redacted] ( ) 1/4/69

หัวหน้าชุด : ________ ( ) ..../..../....

หัวหน้าทีม [redacted] ( ) 1/4/69

ธนบุรีบำรุงเมือง

แบบฟอร์มตรวจตู้ฉีดน้ำดับเพลิง (Fire Hose Cabinet)

ชั้น B3 ประจำเดือน เมษายน ปี 2569

ลำดับ	รายละเอียด/รหัส เครื่องจักร	สถานที่ตั้ง	การตรวจสอบสภาพอุปกรณ์ หัวฉีดน้ำ ปกติ	หัวฉีดน้ำ ไม่ปกติ	สาย Hose Reel ปกติ	สาย Hose Reel ไม่ปกติ	ไส้เก็บสาย ปกติ	ไส้เก็บสาย ไม่ปกติ	สภาพ วาล์ว ปกติ	สภาพ วาล์ว ไม่ปกติ	ฝาทองเหลือง มี	ฝาทองเหลือง ไม่มี	สภาพตู้ ปกติ	สภาพตู้ ไม่ปกติ	ขวาน ปกติ	ขวาน ไม่ปกติ	ถังดับเพลิง ปกติ	ถังดับเพลิง ไม่ปกติ	ความสะอาด	หมายเหตุ
1	FHC-B3-1	หน้าลิฟต์ E	✓		✓		✓		✓		✓		✓		✓		✓			
2	FHC-B3-2	ข้างประตูหนีไฟ ST 3	✓		✓		✓		✓		✓		✓		✓		✓			
3	FHC-B3-3	ข้างประตูหนีไฟ ST 5	✓		✓		✓		✓		✓		✓		✓		✓			
4	FHC-B3-4	ข้างประตูหนีไฟ ST 4	✓		✓		✓		✓		✓		✓		✓		✓			
5	FHC-B3-5	ข้างห้องไฟฟ้า	✓		✓		✓		✓		✓		✓		✓		✓			

หมายเหตุ

- กรณีเดรนน้ำออกจากตู้ ให้ใช้สายต้นกำสวมข้อต่อและทำการเดรน และประสาน OP ปิดเครื่อง Fire Pump ทุกครั้งที่ทดสอบ
- ตู้ฉีดน้ำดับเพลิงต้องอยู่ในที่มองเห็นชัดเจนและไม่มีสิ่งกีดขวาง
- สายฉีดต้องอยู่ในสภาพดี ไม่ชำรุด หรือหักงอ
- ตู้ฉีดน้ำดับเพลิงต้องไม่เป็นสนิม หรือผุกร่อน
- ต้องไม่มีสิ่งของอื่น ที่ไม่เกี่ยวข้องกับการดับเพลิงอยู่ในตู้
- หากพบสิ่งผิดปกติ ให้ลงข้อมูลในหมายเหตุเพิ่มเติม

เพิ่มเติม

ผู้ตรวจสอบ [redacted] ( ) 1/4/69

หัวหน้าชุด : ________ ( ) ..../..../....

หัวหน้าทีม [redacted] ( ) 1/4/69

แบบฟอร์มตรวจตู้ฉีดน้ำดับเพลิง (Fire Hose Cabinet)

ชั้น B3 ประจำเดือน พ.ค. ปี 2569

ลำดับ	รายละเอียด/รหัสเครื่องจักร	สถานที่ตั้ง	การตรวจสอบสภาพอุปกรณ์																ความสะอาด	หมายเหตุ
			หัวฉีดน้ำ		สาย Hose Reel		ไม้เก็บสาย		สภาพ วาล์ว		ฝาทองเหลือง		สภาพตู้		ขวาน		ถังดับเพลิง			
			ปกติ	ไม่ปกติ	ปกติ	ไม่ปกติ	ปกติ	ไม่ปกติ	ปกติ	ไม่ปกติ	มี	ไม่มี	ปกติ	ไม่ปกติ	ปกติ	ไม่ปกติ	ปกติ	ไม่ปกติ		
1	FHC-B3-1	หน้าลิฟต์ E	✓		✓		✓		✓		✓		✓		✓		✓			
2	FHC-B3-2	ข้างประตูหนีไฟ ST 3	✓		✓		✓		✓		✓		✓		✓		✓			
3	FHC-B3-3	ข้างประตูหนีไฟ ST 5	✓		✓		✓		✓		✓		✓		✓		✓			
4	FHC-B3-4	ข้างประตูหนีไฟ ST 4	✓		✓		✓		✓		✓		✓		✓		✓			
5	FHC-B3-5	ข้างห้องไฟฟ้า	✓		✓		✓		✓		✓		✓		✓		✓			

หมายเหตุ

- กรณีเดรนน้ำออกจากตู้ ให้ใช้สายผ้าเก่าสวมข้อต่อและทำการเดรน และประสาน OP ปิดเครื่อง Fire Pump ทุกครั้งที่ทดสอบ
- ตู้ฉีดน้ำดับเพลิงต้องอยู่ในที่มองเห็นชัดเจนและไม่มีสิ่งกีดขวาง
- สายฉีดต้องอยู่ในสภาพดี ไม่ชำรุด หรือหักงอ
- ตู้ฉีดน้ำดับเพลิงต้องไม่เป็นสนิม หรือผุกร่อน
- ต้องไม่มีสิ่งของอื่น ที่ไม่เกี่ยวข้องกับการดับเพลิงอยู่ในตู้
- หากพบสิ่งผิดปกติ ให้ลงข้อมูลในหมายเหตุเพิ่มเติม

เพิ่มเติม

ผู้ตรวจสอบ : [redacted] (..............) 1/5/69

หัวหน้าชุด : ______ (..............) ..../......../........

หัวหน้าทีม : [redacted] (..............) 1/5/69

แบบฟอร์มตรวจตู้ฉีดน้ำดับเพลิง (Fire Hose Cabinet)

ชั้น B5 ประจำเดือน พ.ค. ปี 2569

ลำดับ	รายละเอียด/รหัสเครื่องจักร	สถานที่ตั้ง	การตรวจสอบสภาพอุปกรณ์																ความสะอาด	หมายเหตุ
			หัวฉีดน้ำ		สาย Hose Reel		ไม้เก็บสาย		สภาพ วาล์ว		ฝาทองเหลือง		สภาพตู้		ขวาน		ถังดับเพลิง			
			ปกติ	ไม่ปกติ	ปกติ	ไม่ปกติ	ปกติ	ไม่ปกติ	ปกติ	ไม่ปกติ	มี	ไม่มี	ปกติ	ไม่ปกติ	ปกติ	ไม่ปกติ	ปกติ	ไม่ปกติ		
1	FHC-B5-1	หน้าลิฟต์ E	✓		✓		✓		✓		✓		✓		✓		✓			
2	FHC-B5-2	ข้างประตูหนีไฟ ST 3	✓		✓		✓		✓		✓		✓		✓		✓			
3	FHC-B5-3	ข้างห้องแทงก์น้ำ	✓		✓		✓		✓		✓		✓		✓		✓			
4	FHC-B5-4	ข้างประตูหนีไฟ ST 4	✓		✓		✓		✓		✓		✓		✓		✓			
5	FHC-B5-5	ข้างห้องไฟฟ้า	✓		✓		✓		✓		✓		✓		✓		✓			

หมายเหตุ

- กรณีเดรนน้ำออกจากตู้ ให้ใช้สายผ้าเก่าสวมข้อต่อและทำการเดรน และประสาน OP ปิดเครื่อง Fire Pump ทุกครั้งที่ทดสอบ
- ตู้ฉีดน้ำดับเพลิงต้องอยู่ในที่มองเห็นชัดเจนและไม่มีสิ่งกีดขวาง
- สายฉีดต้องอยู่ในสภาพดี ไม่ชำรุด หรือหักงอ
- ตู้ฉีดน้ำดับเพลิงต้องไม่เป็นสนิม หรือผุกร่อน
- ต้องไม่มีสิ่งของอื่น ที่ไม่เกี่ยวข้องกับการดับเพลิงอยู่ในตู้
- หากพบสิ่งผิดปกติ ให้ลงข้อมูลในหมายเหตุเพิ่มเติม

เพิ่มเติม

ผู้ตรวจสอบ : [redacted] (..............) 03.05.69

หัวหน้าชุด : ______ (..............) ..../......../........

หัวหน้าทีม : [redacted] (..............) 1.5.69

แบบฟอร์มตรวจตู้ฉีดน้ำดับเพลิง (Fire Hose Cabinet)

ชั้น B2 ประจำเดือน พ.ค. ปี 2569

ลำดับ	รายละเอียด/รหัสเครื่องจักร	สถานที่ตั้ง	การตรวจสอบสภาพอุปกรณ์																ความสะอาด	หมายเหตุ
			หัวฉีดน้ำ		สาย Hose Reel		ไม้เก็บสาย		สภาพ วาล์ว		ฝาทองเหลือง		สภาพตู้		ขวาน		ถังดับเพลิง			
			ปกติ	ไม่ปกติ	ปกติ	ไม่ปกติ	ปกติ	ไม่ปกติ	ปกติ	ไม่ปกติ	มี	ไม่มี	ปกติ	ไม่ปกติ	ปกติ	ไม่ปกติ	ปกติ	ไม่ปกติ		
1	FHC-B2-1	หน้าลิฟต์ E	✓		✓		✓		✓		✓		✓		✓		✓			
2	FHC-B2-2	ข้างประตูหนีไฟ ST 3	✓		✓		✓		✓		✓		✓		✓		✓			
3	FHC-B2-3	ด้านหลังประตูหนีไฟ ST 5	✓		✓		✓		✓		✓		✓		✓		✓			
4	FHC-B2-4	ข้างทางเข้าลิฟต์ B	✓		✓		✓		✓		✓		✓		✓		✓			
5	FHC-B2-5	ข้างประตูหนีไฟ ST 4	✓		✓		✓		✓		✓		✓		✓		✓			
6	FHC-B2-6	ข้างห้องไฟฟ้า	✓		✓		✓		✓		✓		✓		✓		✓			
7	FHC-B2-7	หน้าห้องศูนย์อาหาร	✓		✓		✓		✓		✓		✓		✓		✓			
8	FHC-B2-8	ในห้องครัว	✓		✓		✓		✓		✓		✓		✓		✓			

หมายเหตุ

- กรณีเดรนน้ำออกจากตู้ ให้ใช้สายผ้าเก่าสวมข้อต่อและทำการเดรน และประสาน OP ปิดเครื่อง Fire Pump ทุกครั้งที่ทดสอบ
- ตู้ฉีดน้ำดับเพลิงต้องอยู่ในที่มองเห็นชัดเจนและไม่มีสิ่งกีดขวาง
- สายฉีดต้องอยู่ในสภาพดี ไม่ชำรุด หรือหักงอ
- ตู้ฉีดน้ำดับเพลิงต้องไม่เป็นสนิม หรือผุกร่อน
- ต้องไม่มีสิ่งของอื่น ที่ไม่เกี่ยวข้องกับการดับเพลิงอยู่ในตู้
- หากพบสิ่งผิดปกติ ให้ลงข้อมูลในหมายเหตุเพิ่มเติม

เพิ่มเติม

ผู้ตรวจสอบ : [redacted] (..............) 1/5/69

หัวหน้าชุด : ______ (..............) ..../......../........

หัวหน้าทีม : [redacted] (..............) 1/5/69

แบบฟอร์มตรวจตู้ฉีดน้ำดับเพลิง (Fire Hose Cabinet)

ชั้น B4 ประจำเดือน พ.ค. ปี 2569

ลำดับ	รายละเอียด/รหัสเครื่องจักร	สถานที่ตั้ง	การตรวจสอบสภาพอุปกรณ์																ความสะอาด	หมายเหตุ
			หัวฉีดน้ำ		สาย Hose Reel		ไม้เก็บสาย		สภาพ วาล์ว		ฝาทองเหลือง		สภาพตู้		ขวาน		ถังดับเพลิง			
			ปกติ	ไม่ปกติ	ปกติ	ไม่ปกติ	ปกติ	ไม่ปกติ	ปกติ	ไม่ปกติ	มี	ไม่มี	ปกติ	ไม่ปกติ	ปกติ	ไม่ปกติ	ปกติ	ไม่ปกติ		
1	FHC-B4-1	หน้าลิฟต์ E	✓		✓		✓		✓		✓		✓		✓		✓			
2	FHC-B4-2	ข้างประตูหนีไฟ ST 3	✓		✓		✓		✓		✓		✓		✓		✓			
3	FHC-B4-3	ด้านหลังประตูหนีไฟ ST 5	✓		✓		✓		✓		✓		✓		✓		✓			
4	FHC-B4-4	ข้างประตูหนีไฟ ST 4	✓		✓		✓		✓		✓		✓		✓		✓			
5	FHC-B4-5	ข้างห้องไฟฟ้า	✓		✓		✓		✓		✓		✓		✓		✓			

หมายเหตุ

- กรณีเดรนน้ำออกจากตู้ ให้ใช้สายผ้าเก่าสวมข้อต่อและทำการเดรน และประสาน OP ปิดเครื่อง Fire Pump ทุกครั้งที่ทดสอบ
- ตู้ฉีดน้ำดับเพลิงต้องอยู่ในที่มองเห็นชัดเจนและไม่มีสิ่งกีดขวาง
- สายฉีดต้องอยู่ในสภาพดี ไม่ชำรุด หรือหักงอ
- ตู้ฉีดน้ำดับเพลิงต้องไม่เป็นสนิม หรือผุกร่อน
- ต้องไม่มีสิ่งของอื่น ที่ไม่เกี่ยวข้องกับการดับเพลิงอยู่ในตู้
- หากพบสิ่งผิดปกติ ให้ลงข้อมูลในหมายเหตุเพิ่มเติม

เพิ่มเติม

ผู้ตรวจสอบ : [redacted] (..............) 1/5/69

หัวหน้าชุด : ______ (..............) ..../......../........

หัวหน้าทีม : [redacted] (..............) 1/5/69

ธนบุรีบำรุงเมือง

แบบฟอร์มตรวจตู้ฉีดน้ำดับเพลิง (Fire Hose Cabinet)

ชั้น 2 ประจำเดือน พ.ค ปี 2569

ลำดับ	รายละเอียด/รหัส เครื่องจักร	สถานที่ตั้ง	การตรวจสอบสภาพอุปกรณ์ หัวฉีดน้ำ		สาย Hose Reel		โรล์เก็บสาย		สภาพ วาล์ว		ฝาทองเหลือง		สภาพตู้		ขวาน		ถังดับเพลิง		ความสะอาด	หมายเหตุ
			ปกติ	ไม่ปกติ	ปกติ	ไม่ปกติ	ปกติ	ไม่ปกติ	ปกติ	ไม่ปกติ	มี	ไม่มี	ปกติ	ไม่ปกติ	ปกติ	ไม่ปกติ	ปกติ	ไม่ปกติ		
1	FHC-2-1	หน้าลิฟต์ E	✓		✓		✓		✓		✓		✓		✓		✓			
2	FHC-2-2	ข้างประตูหนีไฟ ST 3	✓		✓		✓		✓		✓		✓		✓		✓			
3	FHC-2-3	ด้านหลังประตู ST 5	✓		✓		✓		✓		✓		✓		✓		✓			
4	FHC-2-4	ข้างเคาน์เตอร์ ทันตกรรม	✓		✓		✓		✓		✓		✓		✓		✓			
5	FHC-2-5	ทางเข้าห้องAHU	✓		✓		✓		✓		✓		✓		✓		✓			
6	FHC-2-6	ข้างประตูหนีไฟ ST 6	✓		✓		✓		✓		✓		✓		✓		✓			

หมายเหตุ
- กรณีเดรนน้ำออกจากตู้ ให้ใช้สายผ้าเก่าสวมข้อต่อและทำการเดรน และประสาน OP ปิดเครื่อง Fire Pump ทุกครั้งที่ทดสอบ
- ตู้ฉีดน้ำดับเพลิงต้องอยู่ในที่มองเห็นชัดเจนและไม่มีสิ่งกีดขวาง
- สายฉีดต้องอยู่ในสภาพดี ไม่ชำรุด หรือหักงอ
- ตู้ฉีดน้ำดับเพลิงต้องไม่เป็นสนิม หรือผุกร่อน
- ต้องไม่มีสิ่งของอื่น ที่ไม่เกี่ยวข้องกับการดับเพลิงอยู่ในตู้
- หากพบสิ่งผิดปกติ ให้ลงข้อมูลในหมายเหตุเพิ่มเติม

เพิ่มเติม

ผู้ตรวจสอบ : [redacted] ( ) 1/5/69

หัวหน้าชุด : ( ) ..../..../....

หัวหน้าทีม : [redacted] ( ) 1/5/69

ธนบุรีบำรุงเมือง

แบบฟอร์มตรวจตู้ฉีดน้ำดับเพลิง (Fire Hose Cabinet)

ชั้น B1 ประจำเดือน พ.ค ปี 2569

ลำดับ	รายละเอียด/รหัส เครื่องจักร	สถานที่ตั้ง	การตรวจสอบสภาพอุปกรณ์ หัวฉีดน้ำ		สาย Hose Reel		โรล์เก็บสาย		สภาพ วาล์ว		ฝาทองเหลือง		สภาพตู้		ขวาน		ถังดับเพลิง		ความสะอาด	หมายเหตุ
			ปกติ	ไม่ปกติ	ปกติ	ไม่ปกติ	ปกติ	ไม่ปกติ	ปกติ	ไม่ปกติ	มี	ไม่มี	ปกติ	ไม่ปกติ	ปกติ	ไม่ปกติ	ปกติ	ไม่ปกติ		
1	FHC-B1-1	หน้าลิฟต์ E	✓		✓		✓		✓		✓		✓		✓		✓			
2	FHC-B1-2	ข้างประตูหนีไฟ ST 3	✓		✓		✓		✓		✓		✓		✓		✓			
3	FHC-B1-3	ศูนย์ศัลยกรรม	✓		✓		✓		✓		✓		✓		✓		✓			
4	FHC-B1-4	หน้าลิฟต์ D	✓		✓		✓		✓		✓		✓		✓		✓			
5	FHC-B1-5	เคสแล็ป	✓		✓		✓		✓		✓		✓		✓		✓			
6	FHC-B1-6	ทางเดินเข้าห้องAHU	✓		✓		✓		✓		✓		✓		✓		✓			
7	FHC-B1-7	ข้างประตูหนีไฟ ST 4	✓		✓		✓		✓		✓		✓		✓		✓			

หมายเหตุ
- กรณีเดรนน้ำออกจากตู้ ให้ใช้สายผ้าเก่าสวมข้อต่อและทำการเดรน และประสาน OP ปิดเครื่อง Fire Pump ทุกครั้งที่ทดสอบ
- ตู้ฉีดน้ำดับเพลิงต้องอยู่ในที่มองเห็นชัดเจนและไม่มีสิ่งกีดขวาง
- สายฉีดต้องอยู่ในสภาพดี ไม่ชำรุด หรือหักงอ
- ตู้ฉีดน้ำดับเพลิงต้องไม่เป็นสนิม หรือผุกร่อน
- ต้องไม่มีสิ่งของอื่น ที่ไม่เกี่ยวข้องกับการดับเพลิงอยู่ในตู้
- หากพบสิ่งผิดปกติ ให้ลงข้อมูลในหมายเหตุเพิ่มเติม

เพิ่มเติม

ผู้ตรวจสอบ : [redacted] ( ) 1/5/69

หัวหน้าชุด : ( ) ..../..../....

หัวหน้าทีม : [redacted] ( ) 1/5/69

ธนบุรีบำรุงเมือง

แบบฟอร์มตรวจตู้ฉีดน้ำดับเพลิง (Fire Hose Cabinet)

ชั้น 3 ประจำเดือน พ.ค ปี 2569

ลำดับ	รายละเอียด/รหัส เครื่องจักร	สถานที่ตั้ง	การตรวจสอบสภาพอุปกรณ์ หัวฉีดน้ำ		สาย Hose Reel		โรล์เก็บสาย		สภาพ วาล์ว		ฝาทองเหลือง		สภาพตู้		ขวาน		ถังดับเพลิง		ความสะอาด	หมายเหตุ
			ปกติ	ไม่ปกติ	ปกติ	ไม่ปกติ	ปกติ	ไม่ปกติ	ปกติ	ไม่ปกติ	มี	ไม่มี	ปกติ	ไม่ปกติ	ปกติ	ไม่ปกติ	ปกติ	ไม่ปกติ		
1	FHC-3-1	หน้าลิฟต์ E	✓		✓		✓		✓		✓		✓		✓		✓			
2	FHC-3-2	ข้างประตูหนีไฟ ST 3	✓		✓		✓		✓		✓		✓		✓		✓			
3	FHC-3-3	ด้านหลังประตู ST 5	✓		✓		✓		✓		✓		✓		✓		✓			
4	FHC-3-4	ข้างห้องตรวจ GI	✓		✓		✓		✓		✓		✓		✓		✓			
5	FHC-3-5	หน้าลิฟต์ B	✓		✓		✓		✓		✓		✓		✓		✓			
6	FHC-3-6	หน้าประตูหนีไฟ ST 6	✓		✓		✓		✓		✓		✓		✓		✓			

หมายเหตุ
- กรณีเดรนน้ำออกจากตู้ ให้ใช้สายผ้าเก่าสวมข้อต่อและทำการเดรน และประสาน OP ปิดเครื่อง Fire Pump ทุกครั้งที่ทดสอบ
- ตู้ฉีดน้ำดับเพลิงต้องอยู่ในที่มองเห็นชัดเจนและไม่มีสิ่งกีดขวาง
- สายฉีดต้องอยู่ในสภาพดี ไม่ชำรุด หรือหักงอ
- ตู้ฉีดน้ำดับเพลิงต้องไม่เป็นสนิม หรือผุกร่อน
- ต้องไม่มีสิ่งของอื่น ที่ไม่เกี่ยวข้องกับการดับเพลิงอยู่ในตู้
- หากพบสิ่งผิดปกติ ให้ลงข้อมูลในหมายเหตุเพิ่มเติม

เพิ่มเติม

ผู้ตรวจสอบ : [redacted] ( ) 1/5/69

หัวหน้าชุด : ( ) ..../..../....

หัวหน้าทีม : [redacted] ( ) 1/5/69

ธนบุรีบำรุงเมือง

แบบฟอร์มตรวจตู้ฉีดน้ำดับเพลิง (Fire Hose Cabinet)

ชั้น 1 ประจำเดือน พ.ค ปี 2569

ลำดับ	รายละเอียด/รหัส เครื่องจักร	สถานที่ตั้ง	การตรวจสอบสภาพอุปกรณ์ หัวฉีดน้ำ		สาย Hose Reel		โรล์เก็บสาย		สภาพ วาล์ว		ฝาทองเหลือง		สภาพตู้		ขวาน		ถังดับเพลิง		ความสะอาด	หมายเหตุ
			ปกติ	ไม่ปกติ	ปกติ	ไม่ปกติ	ปกติ	ไม่ปกติ	ปกติ	ไม่ปกติ	มี	ไม่มี	ปกติ	ไม่ปกติ	ปกติ	ไม่ปกติ	ปกติ	ไม่ปกติ		
1	FHC-1-1	หน้าลิฟต์ E	✓		✓		✓		✓		✓		✓		✓		✓			
2	FHC-1-2	ข้างประตูหนีไฟ ST 3	✓		✓		✓		✓		✓		✓		✓		✓			
3	FHC-1-3	ข้างลิฟต์ D	✓		✓		✓		✓		✓		✓		✓		✓			
4	FHC-1-4	ด้านในแผนก ER ใหม่	✓		✓		✓		✓		✓		✓		✓		✓			
5	FHC-1-5	ทางเดินไปห้องน้ำ	✓		✓		✓		✓		✓		✓		✓		✓			
6	FHC-1-6	ทางเข้าไปแผนก Porter	✓		✓		✓		✓		✓		✓		✓		✓			

หมายเหตุ
- กรณีเดรนน้ำออกจากตู้ ให้ใช้สายผ้าเก่าสวมข้อต่อและทำการเดรน และประสาน OP ปิดเครื่อง Fire Pump ทุกครั้งที่ทดสอบ
- ตู้ฉีดน้ำดับเพลิงต้องอยู่ในที่มองเห็นชัดเจนและไม่มีสิ่งกีดขวาง
- สายฉีดต้องอยู่ในสภาพดี ไม่ชำรุด หรือหักงอ
- ตู้ฉีดน้ำดับเพลิงต้องไม่เป็นสนิม หรือผุกร่อน
- ต้องไม่มีสิ่งของอื่น ที่ไม่เกี่ยวข้องกับการดับเพลิงอยู่ในตู้
- หากพบสิ่งผิดปกติ ให้ลงข้อมูลในหมายเหตุเพิ่มเติม

เพิ่มเติม

ผู้ตรวจสอบ : [redacted] ( ) 1/5/69

หัวหน้าชุด : ( ) ..../..../....

หัวหน้าทีม : [redacted] ( ) 1/5/69

ธนบุรีบำรุงเมือง

แบบฟอร์มตรวจตู้ฉีดน้ำดับเพลิง (Fire Hose Cabinet)

ชั้น 6 ประจำเดือน พ.ย. ปี 2569

ลำดับ	รายละเอียด/รหัส เครื่องจักร	สถานที่ตั้ง	การตรวจสอบสภาพอุปกรณ์ หัวฉีดน้ำ ปกติ	หัวฉีดน้ำ ไม่ปกติ	สาย Hose Reel ปกติ	สาย Hose Reel ไม่ปกติ	โรล์เก็บสาย ปกติ	โรล์เก็บสาย ไม่ปกติ	สภาพ วาล์ว ปกติ	สภาพ วาล์ว ไม่ปกติ	ฝาทองเหลือง มี	ฝาทองเหลือง ไม่มี	สภาพตู้ ปกติ	สภาพตู้ ไม่ปกติ	ขวาน ปกติ	ขวาน ไม่ปกติ	ถังดับเพลิง ปกติ	ถังดับเพลิง ไม่ปกติ	ความสะอาด	หมายเหตุ
1	FHC-6-1	หน้าลิฟต์ E	✓		✓		✓		✓		✓		✓		✓		✓			
2	FHC-6-2	ข้างประตูหนีไฟ ST 3	✓		✓		✓		✓		✓		✓		✓		✓			
3	FHC-6-3	หลังประตูหนี ST 5	✓		✓		✓		✓		✓		✓		✓		✓			
4	FHC-6-4	ข้างที่ชาร์จรถไฟฟ้า	✓		✓		✓		✓		✓		✓		✓		✓			
5	FHC-6-5	หน้าลิฟต์ A	✓		✓		✓		✓		✓		✓		✓		✓			
6	FHC-6-6	ข้างห้องไฟฟ้า	✓		✓		✓		✓		✓		✓		✓		✓			

หมายเหตุ

- กรณีเดรนน้ำออกจากตู้ ให้ใช้สายผ้าใบเก่าสวมข้อต่อและทำการเดรน และประสาน OP ปิดเครื่อง Fire Pump ทุกครั้งที่ทดสอบ
- ตู้ฉีดน้ำดับเพลิงต้องอยู่ในที่มองเห็นชัดเจนและไม่มีสิ่งกีดขวาง
- สายฉีดต้องอยู่ในสภาพดี ไม่ชำรุด หรือหักงอ
- ตู้ฉีดน้ำดับเพลิงต้องไม่เป็นสนิม หรือผุกร่อน
- ต้องไม่มีสิ่งของอื่น ที่ไม่เกี่ยวข้องกับการดับเพลิงอยู่ในตู้
- หากพบสิ่งผิดปกติ ให้ลงข้อมูลในหมายเหตุเพิ่มเติม

เพิ่มเติม

ธนบุรีบำรุงเมือง

แบบฟอร์มตรวจตู้ฉีดน้ำดับเพลิง (Fire Hose Cabinet)

ชั้น 4 ประจำเดือน พ.ย. ปี 2569

ลำดับ	รายละเอียด/รหัส เครื่องจักร	สถานที่ตั้ง	การตรวจสอบสภาพอุปกรณ์ หัวฉีดน้ำ ปกติ	หัวฉีดน้ำ ไม่ปกติ	สาย Hose Reel ปกติ	สาย Hose Reel ไม่ปกติ	โรล์เก็บสาย ปกติ	โรล์เก็บสาย ไม่ปกติ	สภาพ วาล์ว ปกติ	สภาพ วาล์ว ไม่ปกติ	ฝาทองเหลือง มี	ฝาทองเหลือง ไม่มี	สภาพตู้ ปกติ	สภาพตู้ ไม่ปกติ	ขวาน ปกติ	ขวาน ไม่ปกติ	ถังดับเพลิง ปกติ	ถังดับเพลิง ไม่ปกติ	ความสะอาด	หมายเหตุ
1	FHC-4-1	หน้าลิฟต์ E	✓		✓		✓		✓		✓		✓		✓		✓			
2	FHC-4-2	ข้างประตูหนีไฟ ST 3	✓		✓		✓		✓		✓		✓		✓		✓			
3	FHC-4-3	หน้าลิฟต์ D	✓		✓		✓		✓		✓		✓		✓		✓			
4	FHC-4-4	ในแผนก OR	✓		✓		✓		✓		✓		✓		✓		✓			
5	FHC-4-5	หน้าลิฟต์ B	✓		✓		✓		✓		✓		✓		✓		✓			
6	FHC-4-6	หน้าประตูหนีไฟ ST 6	✓		✓		✓		✓		✓		✓		✓		✓			

หมายเหตุ

- กรณีเดรนน้ำออกจากตู้ ให้ใช้สายผ้าใบเก่าสวมข้อต่อและทำการเดรน และประสาน OP ปิดเครื่อง Fire Pump ทุกครั้งที่ทดสอบ
- ตู้ฉีดน้ำดับเพลิงต้องอยู่ในที่มองเห็นชัดเจนและไม่มีสิ่งกีดขวาง
- สายฉีดต้องอยู่ในสภาพดี ไม่ชำรุด หรือหักงอ
- ตู้ฉีดน้ำดับเพลิงต้องไม่เป็นสนิม หรือผุกร่อน
- ต้องไม่มีสิ่งของอื่น ที่ไม่เกี่ยวข้องกับการดับเพลิงอยู่ในตู้
- หากพบสิ่งผิดปกติ ให้ลงข้อมูลในหมายเหตุเพิ่มเติม

เพิ่มเติม

ธนบุรีบำรุงเมือง

แบบฟอร์มตรวจตู้ฉีดน้ำดับเพลิง (Fire Hose Cabinet)

ชั้น 7 ประจำเดือน พ.ย. ปี 2569

ลำดับ	รายละเอียด/รหัส เครื่องจักร	สถานที่ตั้ง	การตรวจสอบสภาพอุปกรณ์ หัวฉีดน้ำ ปกติ	หัวฉีดน้ำ ไม่ปกติ	สาย Hose Reel ปกติ	สาย Hose Reel ไม่ปกติ	โรล์เก็บสาย ปกติ	โรล์เก็บสาย ไม่ปกติ	สภาพ วาล์ว ปกติ	สภาพ วาล์ว ไม่ปกติ	ฝาทองเหลือง มี	ฝาทองเหลือง ไม่มี	สภาพตู้ ปกติ	สภาพตู้ ไม่ปกติ	ขวาน ปกติ	ขวาน ไม่ปกติ	ถังดับเพลิง ปกติ	ถังดับเพลิง ไม่ปกติ	ความสะอาด	หมายเหตุ
1	FHC-7-1	หน้าลิฟต์ E	✓		✓		✓		✓		✓		✓		✓		✓			
2	FHC-7-2	ข้างประตูหนีไฟ ST 3	✓		✓		✓		✓		✓		✓		✓		✓			
3	FHC-7-3	ในแผนก IT	✓		✓		✓		✓		✓		✓		✓		✓			
4	FHC-7-4	ข้างที่ชาร์จรถไฟฟ้า	✓		✓		✓		✓		✓		✓		✓		✓			
5	FHC-7-5	หน้าลิฟต์ A	✓		✓		✓		✓		✓		✓		✓		✓			
6	FHC-7-6	ข้างห้องไฟฟ้า	✓		✓		✓		✓		✓		✓		✓		✓			

หมายเหตุ

- กรณีเดรนน้ำออกจากตู้ ให้ใช้สายผ้าใบเก่าสวมข้อต่อและทำการเดรน และประสาน OP ปิดเครื่อง Fire Pump ทุกครั้งที่ทดสอบ
- ตู้ฉีดน้ำดับเพลิงต้องอยู่ในที่มองเห็นชัดเจนและไม่มีสิ่งกีดขวาง
- สายฉีดต้องอยู่ในสภาพดี ไม่ชำรุด หรือหักงอ
- ตู้ฉีดน้ำดับเพลิงต้องไม่เป็นสนิม หรือผุกร่อน
- ต้องไม่มีสิ่งของอื่น ที่ไม่เกี่ยวข้องกับการดับเพลิงอยู่ในตู้
- หากพบสิ่งผิดปกติ ให้ลงข้อมูลในหมายเหตุเพิ่มเติม

เพิ่มเติม

ธนบุรีบำรุงเมือง

แบบฟอร์มตรวจตู้ฉีดน้ำดับเพลิง (Fire Hose Cabinet)

ชั้น 5 ประจำเดือน พ.ย. ปี 2569

ลำดับ	รายละเอียด/รหัส เครื่องจักร	สถานที่ตั้ง	การตรวจสอบสภาพอุปกรณ์ หัวฉีดน้ำ ปกติ	หัวฉีดน้ำ ไม่ปกติ	สาย Hose Reel ปกติ	สาย Hose Reel ไม่ปกติ	โรล์เก็บสาย ปกติ	โรล์เก็บสาย ไม่ปกติ	สภาพ วาล์ว ปกติ	สภาพ วาล์ว ไม่ปกติ	ฝาทองเหลือง มี	ฝาทองเหลือง ไม่มี	สภาพตู้ ปกติ	สภาพตู้ ไม่ปกติ	ขวาน ปกติ	ขวาน ไม่ปกติ	ถังดับเพลิง ปกติ	ถังดับเพลิง ไม่ปกติ	ความสะอาด	หมายเหตุ
1	FHC-5-1	หน้าลิฟต์ E	✓		✓		✓		✓		✓		✓		✓		✓			
2	FHC-5-2	ข้างประตูหนีไฟ ST 3	✓		✓		✓		✓		✓		✓		✓		✓			
3	FHC-5-3	ด้านหลังแผนก THG	✓		✓		✓		✓		✓		✓		✓		✓			
4	FHC-5-4	หน้าห้องระบบแก๊สทางการแพทย์	✓		✓		✓		✓		✓		✓		✓		✓			
5	FHC-5-5	ข้างทางเข้าประตู THG	✓		✓		✓		✓		✓		✓		✓		✓			
6	FHC-5-6	ข้างห้องไฟฟ้า	✓		✓		✓		✓		✓		✓		✓		✓			

หมายเหตุ

- กรณีเดรนน้ำออกจากตู้ ให้ใช้สายผ้าใบเก่าสวมข้อต่อและทำการเดรน และประสาน OP ปิดเครื่อง Fire Pump ทุกครั้งที่ทดสอบ
- ตู้ฉีดน้ำดับเพลิงต้องอยู่ในที่มองเห็นชัดเจนและไม่มีสิ่งกีดขวาง
- สายฉีดต้องอยู่ในสภาพดี ไม่ชำรุด หรือหักงอ
- ตู้ฉีดน้ำดับเพลิงต้องไม่เป็นสนิม หรือผุกร่อน
- ต้องไม่มีสิ่งของอื่น ที่ไม่เกี่ยวข้องกับการดับเพลิงอยู่ในตู้
- หากพบสิ่งผิดปกติ ให้ลงข้อมูลในหมายเหตุเพิ่มเติม

เพิ่มเติม

ธนบุรีบำรุงเมือง

แบบฟอร์มตรวจตู้ฉีดน้ำดับเพลิง (Fire Hose Cabinet)

ชั้น 10 ประจำเดือน พ.ค ปี 2569

ลำดับ	รายละเอียด/รหัส เครื่องจักร	สถานที่ตั้ง	การตรวจสอบสภาพอุปกรณ์ หัวฉีดน้ำ		สาย Hose Reel		ไวล์เก็บสาย		สภาพ วาล์ว		ฝาทองเหลือง		สภาพตู้		ขวาน		ถังดับเพลิง		ความสะอาด	หมายเหตุ
			ปกติ	ไม่ปกติ	ปกติ	ไม่ปกติ	ปกติ	ไม่ปกติ	ปกติ	ไม่ปกติ	มี	ไม่มี	ปกติ	ไม่ปกติ	ปกติ	ไม่ปกติ	ปกติ	ไม่ปกติ		
1	FHC-10-1	หน้าลิฟต์ E	✓		✓		✓		✓		✓		✓		✓		✓			
2	FHC-10-2	ข้างประตูหนีไฟ ST 3	✓		✓		✓		✓		✓		✓		✓		✓			
3	FHC-10-3	หน้าเคาน์เตอร์ Ward 10B	✓		✓		✓		✓		✓		✓		✓		✓			
4	FHC-10-4	ข้างบันไดกลาง	✓		✓		✓		✓		✓		✓		✓		✓			
5	FHC-10-5	หน้าประตูหนีไฟ ST 11	✓		✓		✓		✓		✓		✓		✓		✓			
6	FHC-10-6	ข้างประตูหนีไฟ ST 6	✓		✓		✓		✓		✓		✓		✓		✓			

หมายเหตุ

- กรณีเดรนน้ำออกจากตู้ ให้ใช้สายผ้าใบกำสวมข้อต่อและทำการเดรน และประสาน OP ปิดเครื่อง Fire Pump ทุกครั้งที่ทดสอบ
- ตู้ฉีดน้ำดับเพลิงต้องอยู่ในที่มองเห็นชัดเจนและไม่มีสิ่งกีดขวาง
- สายฉีดต้องอยู่ในสภาพดี ไม่ชำรุด หรือหักงอ
- ตู้ฉีดน้ำดับเพลิงต้องไม่เป็นสนิม หรือผุกร่อน
- ต้องไม่มีสิ่งของอื่น ที่ไม่เกี่ยวข้องกับการดับเพลิงอยู่ในตู้
- หากพบสิ่งผิดปกติ ให้ลงข้อมูลในหมายเหตุเพิ่มเติม

เพิ่มเติม

ผู้ตรวจสอบ : [redacted] (1-5-69)

หัวหน้าชุด : ____________ (................)

หัวหน้าทีม : [redacted] ([redacted]-69)

ธนบุรีบำรุงเมือง

แบบฟอร์มตรวจตู้ฉีดน้ำดับเพลิง (Fire Hose Cabinet)

ชั้น 8 ประจำเดือน พ.ค ปี 2569

ลำดับ	รายละเอียด/รหัส เครื่องจักร	สถานที่ตั้ง	การตรวจสอบสภาพอุปกรณ์ หัวฉีดน้ำ		สาย Hose Reel		ไวล์เก็บสาย		สภาพ วาล์ว		ฝาทองเหลือง		สภาพตู้		ขวาน		ถังดับเพลิง		ความสะอาด	หมายเหตุ
			ปกติ	ไม่ปกติ	ปกติ	ไม่ปกติ	ปกติ	ไม่ปกติ	ปกติ	ไม่ปกติ	มี	ไม่มี	ปกติ	ไม่ปกติ	ปกติ	ไม่ปกติ	ปกติ	ไม่ปกติ		
1	FHC-8-1	หน้าลิฟต์ E	✓		✓		✓		✓		✓		✓		✓		✓			
2	FHC-8-2	ข้างประตูหนีไฟ ST 3	✓		✓		✓		✓		✓		✓		✓		✓			
3	FHC-8-3	ข้างห้องผ้าสะอาด	✓		✓		✓		✓		✓		✓		✓		✓			
4	FHC-8-4	ข้างประตูหนีไฟ ST 11	✓		✓		✓		✓		✓		✓		✓		✓			
5	FHC-8-5	หน้าลิฟต์ A	✓		✓		✓		✓		✓		✓		✓		✓			
6	FHC-8-6	หน้าทางเดินไปห้องไฟฟ้า	✓		✓		✓		✓		✓		✓		✓		✓			

หมายเหตุ

- กรณีเดรนน้ำออกจากตู้ ให้ใช้สายผ้าใบกำสวมข้อต่อและทำการเดรน และประสาน OP ปิดเครื่อง Fire Pump ทุกครั้งที่ทดสอบ
- ตู้ฉีดน้ำดับเพลิงต้องอยู่ในที่มองเห็นชัดเจนและไม่มีสิ่งกีดขวาง
- สายฉีดต้องอยู่ในสภาพดี ไม่ชำรุด หรือหักงอ
- ตู้ฉีดน้ำดับเพลิงต้องไม่เป็นสนิม หรือผุกร่อน
- ต้องไม่มีสิ่งของอื่น ที่ไม่เกี่ยวข้องกับการดับเพลิงอยู่ในตู้
- หากพบสิ่งผิดปกติ ให้ลงข้อมูลในหมายเหตุเพิ่มเติม

เพิ่มเติม

ธนบุรีบำรุงเมือง

แบบฟอร์มตรวจตู้ฉีดน้ำดับเพลิง (Fire Hose Cabinet)

ชั้น 11 ประจำเดือน พค ปี 2569

ลำดับ	รายละเอียด/รหัสเครื่องจักร	สถานที่ตั้ง	การตรวจสอบสภาพอุปกรณ์ หัวฉีดน้ำ		สาย Hose Reel		ไวล์เก็บสาย		สภาพ วาล์ว		ฝาทองเหลือง		สภาพตู้		ขวาน		ถังดับเพลิง		ความสะอาด	หมายเหตุ
			ปกติ	ไม่ปกติ	ปกติ	ไม่ปกติ	ปกติ	ไม่ปกติ	ปกติ	ไม่ปกติ	มี	ไม่มี	ปกติ	ไม่ปกติ	ปกติ	ไม่ปกติ	ปกติ	ไม่ปกติ		
1	FHC-11-1	หน้าลิฟต์ E	✓		✓		✓		✓		✓		✓		✓		✓			
2	FHC-11-2	ข้างประตูหนีไฟ ST 3	✓		✓		✓		✓		✓		✓		✓		✓			
3	FHC-11-3	หน้าเคาน์เตอร์ Ward 11B	✓		✓		✓		✓		✓		✓		✓		✓			
4	FHC-11-4	ข้างบันไดกลาง	✓		✓		✓		✓		✓		✓		✓		✓			
5	FHC-11-5	หน้าประตูหนีไฟ ST 11	✓		✓		✓		✓		✓		✓		✓		✓			
6	FHC-11-6	ข้างประตูหนีไฟ ST 6	✓		✓		✓		✓		✓		✓		✓		✓			

หมายเหตุ

- กรณีเดรนน้ำออกจากตู้ ให้ใช้สายผ้าใบกำสวมข้อต่อและทำการเดรน และประสาน OP ปิดเครื่อง Fire Pump ทุกครั้งที่ทดสอบ
- ตู้ฉีดน้ำดับเพลิงต้องอยู่ในที่มองเห็นชัดเจนและไม่มีสิ่งกีดขวาง
- สายฉีดต้องอยู่ในสภาพดี ไม่ชำรุด หรือหักงอ
- ตู้ฉีดน้ำดับเพลิงต้องไม่เป็นสนิม หรือผุกร่อน
- ต้องไม่มีสิ่งของอื่น ที่ไม่เกี่ยวข้องกับการดับเพลิงอยู่ในตู้
- หากพบสิ่งผิดปกติ ให้ลงข้อมูลในหมายเหตุเพิ่มเติม

เพิ่มเติม

ผู้ตรวจสอบ [redacted] (................) 1.5.69

หัวหน้าชุด : ____________ (................) ..../..../....

หัวหน้าทีม : [redacted] (................) 1.5.69

ธนบุรีบำรุงเมือง

แบบฟอร์มตรวจตู้ฉีดน้ำดับเพลิง (Fire Hose Cabinet)

ชั้น 9 ประจำเดือน พ.ค ปี 2569

ลำดับ	รายละเอียด/รหัส เครื่องจักร	สถานที่ตั้ง	การตรวจสอบสภาพอุปกรณ์ หัวฉีดน้ำ		สาย Hose Reel		ไวล์เก็บสาย		สภาพ วาล์ว		ฝาทองเหลือง		สภาพตู้		ขวาน		ถังดับเพลิง		ความสะอาด	หมายเหตุ
			ปกติ	ไม่ปกติ	ปกติ	ไม่ปกติ	ปกติ	ไม่ปกติ	ปกติ	ไม่ปกติ	มี	ไม่มี	ปกติ	ไม่ปกติ	ปกติ	ไม่ปกติ	ปกติ	ไม่ปกติ		
1	FHC-9-1	หน้าลิฟต์ E	✓		✓		✓		✓		✓		✓		✓		✓			
2	FHC-9-2	ข้างประตูหนีไฟ ST 3	✓		✓		✓		✓		✓		✓		✓		✓			
3	FHC-9-3	หน้าเคาน์เตอร์ Ward 9B	✓		✓		✓		✓		✓		✓		✓		✓			
4	FHC-9-4	ข้างบันไดกลาง	✓		✓		✓		✓		✓		✓		✓		✓			
5	FHC-9-5	หน้าประตูหนีไฟ ST 11	✓		✓		✓		✓		✓		✓		✓		✓			
6	FHC-9-6	ข้างประตูหนีไฟ ST 6	✓		✓		✓		✓		✓		✓		✓		✓			

หมายเหตุ

- กรณีเดรนน้ำออกจากตู้ ให้ใช้สายผ้าใบกำสวมข้อต่อและทำการเดรน และประสาน OP ปิดเครื่อง Fire Pump ทุกครั้งที่ทดสอบ
- ตู้ฉีดน้ำดับเพลิงต้องอยู่ในที่มองเห็นชัดเจนและไม่มีสิ่งกีดขวาง
- สายฉีดต้องอยู่ในสภาพดี ไม่ชำรุด หรือหักงอ
- ตู้ฉีดน้ำดับเพลิงต้องไม่เป็นสนิม หรือผุกร่อน
- ต้องไม่มีสิ่งของอื่น ที่ไม่เกี่ยวข้องกับการดับเพลิงอยู่ในตู้
- หากพบสิ่งผิดปกติ ให้ลงข้อมูลในหมายเหตุเพิ่มเติม

เพิ่มเติม

ผู้ตรวจสอบ : [redacted] (1-5-69)

หัวหน้าชุด : ____________ (................)

หัวหน้าทีม : [redacted] ([redacted]-69)

ธนบุรีบำรุงเมือง

แบบฟอร์มตรวจตู้ฉีดน้ำดับเพลิง (Fire Hose Cabinet)

ชั้น 9 ประจำเดือน มิ.ย. ปี ๒๕๖๙

ลำดับ	รายละเอียด/รหัส เครื่องจักร	สถานที่ตั้ง	การตรวจสอบสภาพอุปกรณ์																	
			หัวฉีดน้ำ		สาย Hose Reel		โรลเก็บสาย		สภาพ วาล์ว		ฝาทองเหลือง		สภาพตู้		ขวาน		ถังดับเพลิง		ความสะอาด	หมายเหตุ
			ปกติ	ไม่ปกติ	ปกติ	ไม่ปกติ	ปกติ	ไม่ปกติ	ปกติ	ไม่ปกติ	มี	ไม่มี	ปกติ	ไม่ปกติ	ปกติ	ไม่ปกติ	ปกติ	ไม่ปกติ		
1	FHC-9-1	หน้าลิฟต์ E	✓		✓		✓		✓		✓		✓		✓		✓			
2	FHC-9-2	ข้างประตูหนีไฟ ST 3	✓		✓		✓		✓		✓		✓		✓		✓			
3	FHC-9-3	หน้าเคาน์เตอร์ Ward 9B	✓		✓		✓		✓		✓		✓		✓		✓			
4	FHC-9-4	ข้างบันไดกลาง	✓		✓		✓		✓		✓		✓		✓		✓			
5	FHC-9-5	หน้าประตูหนีไฟ ST 11	✓		✓		✓		✓		✓		✓		✓		✓			
6	FHC-9-6	ข้างประตูหนีไฟ ST 6	✓		✓		✓		✓		✓		✓		✓		✓			

หมายเหตุ

เพิ่มเติม

- กรณีเดรนน้ำออกจากตู้ ให้ใช้สายผ้าเก่าสวมข้อต่อและทำการเดรน และประสาน OP ปิดเครื่อง Fire Pump ทุกครั้งที่ทดสอบ
- ตู้ฉีดน้ำดับเพลิงต้องอยู่ในพื้นที่มองเห็นชัดเจนและไม่มีสิ่งกีดขวาง
- สายฉีดต้องอยู่ในสภาพดี ไม่ชำรุด หรือหักงอ
- ตู้ฉีดน้ำดับเพลิงต้องไม่เป็นสนิม หรือผุกร่อน
- ต้องไม่มีสิ่งของอื่น ที่ไม่เกี่ยวข้องกับการดับเพลิงอยู่ในตู้
- หากพบสิ่งผิดปกติ ให้[redacted]เพิ่มเติม

ผู้ตรวจสอบ : [redacted] 1-6-69

หัวหน้าชุด : [redacted] 1-6-69

หัวหน้าทีม : [redacted]

ธนบุรีบำรุงเมือง

แบบฟอร์มตรวจตู้ฉีดน้ำดับเพลิง (Fire Hose Cabinet)

ชั้น 11 ประจำเดือน มิ.ย. ปี ๒๕๖๙

ลำดับ	รายละเอียด/รหัสเครื่องจักร	สถานที่ตั้ง	การตรวจสอบสภาพอุปกรณ์																	
			หัวฉีดน้ำ		สาย Hose Reel		โรลเก็บสาย		สภาพ วาล์ว		ฝาทองเหลือง		สภาพตู้		ขวาน		ถังดับเพลิง		ความสะอาด	หมายเหตุ
			ปกติ	ไม่ปกติ	ปกติ	ไม่ปกติ	ปกติ	ไม่ปกติ	ปกติ	ไม่ปกติ	มี	ไม่มี	ปกติ	ไม่ปกติ	ปกติ	ไม่ปกติ	ปกติ	ไม่ปกติ		
1	FHC-11-1	หน้าลิฟต์ E	✓		✓		✓		✓		✓		✓		✓		✓			
2	FHC-11-2	ข้างประตูหนีไฟ ST 3	✓		✓		✓		✓		✓		✓		✓		✓			
3	FHC-11-3	หน้าเคาน์เตอร์ Ward 11B	✓		✓		✓		✓		✓		✓		✓		✓			
4	FHC-11-4	ข้างบันไดกลาง	✓		✓		✓		✓		✓		✓		✓		✓			
5	FHC-11-5	หน้าประตูหนีไฟ ST 11	✓		✓		✓		✓		✓		✓		✓		✓			
6	FHC-11-6	ข้างประตูหนีไฟ ST 6	✓		✓		✓		✓		✓		✓		✓		✓			

หมายเหตุ

เพิ่มเติม

- กรณีเดรนน้ำออกจากตู้ ให้ใช้สายผ้าเก่าสวมข้อต่อและทำการเดรน และประสาน OP ปิดเครื่อง Fire Pump ทุกครั้งที่ทดสอบ
- ตู้ฉีดน้ำดับเพลิงต้องอยู่ในพื้นที่มองเห็นชัดเจนและไม่มีสิ่งกีดขวาง
- สายฉีดต้องอยู่ในสภาพดี ไม่ชำรุด หรือหักงอ
- ตู้ฉีดน้ำดับเพลิงต้องไม่เป็นสนิม หรือผุกร่อน
- ต้องไม่มีสิ่งของอื่น ที่ไม่เกี่ยวข้องกับการดับเพลิงอยู่ในตู้
- หากพบสิ่งผิดปกติ ให้ลงข้อมูลในหมาย[redacted]

ผู้ตรวจสอบ : [redacted] 1-6-69

หัวหน้าชุด : [redacted] 1-6-69

หัวหน้าทีม : [redacted]

ธนบุรีบำรุงเมือง

แบบฟอร์มตรวจตู้ฉีดน้ำดับเพลิง (Fire Hose Cabinet)

ชั้น 8 ประจำเดือน มิ.ย. ปี ๒๕๖๙

ลำดับ	รายละเอียด/รหัส เครื่องจักร	สถานที่ตั้ง	การตรวจสอบสภาพอุปกรณ์																	
			หัวฉีดน้ำ		สาย Hose Reel		โรลเก็บสาย		สภาพ วาล์ว		ฝาทองเหลือง		สภาพตู้		ขวาน		ถังดับเพลิง		ความสะอาด	หมายเหตุ
			ปกติ	ไม่ปกติ	ปกติ	ไม่ปกติ	ปกติ	ไม่ปกติ	ปกติ	ไม่ปกติ	มี	ไม่มี	ปกติ	ไม่ปกติ	ปกติ	ไม่ปกติ	ปกติ	ไม่ปกติ		
1	FHC-8-1	หน้าลิฟต์ E	✓		✓		✓		✓		✓		✓		✓		✓			
2	FHC-8-2	ข้างประตูหนีไฟ ST 3	✓		✓		✓		✓		✓		✓		✓		✓			
3	FHC-8-3	ข้างห้องผ้าสะอาด	✓		✓		✓		✓		✓		✓		✓		✓			
4	FHC-8-4	ข้างประตูหนีไฟ ST 11	✓		✓		✓		✓		✓		✓		✓		✓			
5	FHC-8-5	หน้าลิฟต์ A	✓		✓		✓		✓		✓		✓		✓		✓			
6	FHC-8-6	หน้าทางเดินไปห้องไฟฟ้า	✓		✓		✓		✓		✓		✓		✓		✓			

หมายเหตุ

เพิ่มเติม

- กรณีเดรนน้ำออกจากตู้ ให้ใช้สายผ้าเก่าสวมข้อต่อและทำการเดรน และประสาน OP ปิดเครื่อง Fire Pump ทุกครั้งที่ทดสอบ
- ตู้ฉีดน้ำดับเพลิงต้องอยู่ในพื้นที่มองเห็นชัดเจนและไม่มีสิ่งกีดขวาง
- สายฉีดต้องอยู่ในสภาพดี ไม่ชำรุด หรือหักงอ
- ตู้ฉีดน้ำดับเพลิงต้องไม่เป็นสนิม หรือผุกร่อน
- ต้องไม่มีสิ่งของอื่น ที่ไม่เกี่ยวข้องกับการดับเพลิงอยู่ในตู้
- หากพบสิ่งผิดปกติ ให้ลงข้อมูลในหมายเหตุเพิ่มเติม

ธนบุรีบำรุงเมือง

แบบฟอร์มตรวจตู้ฉีดน้ำดับเพลิง (Fire Hose Cabinet)

ชั้น 10 ประจำเดือน มิ.ย. ปี ๒๕๖๙

ลำดับ	รายละเอียด/รหัส เครื่องจักร	สถานที่ตั้ง	การตรวจสอบสภาพอุปกรณ์																	
			หัวฉีดน้ำ		สาย Hose Reel		โรลเก็บสาย		สภาพ วาล์ว		ฝาทองเหลือง		สภาพตู้		ขวาน		ถังดับเพลิง		ความสะอาด	หมายเหตุ
			ปกติ	ไม่ปกติ	ปกติ	ไม่ปกติ	ปกติ	ไม่ปกติ	ปกติ	ไม่ปกติ	มี	ไม่มี	ปกติ	ไม่ปกติ	ปกติ	ไม่ปกติ	ปกติ	ไม่ปกติ		
1	FHC-10-1	หน้าลิฟต์ E	✓		✓		✓		✓		✓		✓		✓		✓			
2	FHC-10-2	ข้างประตูหนีไฟ ST 3	✓		✓		✓		✓		✓		✓		✓		✓			
3	FHC-10-3	หน้าเคาน์เตอร์ Ward 10B	✓		✓		✓		✓		✓		✓		✓		✓			
4	FHC-10-4	ข้างบันไดกลาง	✓		✓		✓		✓		✓		✓		✓		✓			
5	FHC-10-5	หน้าประตูหนีไฟ ST 11	✓		✓		✓		✓		✓		✓		✓		✓			
6	FHC-10-6	ข้างประตูหนีไฟ ST 6	✓		✓		✓		✓		✓		✓		✓		✓			

หมายเหตุ

เพิ่มเติม

- กรณีเดรนน้ำออกจากตู้ ให้ใช้สายผ้าเก่าสวมข้อต่อและทำการเดรน และประสาน OP ปิดเครื่อง Fire Pump ทุกครั้งที่ทดสอบ
- ตู้ฉีดน้ำดับเพลิงต้องอยู่ในพื้นที่มองเห็นชัดเจนและไม่มีสิ่งกีดขวาง
- สายฉีดต้องอยู่ในสภาพดี ไม่ชำรุด หรือหักงอ
- ตู้ฉีดน้ำดับเพลิงต้องไม่เป็นสนิม หรือผุกร่อน
- ต้องไม่มีสิ่งของอื่น ที่ไม่เกี่ยวข้องกับการดับเพลิงอยู่ในตู้
- หากพบสิ่ง[redacted]หมายเหตุเพิ่มเติม

ผู้ตรวจสอบ : [redacted] 1-6-69

หัวหน้าชุด : [redacted] 1-6-69

หัวหน้าทีม : [redacted]

แบบฟอร์มตรวจตู้ฉีดน้ำดับเพลิง (Fire Hose Cabinet)

ชั้น 5 ประจำเดือน มิ.ย. ปี ๒๕๖๗

ลำดับ	รายละเอียด/รหัส เครื่องจักร	สถานที่ตั้ง	หัวฉีดน้ำ ปกติ	หัวฉีดน้ำ ไม่ปกติ	สาย Hose Reel ปกติ	สาย Hose Reel ไม่ปกติ	โรลเก็บสาย ปกติ	โรลเก็บสาย ไม่ปกติ	สภาพ วาล์ว ปกติ	สภาพ วาล์ว ไม่ปกติ	ฝาทองเหลือง มี	ฝาทองเหลือง ไม่มี	สภาพตู้ ปกติ	สภาพตู้ ไม่ปกติ	ขวาน ปกติ	ขวาน ไม่ปกติ	ถังดับเพลิง ปกติ	ถังดับเพลิง ไม่ปกติ	ความสะอาด	หมายเหตุ
1	FHC-5-1	หน้าลิฟต์ E	✓		✓		✓		✓		✓		✓		✓		✓			
2	FHC-5-2	ข้างประตูหนีไฟ ST 3	✓		✓		✓		✓		✓		✓		✓		✓			
3	FHC-5-3	ด้านหลังแผนก THG	✓		✓		✓		✓		✓		✓		✓		✓			
4	FHC-5-4	หน้าห้องระบบแก๊สทางการแพทย์	✓		✓		✓		✓		✓		✓		✓		✓			
5	FHC-5-5	ข้างทางเข้าประตู THG	✓		✓		✓		✓		✓		✓		✓		✓			
6	FHC-5-6	ข้างห้องไฟฟ้า	✓		✓		✓		✓		✓		✓		✓		✓			

หมายเหตุ

- กรณีเดรนน้ำออกจากตู้ ให้ใช้สายผ้าใบสวมข้อต่อและทำการเดรน และประสาน OP ปิดเครื่อง Fire Pump ทุกครั้งที่ทดสอบ
- ตู้ฉีดน้ำดับเพลิงต้องอยู่ในที่มองเห็นชัดเจนและไม่มีสิ่งกีดขวาง
- สายฉีดต้องอยู่ในสภาพดี ไม่ชำรุด หรือหักงอ
- ตู้ฉีดน้ำดับเพลิงต้องไม่เป็นสนิม หรือผุกร่อน
- ต้องไม่มีสิ่งของอื่น ที่ไม่เกี่ยวข้องกับการดับเพลิงอยู่ในตู้
- หากพบสิ่งผิดปกติ ให้ลงข้อมูลในหมายเหตุเพิ่มเติม

เพิ่มเติม

แบบฟอร์มตรวจตู้ฉีดน้ำดับเพลิง (Fire Hose Cabinet)

ชั้น 7 ประจำเดือน มิ.ย. ปี ๒๕๖๗

ลำดับ	รายละเอียด/รหัส เครื่องจักร	สถานที่ตั้ง	หัวฉีดน้ำ ปกติ	หัวฉีดน้ำ ไม่ปกติ	สาย Hose Reel ปกติ	สาย Hose Reel ไม่ปกติ	โรลเก็บสาย ปกติ	โรลเก็บสาย ไม่ปกติ	สภาพ วาล์ว ปกติ	สภาพ วาล์ว ไม่ปกติ	ฝาทองเหลือง มี	ฝาทองเหลือง ไม่มี	สภาพตู้ ปกติ	สภาพตู้ ไม่ปกติ	ขวาน ปกติ	ขวาน ไม่ปกติ	ถังดับเพลิง ปกติ	ถังดับเพลิง ไม่ปกติ	ความสะอาด	หมายเหตุ
1	FHC-7-1	หน้าลิฟต์ E	✓		✓		✓		✓		✓		✓		✓		✓			
2	FHC-7-2	ข้างประตูหนีไฟ ST 3	✓		✓		✓		✓		✓		✓		✓		✓			
3	FHC-7-3	ในแผนก IT	✓		✓		✓		✓		✓		✓		✓		✓			
4	FHC-7-4	ข้างที่ชาร์จรถไฟฟ้า	✓		✓		✓		✓		✓		✓		✓		✓			
5	FHC-7-5	หน้าลิฟต์ A	✓		✓		✓		✓		✓		✓		✓		✓			
6	FHC-7-6	ข้างห้องไฟฟ้า	✓		✓		✓		✓		✓		✓		✓		✓			

หมายเหตุ

- กรณีเดรนน้ำออกจากตู้ ให้ใช้สายผ้าใบสวมข้อต่อและทำการเดรน และประสาน OP ปิดเครื่อง Fire Pump ทุกครั้งที่ทดสอบ
- ตู้ฉีดน้ำดับเพลิงต้องอยู่ในที่มองเห็นชัดเจนและไม่มีสิ่งกีดขวาง
- สายฉีดต้องอยู่ในสภาพดี ไม่ชำรุด หรือหักงอ
- ตู้ฉีดน้ำดับเพลิงต้องไม่เป็นสนิม หรือผุกร่อน
- ต้องไม่มีสิ่งของอื่น ที่ไม่เกี่ยวข้องกับการดับเพลิงอยู่ในตู้
- หากพบสิ่งผิดปกติ ให้ลงข้อมูลในหมายเหตุเพิ่มเติม

เพิ่มเติม

แบบฟอร์มตรวจตู้ฉีดน้ำดับเพลิง (Fire Hose Cabinet)

ชั้น 4 ประจำเดือน มิ.ย. ปี ๒๕๖๗

ลำดับ	รายละเอียด/รหัส เครื่องจักร	สถานที่ตั้ง	หัวฉีดน้ำ ปกติ	หัวฉีดน้ำ ไม่ปกติ	สาย Hose Reel ปกติ	สาย Hose Reel ไม่ปกติ	โรลเก็บสาย ปกติ	โรลเก็บสาย ไม่ปกติ	สภาพ วาล์ว ปกติ	สภาพ วาล์ว ไม่ปกติ	ฝาทองเหลือง มี	ฝาทองเหลือง ไม่มี	สภาพตู้ ปกติ	สภาพตู้ ไม่ปกติ	ขวาน ปกติ	ขวาน ไม่ปกติ	ถังดับเพลิง ปกติ	ถังดับเพลิง ไม่ปกติ	ความสะอาด	หมายเหตุ
1	FHC-4-1	หน้าลิฟต์ E	✓		✓		✓		✓		✓		✓		✓		✓			
2	FHC-4-2	ข้างประตูหนีไฟ ST 3	✓		✓		✓		✓		✓		✓		✓		✓			
3	FHC-4-3	หน้าลิฟต์ D	✓		✓		✓		✓		✓		✓		✓		✓			
4	FHC-4-4	ในแผนก OR	✓		✓		✓		✓		✓		✓		✓		✓			
5	FHC-4-5	หน้าลิฟต์ B	✓		✓		✓		✓		✓		✓		✓		✓			
6	FHC-4-6	หน้าประตูหนีไฟ ST 6	✓		✓		✓		✓		✓		✓		✓		✓			

หมายเหตุ

- กรณีเดรนน้ำออกจากตู้ ให้ใช้สายผ้าใบสวมข้อต่อและทำการเดรน และประสาน OP ปิดเครื่อง Fire Pump ทุกครั้งที่ทดสอบ
- ตู้ฉีดน้ำดับเพลิงต้องอยู่ในที่มองเห็นชัดเจนและไม่มีสิ่งกีดขวาง
- สายฉีดต้องอยู่ในสภาพดี ไม่ชำรุด หรือหักงอ
- ตู้ฉีดน้ำดับเพลิงต้องไม่เป็นสนิม หรือผุกร่อน
- ต้องไม่มีสิ่งของอื่น ที่ไม่เกี่ยวข้องกับการดับเพลิงอยู่ในตู้
- หากพบสิ่งผิดปกติ ให้ลงข้อมูลในหมายเหตุเพิ่มเติม

เพิ่มเติม

แบบฟอร์มตรวจตู้ฉีดน้ำดับเพลิง (Fire Hose Cabinet)

ชั้น 6 ประจำเดือน มิ.ย. ปี ๒๕๖๗

ลำดับ	รายละเอียด/รหัส เครื่องจักร	สถานที่ตั้ง	หัวฉีดน้ำ ปกติ	หัวฉีดน้ำ ไม่ปกติ	สาย Hose Reel ปกติ	สาย Hose Reel ไม่ปกติ	โรลเก็บสาย ปกติ	โรลเก็บสาย ไม่ปกติ	สภาพ วาล์ว ปกติ	สภาพ วาล์ว ไม่ปกติ	ฝาทองเหลือง มี	ฝาทองเหลือง ไม่มี	สภาพตู้ ปกติ	สภาพตู้ ไม่ปกติ	ขวาน ปกติ	ขวาน ไม่ปกติ	ถังดับเพลิง ปกติ	ถังดับเพลิง ไม่ปกติ	ความสะอาด	หมายเหตุ
1	FHC-6-1	หน้าลิฟต์ E	✓		✓		✓		✓		✓		✓		✓		✓			
2	FHC-6-2	ข้างประตูหนีไฟ ST 3	✓		✓		✓		✓		✓		✓		✓		✓			
3	FHC-6-3	หลังประตูหนี ST 5	✓		✓		✓		✓		✓		✓		✓		✓			
4	FHC-6-4	ข้างที่ชาร์จรถไฟฟ้า	✓		✓		✓		✓		✓		✓		✓		✓			
5	FHC-6-5	หน้าลิฟต์ A	✓		✓		✓		✓		✓		✓		✓		✓			
6	FHC-6-6	ข้างห้องไฟฟ้า	✓		✓		✓		✓		✓		✓		✓		✓			

หมายเหตุ

- กรณีเดรนน้ำออกจากตู้ ให้ใช้สายผ้าใบสวมข้อต่อและทำการเดรน และประสาน OP ปิดเครื่อง Fire Pump ทุกครั้งที่ทดสอบ
- ตู้ฉีดน้ำดับเพลิงต้องอยู่ในที่มองเห็นชัดเจนและไม่มีสิ่งกีดขวาง
- สายฉีดต้องอยู่ในสภาพดี ไม่ชำรุด หรือหักงอ
- ตู้ฉีดน้ำดับเพลิงต้องไม่เป็นสนิม หรือผุกร่อน
- ต้องไม่มีสิ่งของอื่น ที่ไม่เกี่ยวข้องกับการดับเพลิงอยู่ในตู้
- หากพบสิ่งผิดปกติ ให้ลงข้อมูลในหมายเหตุเพิ่มเติม

เพิ่มเติม

ธนบุรี ปทุมธานี

แบบฟอร์มตรวจตู้ฉีดน้ำดับเพลิง (Fire Hose Cabinet)

ชั้น 1 ประจำเดือน มิ.ย. ปี 2569

ลำดับ	รายละเอียด/รหัสเครื่องจักร	สถานที่ตั้ง	หัวฉีดน้ำ ปกติ	หัวฉีดน้ำ ไม่ปกติ	สาย Hose Reel ปกติ	สาย Hose Reel ไม่ปกติ	ไว้เก็บสาย ปกติ	ไว้เก็บสาย ไม่ปกติ	สภาพวาล์ว ปกติ	สภาพวาล์ว ไม่ปกติ	ฝาทองเหลือง มี	ฝาทองเหลือง ไม่มี	สภาพตู้ ปกติ	สภาพตู้ ไม่ปกติ	ขวาน ปกติ	ขวาน ไม่ปกติ	ถังดับเพลิง ปกติ	ถังดับเพลิง ไม่ปกติ	ความสะอาด	หมายเหตุ
1	FHC-1-1	หน้าลิฟต์ E	✓		✓		✓		✓		✓		✓		✓		✓			
2	FHC-1-2	ข้างประตูหนีไฟ ST 3	✓		✓		✓		✓		✓		✓		✓		✓			
3	FHC-1-3	ข้างลิฟต์ D	✓		✓		✓		✓		✓		✓		✓		✓			
4	FHC-1-4	ด้านในแผนก ER ใหม่	✓		✓		✓		✓		✓		✓		✓		✓			
5	FHC-1-5	ทางเดินไปห้องน้ำ	✓		✓		✓		✓		✓		✓		✓		✓			
6	FHC-1-6	ทางเข้าในแผนก Porter	✓		✓		✓		✓		✓		✓		✓		✓			

หมายเหตุ
- กรณีทดสอบน้ำออกจากตู้ ให้ใช้สายดับเพลิงสวมข้อต่อและทำการทดสอบ และประสาน OP ปิดเครื่อง Fire Pump ทุกครั้งที่ทดสอบ
- ตู้ฉีดน้ำดับเพลิงต้องอยู่ในที่มองเห็นชัดเจนและไม่มีสิ่งกีดขวาง
- สายฉีดต้องอยู่ในสภาพดี ไม่ชำรุด หรือรั่วซึม
- ตู้ฉีดน้ำดับเพลิงต้องไม่เป็นสนิม หรือผุกร่อน
- ต้องไม่มีสิ่งของอื่น ที่ไม่เกี่ยวข้องกับการดับเพลิงอยู่ในตู้
- หากพบสิ่งผิดปกติ ให้ลงข้อมูลในหมายเหตุเพิ่มเติม

เพิ่มเติม

ผู้ตรวจสอบ : [redacted] ( ) 1/6/69

หัวหน้าชุด : [redacted] ( ) 1/6/69

หัวหน้าทีม : [redacted]

ธนบุรี ปทุมธานี

แบบฟอร์มตรวจตู้ฉีดน้ำดับเพลิง (Fire Hose Cabinet)

ชั้น 3 ประจำเดือน มิ.ย. ปี 2569

ลำดับ	รายละเอียด/รหัสเครื่องจักร	สถานที่ตั้ง	หัวฉีดน้ำ ปกติ	หัวฉีดน้ำ ไม่ปกติ	สาย Hose Reel ปกติ	สาย Hose Reel ไม่ปกติ	ไว้เก็บสาย ปกติ	ไว้เก็บสาย ไม่ปกติ	สภาพวาล์ว ปกติ	สภาพวาล์ว ไม่ปกติ	ฝาทองเหลือง มี	ฝาทองเหลือง ไม่มี	สภาพตู้ ปกติ	สภาพตู้ ไม่ปกติ	ขวาน ปกติ	ขวาน ไม่ปกติ	ถังดับเพลิง ปกติ	ถังดับเพลิง ไม่ปกติ	ความสะอาด	หมายเหตุ
1	FHC-3-1	หน้าลิฟต์ E	✓		✓		✓		✓		✓		✓		✓		✓			
2	FHC-3-2	ข้างประตูหนีไฟ ST 3	✓		✓		✓		✓		✓		✓		✓		✓			
3	FHC-3-3	ด้านหลังประตู ST 5	✓		✓		✓		✓		✓		✓		✓		✓			
4	FHC-3-4	ข้างห้องตรวจ GI	✓		✓		✓		✓		✓		✓		✓		✓			
5	FHC-3-5	หน้าลิฟต์ B	✓		✓		✓		✓		✓		✓		✓		✓			
6	FHC-3-6	หน้าประตูหนีไฟ ST 6	✓		✓		✓		✓		✓		✓		✓		✓			

หมายเหตุ
- กรณีทดสอบน้ำออกจากตู้ ให้ใช้สายดับเพลิงสวมข้อต่อและทำการทดสอบ และประสาน OP ปิดเครื่อง Fire Pump ทุกครั้งที่ทดสอบ
- ตู้ฉีดน้ำดับเพลิงต้องอยู่ในที่มองเห็นชัดเจนและไม่มีสิ่งกีดขวาง
- สายฉีดต้องอยู่ในสภาพดี ไม่ชำรุด หรือรั่วซึม
- ตู้ฉีดน้ำดับเพลิงต้องไม่เป็นสนิม หรือผุกร่อน
- ต้องไม่มีสิ่งของอื่น ที่ไม่เกี่ยวข้องกับการดับเพลิงอยู่ในตู้
- หากพบสิ่งผิดปกติ ให้ลงข้อมูลในหมายเหตุเพิ่มเติม

เพิ่มเติม

ผู้ตรวจสอบ : [redacted] ( ) 1/6/69

หัวหน้าชุด : [redacted] ( ) 1/6/69

หัวหน้าทีม : [redacted]

ธนบุรี ปทุมธานี

แบบฟอร์มตรวจตู้ฉีดน้ำดับเพลิง (Fire Hose Cabinet)

ชั้น B4 ประจำเดือน มิ.ย. ปี 2569

ลำดับ	รายละเอียด/รหัสเครื่องจักร	สถานที่ตั้ง	หัวฉีดน้ำ ปกติ	หัวฉีดน้ำ ไม่ปกติ	สาย Hose Reel ปกติ	สาย Hose Reel ไม่ปกติ	ไว้เก็บสาย ปกติ	ไว้เก็บสาย ไม่ปกติ	สภาพวาล์ว ปกติ	สภาพวาล์ว ไม่ปกติ	ฝาทองเหลือง มี	ฝาทองเหลือง ไม่มี	สภาพตู้ ปกติ	สภาพตู้ ไม่ปกติ	ขวาน ปกติ	ขวาน ไม่ปกติ	ถังดับเพลิง ปกติ	ถังดับเพลิง ไม่ปกติ	ความสะอาด	หมายเหตุ
1	FHC-B4-1	หน้าลิฟต์ E	✓		✓		✓		✓		✓		✓		✓		✓			
2	FHC-B4-2	ข้างประตูหนีไฟ ST 3	✓		✓		✓		✓		✓		✓		✓		✓			
3	FHC-B4-3	ด้านหลังประตูหนีไฟ ST 5	✓		✓		✓		✓		✓		✓		✓		✓			
4	FHC-B4-4	ข้างประตูหนีไฟ ST 4	✓		✓		✓		✓		✓		✓		✓		✓			
5	FHC-B4-5	ข้างห้องไฟฟ้า	✓		✓		✓		✓		✓		✓		✓		✓			

หมายเหตุ
- กรณีทดสอบน้ำออกจากตู้ ให้ใช้สายดับเพลิงสวมข้อต่อและทำการทดสอบ และประสาน OP ปิดเครื่อง Fire Pump ทุกครั้งที่ทดสอบ
- ตู้ฉีดน้ำดับเพลิงต้องอยู่ในที่มองเห็นชัดเจนและไม่มีสิ่งกีดขวาง
- สายฉีดต้องอยู่ในสภาพดี ไม่ชำรุด หรือรั่วซึม
- ตู้ฉีดน้ำดับเพลิงต้องไม่เป็นสนิม หรือผุกร่อน
- ต้องไม่มีสิ่งของอื่น ที่ไม่เกี่ยวข้องกับการดับเพลิงอยู่ในตู้
- หากพบสิ่งผิดปกติ ให้ลงข้อมูลในหมายเหตุเพิ่มเติม

เพิ่มเติม

ผู้ตรวจสอบ : [redacted] ( ) 1/6/69

หัวหน้าชุด : [redacted] ( ) 1/6/69

หัวหน้าทีม : [redacted] ( ) ....../....../......

ธนบุรี ปทุมธานี

แบบฟอร์มตรวจตู้ฉีดน้ำดับเพลิง (Fire Hose Cabinet)

ชั้น 2 ประจำเดือน มิ.ย. ปี 2569

ลำดับ	รายละเอียด/รหัสเครื่องจักร	สถานที่ตั้ง	หัวฉีดน้ำ ปกติ	หัวฉีดน้ำ ไม่ปกติ	สาย Hose Reel ปกติ	สาย Hose Reel ไม่ปกติ	ไว้เก็บสาย ปกติ	ไว้เก็บสาย ไม่ปกติ	สภาพวาล์ว ปกติ	สภาพวาล์ว ไม่ปกติ	ฝาทองเหลือง มี	ฝาทองเหลือง ไม่มี	สภาพตู้ ปกติ	สภาพตู้ ไม่ปกติ	ขวาน ปกติ	ขวาน ไม่ปกติ	ถังดับเพลิง ปกติ	ถังดับเพลิง ไม่ปกติ	ความสะอาด	หมายเหตุ
1	FHC-2-1	หน้าลิฟต์ E	✓		✓		✓		✓		✓		✓		✓		✓			
2	FHC-2-2	ข้างประตูหนีไฟ ST 3	✓		✓		✓		✓		✓		✓		✓		✓			
3	FHC-2-3	ด้านหลังประตู ST 5	✓		✓		✓		✓		✓		✓		✓		✓			
4	FHC-2-4	ข้างเคาน์เตอร์ ศัลยกรรม	✓		✓		✓		✓		✓		✓		✓		✓			
5	FHC-2-5	ทางเข้าห้องAHU	✓		✓		✓		✓		✓		✓		✓		✓			
6	FHC-2-6	ข้างประตูหนีไฟ ST 6	✓		✓		✓		✓		✓		✓		✓		✓			

หมายเหตุ
- กรณีทดสอบน้ำออกจากตู้ ให้ใช้สายดับเพลิงสวมข้อต่อและทำการทดสอบ และประสาน OP ปิดเครื่อง Fire Pump ทุกครั้งที่ทดสอบ
- ตู้ฉีดน้ำดับเพลิงต้องอยู่ในที่มองเห็นชัดเจนและไม่มีสิ่งกีดขวาง
- สายฉีดต้องอยู่ในสภาพดี ไม่ชำรุด หรือรั่วซึม
- ตู้ฉีดน้ำดับเพลิงต้องไม่เป็นสนิม หรือผุกร่อน
- ต้องไม่มีสิ่งของอื่น ที่ไม่เกี่ยวข้องกับการดับเพลิงอยู่ในตู้
- หากพบสิ่งผิดปกติ ให้ลงข้อมูลในหมายเหตุเพิ่มเติม

เพิ่มเติม

ผู้ตรวจสอบ : [redacted] ( ) 1/6/69

หัวหน้าชุด : [redacted] ( ) 1/6/69

หัวหน้าทีม : [redacted] ( ) ....../....../......

แบบฟอร์มตรวจตู้ฉีดน้ำดับเพลิง (Fire Hose Cabinet)

ชั้น 10 ประจำเดือน มิ.ย. ปี 2569

ลำดับ	รายละเอียด/รหัสเครื่องจักร	สถานที่ตั้ง	การตรวจสอบสภาพอุปกรณ์																	หมายเหตุ
			หัวฉีดน้ำ		สาย Hose Reel		โลว์เก็บสาย		สภาพ วาล์ว		ค่าของเหลือง		สภาพตู้		ขวาน		ถังดับเพลิง		ความสะอาด	
			ปกติ	ไม่ปกติ	ปกติ	ไม่ปกติ	ปกติ	ไม่ปกติ	ปกติ	ไม่ปกติ	มี	ไม่มี	ปกติ	ไม่ปกติ	ปกติ	ไม่ปกติ	ปกติ	ไม่ปกติ		
1	FHC-B5-1	หน้าลิฟต์ E	✓		✓		✓		✓		✓		✓		✓		✓			
2	FHC-B5-2	ข้างประตูหนีไฟ ST 3	✓		✓		✓		✓		✓		✓		✓		✓			
3	FHC-B5-3	ข้างห้องแทงก์น้ำ	✓		✓		✓		✓		✓		✓		✓		✓			
4	FHC-B5-4	ข้างประตูหนีไฟ ST 4	✓		✓		✓		✓		✓		✓		✓		✓			
5	FHC-B5-5	ข้างห้องไฟฟ้า	✓		✓		✓		✓		✓		✓		✓		✓			

หมายเหตุ

- กรณีตรวนน้ำออกจากตู้ ให้ใช้สายผ้าเก่าสามข้อต่อและทำการเดรน และประสาน OP ปิดเครื่อง Fire Pump ทุกครั้งที่ทดสอบ
- ตู้ฉีดน้ำดับเพลิงต้องอยู่ในที่มองเห็นชัดเจนและไม่มีสิ่งกีดขวาง
- สายฉีดต้องอยู่ในสภาพดี ไม่ชำรุด หรือหักงอ
- ตู้ฉีดน้ำดับเพลิงต้องไม่เป็นสนิม หรือผุกร่อน
- ต้องไม่มีสิ่งของอื่น ที่ไม่เกี่ยวข้องกับการดับเพลิงอยู่ในตู้
- หากพบสิ่งผิดปกติ ให้ลงข้อมูลใน[redacted]

เพิ่มเติม

ผู้ตรวจสอบ : [redacted]
(.......)
1.6.69

หัวหน้าชุด : [redacted]
(.......)
1.6.69

หัวหน้าทีม : [redacted]
(.......)

แบบฟอร์มตรวจสอบถังดับเพลิง โรงพยาบาลธนบุรี บำรุงเมือง

ถังดับเพลิงภายในตู้ FHC / วางพื้น : ชั้น .... ประจำเดือน.................. ปี..................

ลำดับ	Code / รหัส	ขนาดถังดับเพลิง (ปอนด์)	สถานที่ตั้ง	การตรวจเช็ค สลัก,คันบีบ		สายฉีด		สภาพตัวถัง		ระดับน้ำยา		หมายเหตุ
				ปกติ	ชำรุด	ปกติ	ชำรุด	ปกติ	ชำรุด	ปกติ	ไม่ปกติ	
1												
2												
3												
4												
5												
6												
7												
8												
9												
10												
11												
12												

ถังดับเพลิงชนิด CO2 : ชั้น .... ประจำเดือน ม.ค ปี 2569

ลำดับ	Code / รหัส	ขนาดถังดับเพลิง (ปอนด์)	สถานที่ตั้ง	การตรวจเช็ค สลัก,คันบีบ		สายฉีด		สภาพตัวถัง		น้ำหนักถัง			หมายเหตุ
				ปกติ	ชำรุด	ปกติ	ชำรุด	ปกติ	ชำรุด	น้ำหนักถัง	ปกติ	ไม่ปกติ	
	THB-CO2-Rooftop-1	10	หน้าประตูหนีไฟ ST 1	✓		✓		✓			✓		
	THB-CO2-Rooftop-2	10	หน้าประตูหนีไฟ ST 3	✓		✓		✓			✓		
	THB-CO2-Rooftop-3	10	หน้าประตูหนีไฟ ST 5	✓		✓		✓			✓		
	THB-CO2-Rooftop-4	10	หน้าประตูหนีไฟ ST 6	✓		✓		✓			✓		

หมายเหตุ : การตรวจสอบถังดับเพลิงเคมีทุกครั้งจะต้องตรวจเช็ค
1.เกจแสดงระดับน้ำยาเคมี เข็มจะต้องอยู่ช่วงปกติพื้นที่สีเขียว
2.สลักและคันบีบ พร้อมที่ล็อคถังดับเพลิงอยู่ในสภาพเรียบร้อยหรือไม่
3.สภาพของสายฉีดดับเพลิงมีรอยแตกหรือชำรุด และมีการอุดตันของสายฉีดหรือไม่
4.ตัวถังดับเพลิงต้องอยู่ในสภาพไม่บุบหรือเป็นสนิม มองเห็นชัดเจนและไม่มีสิ่งกีดขวาง
5.ถังดับเพลิง Co2 ต้องทำการชั่งน้ำหนักในการตรวจสอบ น้ำหนักถังดับเพลิง =10 ก.ก
*** น้ำหนักลดลงได้ไม่เกิน 10 % (1 ปอนด์ = 2.2 k.g.)
** แจกแจงรายละเอียดทุกครั้งถ้าถังดับเพลิงเคมีผิดปกติ

เพิ่มเติม :

ผู้ตรวจสอบ : [redacted] ( ) วันที่ 1 / 1 / 69
ผู้ทบทวน : ( ) วันที่ ...... / ...... / ......
หัวหน้าทีม : [redacted] ( ) วันที่ ...... / ...... / ......

แบบฟอร์มตรวจสอบถังดับเพลิง โรงพยาบาลธนบุรี บำรุงเมือง

ถังดับเพลิงภายในตู้ FHC / วางพื้น : ชั้น .... ประจำเดือน ม.ค ปี 2569

ลำดับ	Code / รหัส	ขนาดถังดับเพลิง (ปอนด์)	สถานที่ตั้ง	การตรวจเช็ค สลัก,คันบีบ		สายฉีด		สภาพตัวถัง		ระดับน้ำยา		หมายเหตุ
				ปกติ	ชำรุด	ปกติ	ชำรุด	ปกติ	ชำรุด	ปกติ	ไม่ปกติ	
	THB-FHC-LP-11-1	10	ในตู้ FHC-11- 1	✓		✓		✓		✓		
	THB-FHC-LP-11-2	10	ในตู้ FHC-11- 2	✓		✓		✓		✓		
	THB-FHC-LP-11-3	10	ในตู้ FHC-11- 3	✓		✓		✓		✓		
	THB-FHC-LP-11-4	10	ในตู้ FHC-11- 4	✓		✓		✓		✓		
	THB-FHC-LP-11-5	10	ในตู้ FHC-11- 5	✓		✓		✓		✓		
	THB-FHC-LP-11-6	10	ในตู้ FHC-11- 6	✓		✓		✓		✓		

ถังดับเพลิงชนิด CO2 : ชั้น .... ประจำเดือน.................. ปี..................

ลำดับ	Code / รหัส	ขนาดถังดับเพลิง (ปอนด์)	สถานที่ตั้ง	การตรวจเช็ค สลัก,คันบีบ		สายฉีด		สภาพตัวถัง		น้ำหนักถัง			หมายเหตุ
				ปกติ	ชำรุด	ปกติ	ชำรุด	ปกติ	ชำรุด	น้ำหนักถัง	ปกติ	ไม่ปกติ	
	THB-CO2-11-1	10	หน้าเคาน์เตอร์ Ward 11A	✓		✓		✓			✓		
	THB-CO2-11-2	10	ในห้อง Day Room	✓		✓		✓			✓		
	THB-CO2-11-3	10	หน้าเคาน์เตอร์ Ward 11B	✓		✓		✓			✓		
	THB-CO2-11-4	10	ในเคาน์เตอร์ Ward 11C	✓		✓		✓			✓		
	THB-CO2-11-5	10	หน้าประตูเก็บอุปกรณ์การแพทย์	✓		✓		✓			✓		
	THB-CO2-11-6	10	บันไดกลาง	✓		✓		✓			✓		

หมายเหตุ : การตรวจสอบถังดับเพลิงเคมีทุกครั้งจะต้องตรวจเช็ค
1.เกจแสดงระดับน้ำยาเคมี เข็มจะต้องอยู่ช่วงปกติพื้นที่สีเขียว
2.สลักและคันบีบ พร้อมที่ล็อคถังดับเพลิงอยู่ในสภาพเรียบร้อยหรือไม่
3.สภาพของสายฉีดดับเพลิงมีรอยแตกหรือชำรุด และมีการอุดตันของสายฉีดหรือไม่
4.ตัวถังดับเพลิงต้องอยู่ในสภาพไม่บุบหรือเป็นสนิม มองเห็นชัดเจนและไม่มีสิ่งกีดขวาง
5.ถังดับเพลิง Co2 ต้องทำการชั่งน้ำหนักในการตรวจสอบ น้ำหนักถังดับเพลิง =10 ก.ก
*** น้ำหนักลดลงได้ไม่เกิน 10 % (1 ปอนด์ = 2.2 k.g.)
** แจกแจงรายละเอียดทุกครั้งถ้าถังดับเพลิงเคมีผิดปกติ

เพิ่มเติม :

ผู้ตรวจสอบ : [redacted] ( ) วันที่ 1 / 01 / 69
ผู้ทบทวน : ( ) วันที่ ...... / ...... / ......
หัวหน้าทีม [redacted] วันที่ ...... / ...... / ......

แบบฟอร์มตรวจสอบถังดับเพลิง โรงพยาบาลธนบุรี บำรุงเมือง

ถังดับเพลิงภายในตู้ FHC / วางพื้น : ชั้น .... ประจำเดือน ม.ค ปี 2569

ลำดับ	Code / รหัส	ขนาดถังดับเพลิง (ปอนด์)	สถานที่ตั้ง	การตรวจเช็ค สลัก,คันบีบ		สายฉีด		สภาพตัวถัง		ระดับน้ำยา		หมายเหตุ
				ปกติ	ชำรุด	ปกติ	ชำรุด	ปกติ	ชำรุด	ปกติ	ไม่ปกติ	
	THB-FHC-LP-10-1	10	ในตู้ FHC-10- 1	✓		✓		✓		✓		
	THB-FHC-LP-10-2	10	ในตู้ FHC-10- 2	✓		✓		✓		✓		
	THB-FHC-LP-10-3	10	ในตู้ FHC-10- 3	✓		✓		✓		✓		
	THB-FHC-LP-10-4	10	ในตู้ FHC-10- 4	✓		✓		✓		✓		
	THB-FHC-LP-10-5	10	ในตู้ FHC-10- 5	✓		✓		✓		✓		
	THB-FHC-LP-10-6	10	ในตู้ FHC-10- 6	✓		✓		✓		✓		
	THB-FABC-10-1	10	ในห้องซิลเลอร์	✓		✓		✓		✓		
	THB-FABC-10-2	10	ห้องนั่งเล่น Ward 10A	✓		✓		✓		✓		

ถังดับเพลิงชนิด CO2 : ชั้น .... ประจำเดือน.................. ปี..................

ลำดับ	Code / รหัส	ขนาดถังดับเพลิง (ปอนด์)	สถานที่ตั้ง	การตรวจเช็ค สลัก,คันบีบ		สายฉีด		สภาพตัวถัง		น้ำหนักถัง			หมายเหตุ
				ปกติ	ชำรุด	ปกติ	ชำรุด	ปกติ	ชำรุด	น้ำหนักถัง	ปกติ	ไม่ปกติ	
	THB-CO2-10-1	10	หน้าเคาน์เตอร์ Ward 10A	✓		✓		✓			✓		
	THB-CO2-10-2	10	หน้าเคาน์เตอร์ Ward 10B	✓		✓		✓			✓		
	THB-CO2-10-3	10	หน้าห้องไฟฟ้า	✓		✓		✓			✓		
	THB-CO2-10-4	10	หน้าห้องการเงินผู้ป่วยใน	✓		✓		✓			✓		
	THB-CO2-10-5	10	ทางเดิน Ward 10C	✓		✓		✓			✓		
	THB-CO2-10-6	10	บันไดกลาง	✓		✓		✓			✓		
	THB-CO2-10-7	10	ในห้องซิลเลอร์	✓		✓		✓			✓		

หมายเหตุ : การตรวจสอบถังดับเพลิงเคมีทุกครั้งจะต้องตรวจเช็ค
1.เกจแสดงระดับน้ำยาเคมี เข็มจะต้องอยู่ช่วงปกติพื้นที่สีเขียว
2.สลักและคันบีบ พร้อมที่ล็อคถังดับเพลิงอยู่ในสภาพเรียบร้อยหรือไม่
3.สภาพของสายฉีดดับเพลิงมีรอยแตกหรือชำรุด และมีการอุดตันของสายฉีดหรือไม่
4.ตัวถังดับเพลิงต้องอยู่ในสภาพไม่บุบหรือเป็นสนิม มองเห็นชัดเจนและไม่มีสิ่งกีดขวาง
5.ถังดับเพลิง Co2 ต้องทำการชั่งน้ำหนักในการตรวจสอบ น้ำหนักถังดับเพลิง =10 ก.ก
*** น้ำหนักลดลงได้ไม่เกิน 10 % (1 ปอนด์ = 2.2 k.g.)
** แจกแจงรายละเอียดทุกครั้งถ้าถังดับเพลิงเคมีผิดปกติ

เพิ่มเติม :

ผู้ตรวจสอบ : [redacted] ( ) วันที่ 01 / 1 / 69
ผู้ทบทวน : ( ) วันที่ ...... / ...... / ......
หัวหน้าทีม [redacted] วันที่ ...... / ...... / ......

แบบฟอร์มตรวจสอบถังดับเพลิง โรงพยาบาลธนบุรี บำรุงเมือง

ถังดับเพลิงภายในตู้ FHC / วางพื้น : ชั้น .... ประจำเดือน ม.ค ปี 2569

ลำดับ	Code / รหัส	ขนาดถังดับเพลิง (ปอนด์)	สถานที่ตั้ง	การตรวจเช็ค สลัก,คันบีบ		สายฉีด		สภาพตัวถัง		ระดับน้ำยา		หมายเหตุ
				ปกติ	ชำรุด	ปกติ	ชำรุด	ปกติ	ชำรุด	ปกติ	ไม่ปกติ	
	THB-FHC-LP-9-1	10	ในตู้ FHC-9- 1	✓		✓		✓		✓		
	THB-FHC-LP-9-2	10	ในตู้ FHC-9- 2	✓		✓		✓		✓		
	THB-FHC-LP-9-3	10	ในตู้ FHC-9- 3	✓		✓		✓		✓		
	THB-FHC-LP-9-4	10	ในตู้ FHC-9- 4	✓		✓		✓		✓		
	THB-FHC-LP-9-5	10	ในตู้ FHC-9- 5	✓		✓		✓		✓		
	THB-FHC-LP-9-6	10	ในตู้ FHC-9- 6	✓		✓		✓		✓		

ถังดับเพลิงชนิด CO2 : ชั้น .... ประจำเดือน.................. ปี..................

ลำดับ	Code / รหัส	ขนาดถังดับเพลิง (ปอนด์)	สถานที่ตั้ง	การตรวจเช็ค สลัก,คันบีบ		สายฉีด		สภาพตัวถัง		น้ำหนักถัง			หมายเหตุ
				ปกติ	ชำรุด	ปกติ	ชำรุด	ปกติ	ชำรุด	น้ำหนักถัง	ปกติ	ไม่ปกติ	
	THB-CO2-9-1	10	หน้าเคาน์เตอร์ Ward 9A	✓		✓		✓			✓		
	THB-CO2-9-2	10	ข้างห้อง 921	✓		✓		✓			✓		
	THB-CO2-9-3	10	หน้าห้อง SLEEP LAB	✓		✓		✓			✓		
	THB-CO2-9-4	10	หน้าลิฟต์ A	✓		✓		✓			✓		
	THB-CO2-9-5	10	หน้าห้อง ICU -6	✓		✓		✓			✓		
	THB-CO2-9-6	10	หน้าห้องไฟฟ้า	✓		✓		✓			✓		
	THB-CO2-9-7	10	ในห้องพัก จนท ICU SEMI	✓		✓		✓			✓		

หมายเหตุ : การตรวจสอบถังดับเพลิงเคมีทุกครั้งจะต้องตรวจเช็ค
1.เกจแสดงระดับน้ำยาเคมี เข็มจะต้องอยู่ช่วงปกติพื้นที่สีเขียว
2.สลักและคันบีบ พร้อมที่ล็อคถังดับเพลิงอยู่ในสภาพเรียบร้อยหรือไม่
3.สภาพของสายฉีดดับเพลิงมีรอยแตกหรือชำรุด และมีการอุดตันของสายฉีดหรือไม่
4.ตัวถังดับเพลิงต้องอยู่ในสภาพไม่บุบหรือเป็นสนิม มองเห็นชัดเจนและไม่มีสิ่งกีดขวาง
5.ถังดับเพลิง Co2 ต้องทำการชั่งน้ำหนักในการตรวจสอบ น้ำหนักถังดับเพลิง =10 ก.ก
*** น้ำหนักลดลงได้ไม่เกิน 10 % (1 ปอนด์ = 2.2 k.g.)
** แจกแจงรายละเอียดทุกครั้งถ้าถังดับเพลิงเคมีผิดปกติ

เพิ่มเติม :

ผู้ตรวจสอบ : [redacted] ( ) วันที่ 1 / 1 / 69
ผู้ทบทวน : ( ) วันที่ ...... / ...... / ......
หัวหน้าทีม [redacted] วันที่ ...... / ...... / ......

แบบฟอร์มตรวจสอบถังดับเพลิง โรงพยาบาลธนบุรี บำรุงเมือง

ถังดับเพลิงภายในตู้ FHC / วางพื้น : ชั้น .... ประจำเดือน ม.ค ปี 2569

ลำดับ	Code / รหัส	ขนาดถังดับเพลิง (ปอนด์)	สถานที่ตั้ง	การตรวจเช็ค								หมายเหตุ
				สลัก,คันบีบ		สายฉีด		สภาพตัวถัง		ระดับน้ำยา		
				ปกติ	ชำรุด	ปกติ	ชำรุด	ปกติ	ชำรุด	ปกติ	ไม่ปกติ	
	THB-FHC-LP-8-1	10	ในตู้ FHC-8- 1	✓		✓		✓		✓		
	THB-FHC-LP-8-2	10	ในตู้ FHC-8- 2	✓		✓		✓		✓		
	THB-FHC-LP-8-3	10	ในตู้ FHC-8- 3	✓		✓		✓		✓		
	THB-FHC-LP-8-4	10	ในตู้ FHC-8- 4	✓		✓		✓		✓		
	THB-FHC-LP-8-5	10	ในตู้ FHC-8- 5	✓		✓		✓		✓		
	THB-FHC-LP-8-6	10	ในตู้ FHC-8- 6	✓		✓		✓		✓		
	THB-LP-8-1	10	โถงพักคอยไตเทียม 2	✓		✓		✓		✓		
	THB-LP-8-2	10	Nurse Station ไตเทียม	✓		✓		✓		✓		
	THB-LP-8-3	10	Nurse Station ไตเทียม	✓		✓		✓		✓		
	THB-LP-8-4	10	Nurse Station ICU	✓		✓		✓		✓		
	THB-LP-8-5	10	Nurse Station ICU	✓		✓		✓		✓		
	THB-LP-8-6	10	Nurse Station NICU	✓		✓		✓		✓		
	THB-LP-8-7	10	Nurse Station NICU	✓		✓		✓		✓		

ถังดับเพลิงชนิด CO_2 : ชั้น .... ประจำเดือน.............................. ปี..........................

ลำดับ	Code / รหัส	ขนาดถังดับเพลิง (ปอนด์)	สถานที่ตั้ง	การตรวจเช็ค									หมายเหตุ
				สลัก,คันบีบ		สายฉีด		สภาพตัวถัง		น้ำหนักถัง			
				ปกติ	ชำรุด	ปกติ	ชำรุด	ปกติ	ชำรุด	น้ำหนักถัง	ปกติ	ไม่ปกติ	
	THB-CO2-8-1	10	หน้าห้องน้ำสะอาด	✓		✓		✓			✓		
	THB-CO2-8-2	10	ข้างห้อง อนพ.ผ้า	✓		✓		✓			✓		
	THB-CO2-8-3	10	หน้าห้องเครื่องสำรองไฟ	✓		✓		✓			✓		
	THB-CO2-8-4	10	หน้าห้องเครื่อง(รอน)	✓		✓		✓			✓		
	THB-CO2-8-5	10	ในห้อง CCTV	✓		✓		✓			✓		

หมายเหตุ : การตรวจสอบถังดับเพลิงเคมีทุกครั้งจะต้องตรวจเช็ค

1.เกจแสดงระดับน้ำยาเคมี เข็มจะต้องอยู่ช่วงปกติพื้นที่สีเขียว
2.สลักและคันบีบ พร้อมที่ล็อคถังดับเพลิงอยู่ในสภาพเรียบร้อยหรือไม่
3.สภาพของสายฉีดดับเพลิงถูกจนแตกหรือชำรุด และมีการอุดตันของสายฉีดหรือไม่
4.ตัวถังดับเพลิงต้องอยู่ในสภาพไม่บุบหรือเป็นสนิม มองเห็นชัดเจนและไม่มีสิ่งกีดขวาง
5.ถังดับเพลิง Co2 ต้องทำการชั่งน้ำหนักในการตรวจสอบ น้ำหนักถังดับเพลิง =10 ก.ก
*** น้ำหนักลดลงได้ไม่เกิน 10 % (1 ปอนด์ = 2.2 k.g.)
** แจกแจงรายละเอียดทุกครั้งถ้าถังดับเพลิงเคมีผิดปกติ

เพิ่มเติม : ____________________

ผู้ตรวจสอบ : [redacted] ( ) วันที่ 1 / 1 / 69

ผู้ทบทวน : ____________ ( ) วันที่ ...... / ...... / ......

หัวหน้าทีม : [redacted] ( ) วันที่ ...... / ...... / ......

แบบฟอร์มตรวจสอบถังดับเพลิง โรงพยาบาลธนบุรี บำรุงเมือง

ถังดับเพลิงภายในตู้ FHC / วางพื้น : ชั้น .... ประจำเดือน ม.ค ปี 2569

ลำดับ	Code / รหัส	ขนาดถังดับเพลิง (ปอนด์)	สถานที่ตั้ง	การตรวจเช็ค								หมายเหตุ
				สลัก,คันบีบ		สายฉีด		สภาพตัวถัง		ระดับน้ำยา		
				ปกติ	ชำรุด	ปกติ	ชำรุด	ปกติ	ชำรุด	ปกติ	ไม่ปกติ	
	THB-FHC-FABC-7-1	10	ในตู้ FHC-7- 1	✓		✓		✓		✓		
	THB-FHC-FABC-7-2	10	ในตู้ FHC-7- 2	✓		✓		✓		✓		
	THB-FHC-FABC-7-3	10	ในตู้ FHC-7- 3	✓		✓		✓		✓		
	THB-FHC-FABC-7-4	10	ในตู้ FHC-7- 4	✓		✓		✓		✓		
	THB-FHC-FABC-7-5	10	ในตู้ FHC-7- 5	✓		✓		✓		✓		
	THB-FHC-FABC-7-6	10	ในตู้ FHC-7- 6	✓		✓		✓		✓		
	THB-LP-7-1	10	ครัวอาหาร	✓		✓		✓		✓		
	THB-LP-7-2	10	ครัวอาหาร	✓		✓		✓		✓		
	THB-FABC-7-1	10	หน้าห้อง แผนกธุรการยานยนต์	✓		✓		✓		✓		
	THB-FABC-7-2	10	หน้าลิฟท์ C	✓		✓		✓		✓		
	THB-FABC-7-3	10	ในห้อง Day Room	✓		✓		✓		✓		

ถังดับเพลิงชนิด CO_2 : ชั้น .... ประจำเดือน.............................. ปี..........................

ลำดับ	Code / รหัส	ขนาดถังดับเพลิง (ปอนด์)	สถานที่ตั้ง	การตรวจเช็ค									หมายเหตุ
				สลัก,คันบีบ		สายฉีด		สภาพตัวถัง		น้ำหนักถัง			
				ปกติ	ชำรุด	ปกติ	ชำรุด	ปกติ	ชำรุด	น้ำหนักถัง	ปกติ	ไม่ปกติ	
	THB-CO2-7-1	10	หน้าห้องไดเวอร์	✓		✓		✓			✓		
	THB-CO2-7-2	10	หน้าลิฟท์ C	✓		✓		✓			✓		
	THB-CO2-7-3	10	หน้าห้องมอเตอร์	✓		✓		✓			✓		

หมายเหตุ : การตรวจสอบถังดับเพลิงเคมีทุกครั้งจะต้องตรวจเช็ค

1.เกจแสดงระดับน้ำยาเคมี เข็มจะต้องอยู่ช่วงปกติพื้นที่สีเขียว
2.สลักและคันบีบ พร้อมที่ล็อคถังดับเพลิงอยู่ในสภาพเรียบร้อยหรือไม่
3.สภาพของสายฉีดดับเพลิงถูกจนแตกหรือชำรุด และมีการอุดตันของสายฉีดหรือไม่
4.ตัวถังดับเพลิงต้องอยู่ในสภาพไม่บุบหรือเป็นสนิม มองเห็นชัดเจนและไม่มีสิ่งกีดขวาง
5.ถังดับเพลิง Co2 ต้องทำการชั่งน้ำหนักในการตรวจสอบ น้ำหนักถังดับเพลิง =10 ก.ก
*** น้ำหนักลดลงได้ไม่เกิน 10 % (1 ปอนด์ = 2.2 k.g.)
** แจกแจงรายละเอียดทุกครั้งถ้าถังดับเพลิงเคมีผิดปกติ

เพิ่มเติม : ____________________

ผู้ตรวจสอบ : [redacted] ( ) วันที่ 1 / 1 / 69

ผู้ทบทวน : ____________ ( ) วันที่ ...... / ...... / ......

หัวหน้าทีม : [redacted] ( ) วันที่ ...... / ...... / ......

แบบฟอร์มตรวจสอบถังดับเพลิง โรงพยาบาลธนบุรี บำรุงเมือง

ถังดับเพลิงภายในตู้ FHC / วางพื้น : ชั้น .... ประจำเดือน ม.ค ปี 2569

ลำดับ	Code / รหัส	ขนาดถังดับเพลิง (ปอนด์)	สถานที่ตั้ง	การตรวจเช็ค								หมายเหตุ
				สลัก,คันบีบ		สายฉีด		สภาพตัวถัง		ระดับน้ำยา		
				ปกติ	ชำรุด	ปกติ	ชำรุด	ปกติ	ชำรุด	ปกติ	ไม่ปกติ	
	THB-FHC-FABC-6-1	10	ในตู้ FHC-6- 1	✓		✓		✓		✓		
	THB-FHC-FABC-6-2	10	ในตู้ FHC-6- 2	✓		✓		✓		✓		
	THB-FHC-FABC-6-3	10	ในตู้ FHC-6- 3	✓		✓		✓		✓		
	THB-FHC-FABC-6-4	10	ในตู้ FHC-6- 4	✓		✓		✓		✓		
	THB-FHC-FABC-6-5	10	ในตู้ FHC-6- 5	✓		✓		✓		✓		
	THB-FHC-FABC-6-6	10	ในตู้ FHC-6- 6	✓		✓		✓		✓		
	THB-FABC-6-1	10	หน้าลิฟท์ C	✓		✓		✓		✓		

ถังดับเพลิงชนิด CO_2 : ชั้น .... ประจำเดือน.............................. ปี..........................

ลำดับ	Code / รหัส	ขนาดถังดับเพลิง (ปอนด์)	สถานที่ตั้ง	การตรวจเช็ค									หมายเหตุ
				สลัก,คันบีบ		สายฉีด		สภาพตัวถัง		น้ำหนักถัง			
				ปกติ	ชำรุด	ปกติ	ชำรุด	ปกติ	ชำรุด	น้ำหนักถัง	ปกติ	ไม่ปกติ	
	THB-CO2-6-1	10	หน้าห้องผ้า สกปรก	✓		✓		✓			✓		

หมายเหตุ : การตรวจสอบถังดับเพลิงเคมีทุกครั้งจะต้องตรวจเช็ค

1.เกจแสดงระดับน้ำยาเคมี เข็มจะต้องอยู่ช่วงปกติพื้นที่สีเขียว
2.สลักและคันบีบ พร้อมที่ล็อคถังดับเพลิงอยู่ในสภาพเรียบร้อยหรือไม่
3.สภาพของสายฉีดดับเพลิงถูกจนแตกหรือชำรุด และมีการอุดตันของสายฉีดหรือไม่
4.ตัวถังดับเพลิงต้องอยู่ในสภาพไม่บุบหรือเป็นสนิม มองเห็นชัดเจนและไม่มีสิ่งกีดขวาง
5.ถังดับเพลิง Co2 ต้องทำการชั่งน้ำหนักในการตรวจสอบ น้ำหนักถังดับเพลิง =10 ก.ก
*** น้ำหนักลดลงได้ไม่เกิน 10 % (1 ปอนด์ = 2.2 k.g.)
** แจกแจงรายละเอียดทุกครั้งถ้าถังดับเพลิงเคมีผิดปกติ

เพิ่มเติม : ____________________

ผู้ตรวจสอบ : [redacted] ( ) วันที่ 1 / 1 / 69

ผู้ทบทวน : ____________ ( ) วันที่ ...... / ...... / ......

หัวหน้าทีม : [redacted] ( ) วันที่ ...... / ...... / ......

แบบฟอร์มตรวจสอบถังดับเพลิง โรงพยาบาลธนบุรี บำรุงเมือง

ถังดับเพลิงภายในตู้ FHC / วางพื้น : ชั้น .... ประจำเดือน ม.ค ปี 2569

ลำดับ	Code / รหัส	ขนาดถังดับเพลิง (ปอนด์)	สถานที่ตั้ง	การตรวจเช็ค								หมายเหตุ
				สลัก,คันบีบ		สายฉีด		สภาพตัวถัง		ระดับน้ำยา		
				ปกติ	ชำรุด	ปกติ	ชำรุด	ปกติ	ชำรุด	ปกติ	ไม่ปกติ	
	THB-FHC-LP-5-1	10	ในตู้ FHC-5- 1	✓		✓		✓		✓		
	THB-FHC-LP-5-2	10	ในตู้ FHC-5- 2	✓		✓		✓		✓		
	THB-FHC-LP-5-3	10	ในตู้ FHC-5- 3	✓		✓		✓		✓		
	THB-FHC-FABC-5-1	10	ในตู้ FHC-5- 4	✓		✓		✓		✓		
	THB-FHC-FABC-5-2	10	ในตู้ FHC-5- 5	✓		✓		✓		✓		
	THB-FHC-FABC-5-3	10	ในตู้ FHC-5- 6	✓		✓		✓		✓		
	THB-SF2000-5-1	10	ห้อง IT	✓		✓		✓		✓		
	THB-SF2000-5-2	10	ห้อง IT	✓		✓		✓		✓		
	THB-SF2000-5-3	10	ห้อง IT	✓		✓		✓		✓		
	THB-LP-5-1	10	[illegible]	✓		✓		✓		✓		
	THB-A.HLT-5-1	10	ในห้องเก็บเอกสาร เวชระเบียน	✓		✓		✓		✓		
	THB-A.HLT-5-2	10	ในห้องเก็บเอกสาร เวชระเบียน	✓		✓		✓		✓		
	THB-A.HLT-5-3	10	ในห้องเก็บเอกสาร เวชระเบียน	✓		✓		✓		✓		
	THB-A.HLT-5-4	10	ในห้องเก็บเอกสาร เวชระเบียน	✓		✓		✓		✓		
	THB-A.HLT-5-5	10	ในห้องเก็บเอกสาร เวชระเบียน	✓		✓		✓		✓		
	THB-A.HLT-5-6	10	ในห้องเก็บเอกสาร เวชระเบียน	✓		✓		✓		✓		
	THB-A.HLT-5-7	10	ในห้องเก็บเอกสาร เวชระเบียน	✓		✓		✓		✓		
	THB-A.HLT-5-8	10	ในห้องเก็บเอกสาร เวชระเบียน	✓		✓		✓		✓		
	THB-A.HLT-5-9	10	ในห้องเก็บเอกสาร เวชระเบียน	✓		✓		✓		✓		
	THB-A.HLT-5-10	10	ในห้องเก็บเอกสาร เวชระเบียน	✓		✓		✓		✓		
	THB-A.HLT-5-11	10	ในห้องเก็บเอกสาร เวชระเบียน	✓		✓		✓		✓		
	THB-A.HLT-5-12	10	ในห้องเก็บเอกสาร เวชระเบียน	✓		✓		✓		✓		
	THB-A.HLT-5-13	10	ในห้องเก็บเอกสาร เวชระเบียน	✓		✓		✓		✓		

ถังดับเพลิงชนิด CO_2 : ชั้น .... ประจำเดือน.............................. ปี..........................

ลำดับ	Code / รหัส	ขนาดถังดับเพลิง (ปอนด์)	สถานที่ตั้ง	การตรวจเช็ค									หมายเหตุ
				สลัก,คันบีบ		สายฉีด		สภาพตัวถัง		น้ำหนักถัง			
				ปกติ	ชำรุด	ปกติ	ชำรุด	ปกติ	ชำรุด	น้ำหนักถัง	ปกติ	ไม่ปกติ	
	THB-CO2-5-1	10	ข้างห้อง CSO	✓		✓		✓			✓		
	THB-CO2-5-2	10	บริเวณ เก้าอี้รับแขก	✓		✓		✓			✓		
	THB-CO2-5-3	10	ข้างประตูหนีไฟ	✓		✓		✓			✓		
	THB-CO2-5-4	10	[illegible]	✓		✓		✓			✓		
	THB-CO2-5-5	10	[illegible]	✓		✓		✓			✓		
	THB-CO2-5-6	10	[illegible]	✓		✓		✓			✓		
	THB-CO2-5-7	10	[illegible]	✓		✓		✓			✓		
	THB-CO2-5-8	10	[illegible]	✓		✓		✓			✓		

หมายเหตุ : การตรวจสอบถังดับเพลิงเคมีทุกครั้งจะต้องตรวจเช็ค

1.เกจแสดงระดับน้ำยาเคมี เข็มจะต้องอยู่ช่วงปกติพื้นที่สีเขียว
2.สลักและคันบีบ พร้อมที่ล็อคถังดับเพลิงอยู่ในสภาพเรียบร้อยหรือไม่
3.สภาพของสายฉีดดับเพลิงถูกจนแตกหรือชำรุด และมีการอุดตันของสายฉีดหรือไม่
4.ตัวถังดับเพลิงต้องอยู่ในสภาพไม่บุบหรือเป็นสนิม มองเห็นชัดเจนและไม่มีสิ่งกีดขวาง
5.ถังดับเพลิง Co2 ต้องทำการชั่งน้ำหนักในการตรวจสอบ น้ำหนักถังดับเพลิง =10 ก.ก
*** น้ำหนักลดลงได้ไม่เกิน 10 % (1 ปอนด์ = 2.2 k.g.)
** แจกแจงรายละเอียดทุกครั้งถ้าถังดับเพลิงเคมีผิดปกติ

เพิ่มเติม : ____________________

ผู้ตรวจสอบ : [redacted] ( ) วันที่ 1 / 1 / 69

ผู้ทบทวน : ____________ ( ) วันที่ ...... / ...... / ......

หัวหน้าทีม [redacted] ( ) วันที่ ...... / ...... / ......

แบบฟอร์มตรวจสอบถังดับเพลิง โรงพยาบาลธนบุรี บำรุงเมือง

ถังดับเพลิงภายในตู้ FHC / วางพื้น : ชั้น .... ประจำเดือน ม.ค ปี 2569

ลำดับ	Code / รหัส	ขนาดถังดับเพลิง (ปอนด์)	สถานที่ตั้ง	การตรวจเช็ค: สลัก,กันปีน ปกติ	สลัก,กันปีน ชำรุด	สายฉีด ปกติ	สายฉีด ชำรุด	สภาพตัวถัง ปกติ	สภาพตัวถัง ชำรุด	ระดับน้ำยา ปกติ	ระดับน้ำยา ไม่ปกติ	หมายเหตุ
	THB-FHC-LP-4-1	10	ในตู้ FHC-4- 1	✓		✓		✓		✓		
	THB-FHC-LP-4-2	10	ในตู้ FHC-4- 2	✓		✓		✓		✓		
	THB-FHC-LP-4-3	10	ในตู้ FHC-4- 3	✓		✓		✓		✓		
	THB-FHC-LP-4-4	10	ในตู้ FHC-4- 4	✓		✓		✓		✓		
	THB-FHC-LP-4-5	10	ในตู้ FHC-4- 5	✓		✓		✓		✓		
	THB-FHC-LP-4-6	10	ในตู้ FHC-4- 6	✓		✓		✓		✓		
	THB-LP-4-1	10	IVF Lab	✓		✓		✓		✓		
	THB-LP-4-2	10	IVF Lab	✓		✓		✓		✓		
	THB-LP-4-3	10	IVF Lab	✓		✓		✓		✓		
	THB-LP-4-4	10	IVF Lab	✓		✓		✓		✓		
	THB-LP-4-5	10	IVF Lab	✓		✓		✓		✓		
	THB-LP-4-6	10	IVF Lab	✓		✓		✓		✓		
	THB-HLT-4-1	10	ห้องคลอด	✓		✓		✓		✓		

ถังดับเพลิงชนิด CO2 : ชั้น .... ประจำเดือน.............................. ปี..............................

ลำดับ	Code / รหัส	ขนาดถังดับเพลิง (ปอนด์)	สถานที่ตั้ง	การตรวจเช็ค: สลัก,กันปีน ปกติ	สลัก,กันปีน ชำรุด	สายฉีด ปกติ	สายฉีด ชำรุด	สภาพตัวถัง ปกติ	สภาพตัวถัง ชำรุด	น้ำหนักถัง: น้ำหนักถัง	น้ำหนักถัง ปกติ	น้ำหนักถัง ไม่ปกติ	หมายเหตุ
	THB-CO2-4-1	10	หน้าห้องพัก จนท IVF	✓		✓		✓			✓		
	THB-CO2-4-2	10	ห้องการเงิน IVF	✓		✓		✓			✓		
	THB-CO2-4-3	10	ข้างเคาน์เตอร์ เอสิค	✓		✓		✓			✓		
	THB-CO2-4-4	10	แผนก CCSD	✓		✓		✓			✓		
	THB-CO2-4-5	10	แผนก OR	✓		✓		✓			✓		
	THB-CO2-4-6	10	แผนก OR	✓		✓		✓			✓		
	THB-CO2-4-7	10	แผนก OR	✓		✓		✓			✓		
	THB-CO2-4-8	10	แผนก OR	✓		✓		✓			✓		
	THB-CO2-4-9	10	บันไดกลาง	✓		✓		✓			✓		

หมายเหตุ : การตรวจสอบถังดับเพลิงเคมีทุกครั้งจะต้องตรวจเช็ค

1.เกจแสดงระดับน้ำยาเคมี เข็มจะต้องอยู่ช่วงปกติพื้นที่สีเขียว
2.สลักและกันปีน พร้อมที่ล็อคถังดับเพลิงอยู่ในสภาพเรียบร้อยหรือไม่
3.สภาพของสายฉีดดับเพลิงดูรอยแตกหรือชำรุด และมีการอุดตันของสายฉีดหรือไม่
4.ตัวถังดับเพลิงต้องอยู่ในสภาพไม่บุบหรือเป็นสนิม มองเห็นชัดเจนและไม่มีสิ่งกีดขวาง
5.ถังดับเพลิง Co2 ต้องทำการชั่งน้ำหนักในการตรวจสอบ น้ำหนักถังดับเพลิง =10 ก.ก

*** น้ำหนักลดลงได้ไม่เกิน 10 % (1 ปอนด์ = 2.2 k.g.)

** แจกแจงรายละเอียดทุกครั้งถ้าถังดับเพลิงเคมีผิดปกติ

เพิ่มเติม : ______

ผู้ตรวจสอบ : [redacted] ( ) วันที่ 1 / 1 / 69

ผู้ทบทวน : ______ ( ) วันที่ ...... / ...... / ......

หัวหน้าที่[redacted] วันที่ ...... / ...... / ......

แบบฟอร์มตรวจสอบถังดับเพลิง โรงพยาบาลธนบุรี บำรุงเมือง

ถังดับเพลิงภายในตู้ FHC / วางพื้น : ชั้น .... ประจำเดือน ม.ค ปี 2569

ลำดับ	Code / รหัส	ขนาดถังดับเพลิง (ปอนด์)	สถานที่ตั้ง	การตรวจเช็ค: สลัก,กันปีน ปกติ	สลัก,กันปีน ชำรุด	สายฉีด ปกติ	สายฉีด ชำรุด	สภาพตัวถัง ปกติ	สภาพตัวถัง ชำรุด	ระดับน้ำยา ปกติ	ระดับน้ำยา ไม่ปกติ	หมายเหตุ
	THB-FHC-LP-3-1	10	ในตู้ FHC-3- 1	✓		✓		✓		✓		
	THB-FHC-LP-3-2	10	ในตู้ FHC-3- 2	✓		✓		✓		✓		
	THB-FHC-LP-3-3	10	ในตู้ FHC-3- 3	✓		✓		✓		✓		
	THB-FHC-LP-3-4	10	ในตู้ FHC-3- 4	✓		✓		✓		✓		
	THB-FHC-LP-3-5	10	ในตู้ FHC-3- 5	✓		✓		✓		✓		
	THB-FHC-LP-3-6	10	ในตู้ FHC-3- 6	✓		✓		✓		✓		

ถังดับเพลิงชนิด CO2 : ชั้น .... ประจำเดือน.............................. ปี..............................

ลำดับ	Code / รหัส	ขนาดถังดับเพลิง (ปอนด์)	สถานที่ตั้ง	การตรวจเช็ค: สลัก,กันปีน ปกติ	สลัก,กันปีน ชำรุด	สายฉีด ปกติ	สายฉีด ชำรุด	สภาพตัวถัง ปกติ	สภาพตัวถัง ชำรุด	น้ำหนักถัง: น้ำหนักถัง	น้ำหนักถัง ปกติ	น้ำหนักถัง ไม่ปกติ	หมายเหตุ
	THB-CO2-3-1	10	หน้าห้องตรวจ 4	✓		✓		✓			✓		
	THB-CO2-3-2	10	ข้างประตูบานเลื่อน ศูนย์ Wellness	✓		✓		✓			✓		
	THB-CO2-3-3	10	หน้าห้องฟิตเนส	✓		✓		✓			✓		
	THB-CO2-3-4	10	หน้าเคาน์เตอร์ แผนก กายภาพ	✓		✓		✓			✓		
	THB-CO2-3-5	10	เคาน์เตอร์การเงิน	✓		✓		✓			✓		
	THB-CO2-3-6	10	บันไดกลาง	✓		✓		✓			✓		
	THB-CO2-3-7	10	หน้าแผนก GI	✓		✓		✓			✓		
	THB-CO2-3-8	10	เคาน์เตอร์อายุรกรรม	✓		✓		✓			✓		
	THB-CO2-3-9	10	ข้างห้องเก็บของ แผนก GI	✓		✓		✓			✓		
	THB-CO2-3-10	10	แผนก ตา	✓		✓		✓			✓		

หมายเหตุ : การตรวจสอบถังดับเพลิงเคมีทุกครั้งจะต้องตรวจเช็ค

1.เกจแสดงระดับน้ำยาเคมี เข็มจะต้องอยู่ช่วงปกติพื้นที่สีเขียว
2.สลักและกันปีน พร้อมที่ล็อคถังดับเพลิงอยู่ในสภาพเรียบร้อยหรือไม่
3.สภาพของสายฉีดดับเพลิงดูรอยแตกหรือชำรุด และมีการอุดตันของสายฉีดหรือไม่
4.ตัวถังดับเพลิงต้องอยู่ในสภาพไม่บุบหรือเป็นสนิม มองเห็นชัดเจนและไม่มีสิ่งกีดขวาง
5.ถังดับเพลิง Co2 ต้องทำการชั่งน้ำหนักในการตรวจสอบ น้ำหนักถังดับเพลิง =10 ก.ก

*** น้ำหนักลดลงได้ไม่เกิน 10 % (1 ปอนด์ = 2.2 k.g.)

** แจกแจงรายละเอียดทุกครั้งถ้าถังดับเพลิงเคมีผิดปกติ

เพิ่มเติม : ______

ผู้ตรวจสอบ : [redacted] ( ) วันที่ 1 / 1 / 69

ผู้ทบทวน : ______ ( ) วันที่ ...... / ...... / ......

หัวหน้าทีม [redacted] วันที่ ...... / ...... / ......

แบบฟอร์มตรวจสอบถังดับเพลิง โรงพยาบาลธนบุรี บำรุงเมือง

ถังดับเพลิงภายในตู้ FHC / วางพื้น : ชั้น .... ประจำเดือน ม.ค ปี 2569

ลำดับ	Code / รหัส	ขนาดถังดับเพลิง (ปอนด์)	สถานที่ตั้ง	การตรวจเช็ค: สลัก,กันปีน ปกติ	สลัก,กันปีน ชำรุด	สายฉีด ปกติ	สายฉีด ชำรุด	สภาพตัวถัง ปกติ	สภาพตัวถัง ชำรุด	ระดับน้ำยา ปกติ	ระดับน้ำยา ไม่ปกติ	หมายเหตุ
	THB-FHC-LP-2-1	10	ในตู้ FHC-2- 1	✓		✓		✓		✓		
	THB-FHC-LP-2-2	10	ในตู้ FHC-2- 2	✓		✓		✓		✓		
	THB-FHC-LP-2-3	10	ในตู้ FHC-2- 3	✓		✓		✓		✓		
	THB-FHC-LP-2-4	10	ในตู้ FHC-2- 4	✓		✓		✓		✓		
	THB-FHC-LP-2-5	10	ในตู้ FHC-2- 5	✓		✓		✓		✓		
	THB-FHC-LP-2-6	10	ในตู้ FHC-2- 6	✓		✓		✓		✓		

ถังดับเพลิงชนิด CO2 : ชั้น .... ประจำเดือน.............................. ปี..............................

ลำดับ	Code / รหัส	ขนาดถังดับเพลิง (ปอนด์)	สถานที่ตั้ง	การตรวจเช็ค: สลัก,กันปีน ปกติ	สลัก,กันปีน ชำรุด	สายฉีด ปกติ	สายฉีด ชำรุด	สภาพตัวถัง ปกติ	สภาพตัวถัง ชำรุด	น้ำหนักถัง: น้ำหนักถัง	น้ำหนักถัง ปกติ	น้ำหนักถัง ไม่ปกติ	หมายเหตุ
	THB-CO2-2-1	10	หน้าห้องพักข้างแม่บ้าน	✓		✓		✓			✓		
	THB-CO2-2-2	10	ข้างเคาน์เตอร์ แผนก ศูนย์ หัวใจ	✓		✓		✓			✓		
	THB-CO2-2-3	10	ข้างเคาน์เตอร์ แผนก เช็คอัพ	✓		✓		✓			✓		
	THB-CO2-2-4	10	ข้างห้องน้ำ แผนก เอกซเรย์	✓		✓		✓			✓		
	THB-CO2-2-5	10	ข้างเคาน์เตอร์ แผนก เอกซเรย์	✓		✓		✓			✓		
	THB-CO2-2-6	10	ข้างห้องเอกซเรย์ 1	✓		✓		✓			✓		
	THB-CO2-2-7	10	บันไดกลาง	✓		✓		✓			✓		
	THB-CO2-2-8	10	หน้าห้อง EXAM 6 ทันตกรรม	✓		✓		✓			✓		
	THB-CO2-2-9	10	หน้าลิฟท์ A	✓		✓		✓			✓		
	THB-CO2-2-10	10	แผนก ACC	✓		✓		✓			✓		

หมายเหตุ : การตรวจสอบถังดับเพลิงเคมีทุกครั้งจะต้องตรวจเช็ค

1.เกจแสดงระดับน้ำยาเคมี เข็มจะต้องอยู่ช่วงปกติพื้นที่สีเขียว
2.สลักและกันปีน พร้อมที่ล็อคถังดับเพลิงอยู่ในสภาพเรียบร้อยหรือไม่
3.สภาพของสายฉีดดับเพลิงดูรอยแตกหรือชำรุด และมีการอุดตันของสายฉีดหรือไม่
4.ตัวถังดับเพลิงต้องอยู่ในสภาพไม่บุบหรือเป็นสนิม มองเห็นชัดเจนและไม่มีสิ่งกีดขวาง
5.ถังดับเพลิง Co2 ต้องทำการชั่งน้ำหนักในการตรวจสอบ น้ำหนักถังดับเพลิง =10 ก.ก

*** น้ำหนักลดลงได้ไม่เกิน 10 % (1 ปอนด์ = 2.2 k.g.)

** แจกแจงรายละเอียดทุกครั้งถ้าถังดับเพลิงเคมีผิดปกติ

เพิ่มเติม : ______

ผู้ตรวจสอบ : [redacted] ( ) วันที่ 1 / 1 / 69

ผู้ทบทวน : ______ ( ) วันที่ ...... / ...... / ......

หัวหน้าทีม [redacted] วันที่ ...... / ...... / ......

แบบฟอร์มตรวจสอบถังดับเพลิง โรงพยาบาลธนบุรี บำรุงเมือง

ถังดับเพลิงภายในตู้ FHC / วางพื้น : ชั้น .... ประจำเดือน ม.ค ปี 2569

ลำดับ	Code / รหัส	ขนาดถังดับเพลิง (ปอนด์)	สถานที่ตั้ง	การตรวจเช็ค: สลัก,กันปีน ปกติ	สลัก,กันปีน ชำรุด	สายฉีด ปกติ	สายฉีด ชำรุด	สภาพตัวถัง ปกติ	สภาพตัวถัง ชำรุด	ระดับน้ำยา ปกติ	ระดับน้ำยา ไม่ปกติ	หมายเหตุ
	THB-FHC-LP-1-1	10	ในตู้ FHC-1- 1	✓		✓		✓		✓		
	THB-FHC-LP-1-2	10	ในตู้ FHC-1- 2	✓		✓		✓		✓		
	THB-FHC-LP-1-3	10	ในตู้ FHC-1- 3	✓		✓		✓		✓		
	THB-FHC-LP-1-4	10	ในตู้ FHC-1- 4	✓		✓		✓		✓		
	THB-FHC-LP-1-5	10	ในตู้ FHC-1- 5	✓		✓		✓		✓		
	THB-FHC-LP-1-6	10	ในตู้ FHC-1- 6	✓		✓		✓		✓		
	THB-LP-1-1	10	ห้อง ไฮเปอร์แบริค	✓		✓		✓		✓		
	THB-LP-1-2	10	OPD Med	✓		✓		✓		✓		
	THB-HLT-1-1	10	Cashier	✓		✓		✓		✓		
	THB-HLT-1-2	10	ห้องยา	✓		✓		✓		✓		
	THB-FABC-1-1	10	ป้อมหน้า 1	✓		✓		✓		✓		
	THB-FABC-1-2	10	ป้อมหน้า 2	✓		✓		✓		✓		
	THB-FABC-1-3	10	ป้อมหลัง 1	✓		✓		✓		✓		
	THB-FABC-1-4	10	ป้อมหลัง 2	✓		✓		✓		✓		
	THB-FABC-1-5	10	Fire Pump Room	✓		✓		✓		✓		
	THB-FABC-1-6	10	Fire Pump Room	✓		✓		✓		✓		

ถังดับเพลิงชนิด CO2 : ชั้น .... ประจำเดือน.............................. ปี..............................

ลำดับ	Code / รหัส	ขนาดถังดับเพลิง (ปอนด์)	สถานที่ตั้ง	การตรวจเช็ค: สลัก,กันปีน ปกติ	สลัก,กันปีน ชำรุด	สายฉีด ปกติ	สายฉีด ชำรุด	สภาพตัวถัง ปกติ	สภาพตัวถัง ชำรุด	น้ำหนักถัง: น้ำหนักถัง	น้ำหนักถัง ปกติ	น้ำหนักถัง ไม่ปกติ	หมายเหตุ
	THB-CO2-1-1	10	หน้า สตาร์บัคส์	✓		✓		✓			✓		
	THB-CO2-1-2	10	บันไดกลาง	✓		✓		✓			✓		
	THB-CO2-1-3	10	ข้างห้องแก๊สทางการแพทย์	✓		✓		✓			✓		
	THB-CO2-1-4	10	ข้างเคาน์เตอร์ จนท DM	✓		✓		✓			✓		
	THB-CO2-1-5	10	ทางเดินข้างแผนก ER	✓		✓		✓			✓		
	THB-CO2-1-6	10	ข้างเคาน์เตอร์ จนท ER	✓		✓		✓			✓		
	THB-CO2-1-7	10	ห้องไฟฟ้าด้านหลังอาคาร	✓		✓		✓			✓		

หมายเหตุ : การตรวจสอบถังดับเพลิงเคมีทุกครั้งจะต้องตรวจเช็ค

1.เกจแสดงระดับน้ำยาเคมี เข็มจะต้องอยู่ช่วงปกติพื้นที่สีเขียว
2.สลักและกันปีน พร้อมที่ล็อคถังดับเพลิงอยู่ในสภาพเรียบร้อยหรือไม่
3.สภาพของสายฉีดดับเพลิงดูรอยแตกหรือชำรุด และมีการอุดตันของสายฉีดหรือไม่
4.ตัวถังดับเพลิงต้องอยู่ในสภาพไม่บุบหรือเป็นสนิม มองเห็นชัดเจนและไม่มีสิ่งกีดขวาง
5.ถังดับเพลิง Co2 ต้องทำการชั่งน้ำหนักในการตรวจสอบ น้ำหนักถังดับเพลิง =10 ก.ก

*** น้ำหนักลดลงได้ไม่เกิน 10 % (1 ปอนด์ = 2.2 k.g.)

** แจกแจงรายละเอียดทุกครั้งถ้าถังดับเพลิงเคมีผิดปกติ

เพิ่มเติม : ______

ผู้ตรวจสอบ : [redacted] ( ) วันที่ 1 / 1 / 69

ผู้ทบทวน : ______ ( ) วันที่ ...... / ...... / ......

หัวหน้าทีม [redacted] วันที่ ...... / ...... / ......

แบบฟอร์มตรวจสอบถังดับเพลิง โรงพยาบาลธนบุรี บำรุงเมือง

ถังดับเพลิงภายในตู้ FHC / วางพื้น : ชั้น .... ประจำเดือน.................. ปี..................

ลำดับ	Code / รหัส	ขนาดถังดับเพลิง (ปอนด์)	สถานที่ตั้ง	การตรวจเช็ค สลัก,กันบีบ		สายฉีด		สภาพตัวถัง		ระดับน้ำยา		หมายเหตุ
				ปกติ	ชำรุด	ปกติ	ชำรุด	ปกติ	ชำรุด	ปกติ	ไม่ปกติ	
1												
2												
3												
4												
5												
6												
7												
8												
9												
10												
11												
12												

ถังดับเพลิงชนิด CO2 : ชั้น .... ประจำเดือน....ม.ค.... ปี..................

ลำดับ	Code / รหัส	ขนาดถังดับเพลิง (ปอนด์)	สถานที่ตั้ง	การตรวจเช็ค สลัก,กันบีบ		สายฉีด		สภาพตัวถัง		น้ำหนักถัง			หมายเหตุ
				ปกติ	ชำรุด	ปกติ	ชำรุด	ปกติ	ชำรุด	น้ำหนักถัง	ปกติ	ไม่ปกติ	
	THB-CO2-เรือนไทย - 1	10	ในเรือนไทย ชั้น 1	✓		✓		✓			✓		
	THB-CO2-เรือนไทย - 2	10	ในเรือนไทย ชั้น 1	✓		✓		✓			✓		
	THB-CO2-เรือนไทย - 3	10	ในเรือนไทย ชั้น 2	✓		✓		✓			✓		
	THB-CO2-เรือนไทย - 4	10	ในเรือนไทย ชั้น 2	✓		✓		✓			✓		

หมายเหตุ : การตรวจสอบถังดับเพลิงเคมีทุกครั้งจะต้องตรวจเช็ค
1.เกจแสดงระดับน้ำยาเคมี เข็มจะต้องอยู่ช่วงปกติพื้นที่สีเขียว
2.สลักและกันบีบ พร้อมที่ล็อคถังดับเพลิงอยู่ในสภาพเรียบร้อยหรือไม่
3.สภาพของสายฉีดดับเพลิงดูรอยแตกหรือชำรุด และมีการอุดตันของสายฉีดหรือไม่
4.ตัวถังดับเพลิงต้องอยู่ในสภาพไม่บุบหรือเป็นสนิม มองเห็นชัดเจนและไม่มีสิ่งกีดขวาง
5.ถังดับเพลิง Co2 ต้องทำการชั่งน้ำหนักในการตรวจสอบ น้ำหนักถังดับเพลิง =10 ก.ก
*** น้ำหนักลดลงได้ไม่เกิน 10 % (1 ปอนด์ = 2.2 k.g.)
** แจกแจงรายละเอียดทุกครั้งถ้าถังดับเพลิงเคมีมีผิดปกติ

เพิ่มเติม : ____________

ผู้ตรวจสอบ : [redacted] (____________) วันที่ 1 / 1 / 68

ผู้ทบทวน : ____________ (____________) วันที่ ...... / ...... / ......

หัวหน้าทีม [redacted] (____________) วันที่ ...... / ...... / ......

แบบฟอร์มตรวจสอบถังดับเพลิง โรงพยาบาลธนบุรี บำรุงเมือง

ถังดับเพลิงภายในตู้ FHC / วางพื้น : ชั้น .... ประจำเดือน....ม.ค.... ปี....2569....

ลำดับ	Code / รหัส	ขนาดถังดับเพลิง (ปอนด์)	สถานที่ตั้ง	การตรวจเช็ค สลัก,กันบีบ		สายฉีด		สภาพตัวถัง		ระดับน้ำยา		หมายเหตุ
				ปกติ	ชำรุด	ปกติ	ชำรุด	ปกติ	ชำรุด	ปกติ	ไม่ปกติ	
	THB-FHC-LP-B1-1	10	ในตู้ FHC-B1- 1	✓		✓		✓		✓		
	THB-FHC-LP-B1-2	10	ในตู้ FHC-B1- 2	✓		✓		✓		✓		
	THB-FHC-LP-B1-3	10	ในตู้ FHC-B1- 3	✓		✓		✓		✓		
	THB-FHC-LP-B1-4	10	ในตู้ FHC-B1- 4	✓		✓		✓		✓		
	THB-FHC-LP-B1-5	10	ในตู้ FHC-B1- 5	✓		✓		✓		✓		
	THB-FHC-LP-B1-6	10	ในตู้ FHC-B1- 6	✓		✓		✓		✓		
	THB-FHC-LP-B1-7	10	ในตู้ FHC-B1- 7	✓		✓		✓		✓		
	THB-WATE-B1-1	10	หน้าห้อง MRI	✓		✓		✓		✓		
	THB-WATE-B1-2	10	หน้าห้อง MRI	✓		✓		✓		✓		
	THB-WATE-B1-3	10	หน้าห้อง MRI	✓		✓		✓		✓		

ถังดับเพลิงชนิด CO2 : ชั้น .... ประจำเดือน.................. ปี..................

ลำดับ	Code / รหัส	ขนาดถังดับเพลิง (ปอนด์)	สถานที่ตั้ง	การตรวจเช็ค สลัก,กันบีบ		สายฉีด		สภาพตัวถัง		น้ำหนักถัง			หมายเหตุ
				ปกติ	ชำรุด	ปกติ	ชำรุด	ปกติ	ชำรุด	น้ำหนักถัง	ปกติ	ไม่ปกติ	
	THB-CO2-B1-1	10	ข้างประตูกั้นไฟ ลิฟต์ A	✓		✓		✓			✓		
	THB-CO2-B1-2	10	แผนก เด็ก	✓		✓		✓			✓		
	THB-CO2-B1-3	10	จุดลงทะเบียน แผนกเด็ก	✓		✓		✓			✓		
	THB-CO2-B1-4	10	ปั๊มโลกลาง	✓		✓		✓			✓		
	THB-CO2-B1-5	10	Cathlab B1	✓		✓		✓			✓		

หมายเหตุ : การตรวจสอบถังดับเพลิงเคมีทุกครั้งจะต้องตรวจเช็ค
1.เกจแสดงระดับน้ำยาเคมี เข็มจะต้องอยู่ช่วงปกติพื้นที่สีเขียว
2.สลักและกันบีบ พร้อมที่ล็อคถังดับเพลิงอยู่ในสภาพเรียบร้อยหรือไม่
3.สภาพของสายฉีดดับเพลิงดูรอยแตกหรือชำรุด และมีการอุดตันของสายฉีดหรือไม่
4.ตัวถังดับเพลิงต้องอยู่ในสภาพไม่บุบหรือเป็นสนิม มองเห็นชัดเจนและไม่มีสิ่งกีดขวาง
5.ถังดับเพลิง Co2 ต้องทำการชั่งน้ำหนักในการตรวจสอบ น้ำหนักถังดับเพลิง =10 ก.ก
*** น้ำหนักลดลงได้ไม่เกิน 10 % (1 ปอนด์ = 2.2 k.g.)
** แจกแจงรายละเอียดทุกครั้งถ้าถังดับเพลิงเคมีมีผิดปกติ

เพิ่มเติม : ____________

ผู้ตรวจสอบ : [redacted] (____________) วันที่ 1 / 1 / 69

ผู้ทบทวน : ____________ (____________) วันที่ ...... / ...... / ......

หัวหน้าทีม [redacted] (____________) วันที่ ...... / ...... / ......

แบบฟอร์มตรวจสอบถังดับเพลิง โรงพยาบาลธนบุรี บำรุงเมือง

ถังดับเพลิงภายในตู้ FHC / วางพื้น : ชั้น .... ประจำเดือน....ม.ค.... ปี....2569....

ลำดับ	Code / รหัส	ขนาดถังดับเพลิง (ปอนด์)	สถานที่ตั้ง	การตรวจเช็ค สลัก,กันบีบ		สายฉีด		สภาพตัวถัง		ระดับน้ำยา		หมายเหตุ
				ปกติ	ชำรุด	ปกติ	ชำรุด	ปกติ	ชำรุด	ปกติ	ไม่ปกติ	
	THB-LP-B2-1	10	ในห้อง ครัว	✓		✓		✓		✓		
	THB-LP-B2-2	10	ในห้อง ครัว	✓		✓		✓		✓		
	THB-FHC-LP-B2-1	10	ในตู้ FHC-B2- 1	✓		✓		✓		✓		
	THB-FHC-LP-B2-2	10	ในตู้ FHC-B2- 2	✓		✓		✓		✓		
	THB-FHC-LP-B2-3	10	ในตู้ FHC-B2- 3	✓		✓		✓		✓		
	THB-FHC-LP-B2-4	10	ในตู้ FHC-B2- 4	✓		✓		✓		✓		
	THB-FHC-LP-B2-5	10	ในตู้ FHC-B2- 5	✓		✓		✓		✓		
	THB-FHC-LP-B2-6	10	ในตู้ FHC-B2- 6	✓		✓		✓		✓		
	THB-FHC-LP-B2-7	10	ในตู้ FHC-B2- 7	✓		✓		✓		✓		
	THB-FHC-LP-B2-8	10	ในตู้ FHC-B2- 8	✓		✓		✓		✓		
	THB-FABC-B2-1	10	Free space	✓		✓		✓		✓		
	THB-FABC-B2-2	10	Free space	✓		✓		✓		✓		
	THB-FABC-B2-3	10	Free space	✓		✓		✓		✓		
	THB-FABC-B2-3	10	Free space	✓		✓		✓		✓		
	THB-FABC-B2-4	10	Free space	✓		✓		✓		✓		
	THB-FABC-B2-5	10	Free space	✓		✓		✓		✓		
	THB-FABC-B2-6	10	Free space	✓		✓		✓		✓		
	THB-FABC-B2-7	10	Free space	✓		✓		✓		✓		

ถังดับเพลิงชนิด CO2 : ชั้น .... ประจำเดือน.................. ปี..................

ลำดับ	Code / รหัส	ขนาดถังดับเพลิง (ปอนด์)	สถานที่ตั้ง	การตรวจเช็ค สลัก,กันบีบ		สายฉีด		สภาพตัวถัง		น้ำหนักถัง			หมายเหตุ
				ปกติ	ชำรุด	ปกติ	ชำรุด	ปกติ	ชำรุด	น้ำหนักถัง	ปกติ	ไม่ปกติ	
	THB-CO2-B2-1	10	คลังเวชภัณฑ์	✓		✓		✓			✓		
	THB-CO2-B2-2	10	คลังเวชภัณฑ์	✓		✓		✓			✓		
	THB-CO2-B2-3	10	คลังเวชภัณฑ์	✓		✓		✓			✓		
	THB-CO2-B2-4	10	คลังเวชภัณฑ์	✓		✓		✓			✓		
	THB-CO2-B2-5	10	Canteen	✓		✓		✓			✓		
	THB-CO2-B2-6	11	Canteen	✓		✓		✓			✓		
	THB-CO2-B2-7	10	Doctor Lounge	✓		✓		✓			✓		

หมายเหตุ : การตรวจสอบถังดับเพลิงเคมีทุกครั้งจะต้องตรวจเช็ค
1.เกจแสดงระดับน้ำยาเคมี เข็มจะต้องอยู่ช่วงปกติพื้นที่สีเขียว
2.สลักและกันบีบ พร้อมที่ล็อคถังดับเพลิงอยู่ในสภาพเรียบร้อยหรือไม่
3.สภาพของสายฉีดดับเพลิงดูรอยแตกหรือชำรุด และมีการอุดตันของสายฉีดหรือไม่
4.ตัวถังดับเพลิงต้องอยู่ในสภาพไม่บุบหรือเป็นสนิม มองเห็นชัดเจนและไม่มีสิ่งกีดขวาง
5.ถังดับเพลิง Co2 ต้องทำการชั่งน้ำหนักในการตรวจสอบ น้ำหนักถังดับเพลิง =10 ก.ก
*** น้ำหนักลดลงได้ไม่เกิน 10 % (1 ปอนด์ = 2.2 k.g.)
** แจกแจงรายละเอียดทุกครั้งถ้าถังดับเพลิงเคมีมีผิดปกติ

เพิ่มเติม : ____________

ผู้ตรวจสอบ : [redacted] (____________) วันที่ 1 / 1 / 69

ผู้ทบทวน : ____________ (____________) วันที่ ...... / ...... / ......

หัวหน้าทีม [redacted] (____________) วันที่ ...... / ...... / ......

แบบฟอร์มตรวจสอบถังดับเพลิง โรงพยาบาลธนบุรี บำรุงเมือง

ถังดับเพลิงภายในตู้ FHC / วางพื้น : ชั้น .... ประจำเดือน....ม.ค.... ปี....2569....

ลำดับ	Code / รหัส	ขนาดถังดับเพลิง (ปอนด์)	สถานที่ตั้ง	การตรวจเช็ค สลัก,กันบีบ		สายฉีด		สภาพตัวถัง		ระดับน้ำยา		หมายเหตุ
				ปกติ	ชำรุด	ปกติ	ชำรุด	ปกติ	ชำรุด	ปกติ	ไม่ปกติ	
	THB-FHC-FABC-B3-1	10	ในตู้ FHC-B3- 1	✓		✓		✓		✓		
	THB-FHC-FABC-B3-2	10	ในตู้ FHC-B3- 2	✓		✓		✓		✓		
	THB-FHC-FABC-B3-3	10	ในตู้ FHC-B3- 3	✓		✓		✓		✓		
	THB-FHC-FABC-B3-4	10	ในตู้ FHC-B3- 4	✓		✓		✓		✓		
	THB-FHC-FABC-B3-5	10	ในตู้ FHC-B3- 5	✓		✓		✓		✓		

ถังดับเพลิงชนิด CO2 : ชั้น .... ประจำเดือน.................. ปี..................

ลำดับ	Code / รหัส	ขนาดถังดับเพลิง (ปอนด์)	สถานที่ตั้ง	การตรวจเช็ค สลัก,กันบีบ		สายฉีด		สภาพตัวถัง		น้ำหนักถัง			หมายเหตุ
				ปกติ	ชำรุด	ปกติ	ชำรุด	ปกติ	ชำรุด	น้ำหนักถัง	ปกติ	ไม่ปกติ	
1													
2													
3													
4													
5													
6													
7													
8													
9													

หมายเหตุ : การตรวจสอบถังดับเพลิงเคมีทุกครั้งจะต้องตรวจเช็ค
1.เกจแสดงระดับน้ำยาเคมี เข็มจะต้องอยู่ช่วงปกติพื้นที่สีเขียว
2.สลักและกันบีบ พร้อมที่ล็อคถังดับเพลิงอยู่ในสภาพเรียบร้อยหรือไม่
3.สภาพของสายฉีดดับเพลิงดูรอยแตกหรือชำรุด และมีการอุดตันของสายฉีดหรือไม่
4.ตัวถังดับเพลิงต้องอยู่ในสภาพไม่บุบหรือเป็นสนิม มองเห็นชัดเจนและไม่มีสิ่งกีดขวาง
5.ถังดับเพลิง Co2 ต้องทำการชั่งน้ำหนักในการตรวจสอบ น้ำหนักถังดับเพลิง =10 ก.ก
*** น้ำหนักลดลงได้ไม่เกิน 10 % (1 ปอนด์ = 2.2 k.g.)
** แจกแจงรายละเอียดทุกครั้งถ้าถังดับเพลิงเคมีมีผิดปกติ

เพิ่มเติม : ____________

ผู้ตรวจสอบ : [redacted] (____________) วันที่ 1 / 1 / 69

ผู้ทบทวน : ____________ (____________) วันที่ ...... / ...... / ......

หัวหน้าทีม [redacted] (____________) วันที่ ...... / ...... / ......

แบบฟอร์มตรวจสอบถังดับเพลิง โรงพยาบาลธนบุรี บำรุงเมือง

ถังดับเพลิงภายในตู้ FHC / วางพื้น : ชั้น .... ประจำเดือน ม.ค ปี 2569

ลำดับ	Code / รหัส	ขนาดถังดับเพลิง (ปอนด์)	สถานที่ตั้ง	การตรวจเช็ค สลัก,คันบีบ ปกติ	สลัก,คันบีบ ชำรุด	สายฉีด ปกติ	สายฉีด ชำรุด	สภาพตัวถัง ปกติ	สภาพตัวถัง ชำรุด	ระดับน้ำยา ปกติ	ระดับน้ำยา ไม่ปกติ	หมายเหตุ
	THB-FHC-FABC-B4-1	10	ในตู้ FHC-B4-1	✓		✓		✓		✓		
	THB-FHC-FABC-B4-2	10	ในตู้ FHC-B4-2	✓		✓		✓		✓		
	THB-FHC-FABC-B4-3	10	ในตู้ FHC-B4-3	✓		✓		✓		✓		
	THB-FHC-FABC-B4-4	10	ในตู้ FHC-B4-4	✓		✓		✓		✓		
	THB-FHC-FABC-B4-5	10	ในตู้ FHC-B4-5	✓		✓		✓		✓		

ถังดับเพลิงชนิด CO2 : ชั้น .... ประจำเดือน.............................. ปี...........................

ลำดับ	Code / รหัส	ขนาดถังดับเพลิง (ปอนด์)	สถานที่ตั้ง	การตรวจเช็ค สลัก,คันบีบ ปกติ	สลัก,คันบีบ ชำรุด	สายฉีด ปกติ	สายฉีด ชำรุด	สภาพตัวถัง ปกติ	สภาพตัวถัง ชำรุด	น้ำหนักถัง น้ำหนักถัง	น้ำหนักถัง ปกติ	น้ำหนักถัง ไม่ปกติ	หมายเหตุ
1													
2													
3													
4													
5													
6													
7													
8													
9													

หมายเหตุ : การตรวจสอบถังดับเพลิงเคมีทุกครั้งจะต้องตรวจเช็ค

1.เกจแสดงระดับน้ำยาเคมี เข็มจะต้องอยู่ช่วงปกติพื้นที่สีเขียว
2.สลักและคันบีบ พร้อมที่ล็อคถังดับเพลิงอยู่ในสภาพเรียบร้อยหรือไม่
3.สภาพของสายฉีดดับเพลิงมีรอยแตกหรือชำรุด และมีการอุดตันของสายฉีดหรือไม่
4.ตัวถังดับเพลิงต้องอยู่ในสภาพไม่บุบหรือเป็นสนิม มองเห็นชัดเจนและไม่มีสิ่งกีดขวาง
5.ถังดับเพลิง Co2 ต้องทำการชั่งน้ำหนักในการตรวจสอบ น้ำหนักถังดับเพลิง =10 ก.ก
*** น้ำหนักลดลงได้ไม่เกิน 10 % (1 ปอนด์ = 2.2 k.g.)
** แจกแจงรายละเอียดทุกครั้งถ้าถังดับเพลิงเคมีผิดปกติ

เพิ่มเติม : ______________________

ผู้ตรวจสอบ : [redacted] (______) วันที่ 1 / 1 / 69

ผู้ทบทวน : ______________ (______) วันที่ ...... / ...... / ......

หัวหน้าทีม [redacted] (______) วันที่ ...... / ...... / ......

แบบฟอร์มตรวจสอบถังดับเพลิง โรงพยาบาลธนบุรี บำรุงเมือง

ถังดับเพลิงภายในตู้ FHC / วางพื้น : ชั้น .... ประจำเดือน ม.ค ปี 2569

ลำดับ	Code / รหัส	ขนาดถังดับเพลิง (ปอนด์)	สถานที่ตั้ง	การตรวจเช็ค สลัก,คันบีบ ปกติ	สลัก,คันบีบ ชำรุด	สายฉีด ปกติ	สายฉีด ชำรุด	สภาพตัวถัง ปกติ	สภาพตัวถัง ชำรุด	ระดับน้ำยา ปกติ	ระดับน้ำยา ไม่ปกติ	หมายเหตุ
	THB-FHC-FABC-B5-1	10	ในตู้ FHC-B5-1	✓		✓		✓		✓		
	THB-FHC-FABC-B5-2	10	ในตู้ FHC-B5-2	✓		✓		✓		✓		
	THB-FHC-FABC-B5-3	10	ในตู้ FHC-B5-3	✓		✓		✓		✓		
	THB-FHC-FABC-B5-4	10	ในตู้ FHC-B5-4	✓		✓		✓		✓		
	THB-FHC-FABC-B5-5	10	ในตู้ FHC-B5-5	✓		✓		✓		✓		

ถังดับเพลิงชนิด CO2 : ชั้น .... ประจำเดือน.............................. ปี...........................

ลำดับ	Code / รหัส	ขนาดถังดับเพลิง (ปอนด์)	สถานที่ตั้ง	การตรวจเช็ค สลัก,คันบีบ ปกติ	สลัก,คันบีบ ชำรุด	สายฉีด ปกติ	สายฉีด ชำรุด	สภาพตัวถัง ปกติ	สภาพตัวถัง ชำรุด	น้ำหนักถัง น้ำหนักถัง	น้ำหนักถัง ปกติ	น้ำหนักถัง ไม่ปกติ	หมายเหตุ
1													
2													
3													
4													
5													
6													
7													
8													
9													

หมายเหตุ : การตรวจสอบถังดับเพลิงเคมีทุกครั้งจะต้องตรวจเช็ค

1.เกจแสดงระดับน้ำยาเคมี เข็มจะต้องอยู่ช่วงปกติพื้นที่สีเขียว
2.สลักและคันบีบ พร้อมที่ล็อคถังดับเพลิงอยู่ในสภาพเรียบร้อยหรือไม่
3.สภาพของสายฉีดดับเพลิงมีรอยแตกหรือชำรุด และมีการอุดตันของสายฉีดหรือไม่
4.ตัวถังดับเพลิงต้องอยู่ในสภาพไม่บุบหรือเป็นสนิม มองเห็นชัดเจนและไม่มีสิ่งกีดขวาง
5.ถังดับเพลิง Co2 ต้องทำการชั่งน้ำหนักในการตรวจสอบ น้ำหนักถังดับเพลิง =10 ก.ก
*** น้ำหนักลดลงได้ไม่เกิน 10 % (1 ปอนด์ = 2.2 k.g.)
** แจกแจงรายละเอียดทุกครั้งถ้าถังดับเพลิงเคมีผิดปกติ

เพิ่มเติม : ______________________

ผู้ตรวจสอบ : [redacted] (______) วันที่ ...... / ...... / ......

ผู้ทบทวน : ______________ (______) วันที่ ...... / ...... / ......

หัวหน้าทีม [redacted] (______) วันที่ ...... / ...... / ......

แบบฟอร์มตรวจสอบถังดับเพลิง โรงพยาบาลธนบุรี บำรุงเมือง

ถังดับเพลิงภายในตู้ FHC / วางพื้น : ชั้น .... ประจำเดือน ก.พ ปี 2569

ลำดับ	Code / รหัส	ขนาดถังดับเพลิง (ปอนด์)	สถานที่ตั้ง	การตรวจเช็ค สลัก,คันบีบ ปกติ	สลัก,คันบีบ ชำรุด	สายฉีด ปกติ	สายฉีด ชำรุด	สภาพตัวถัง ปกติ	สภาพตัวถัง ชำรุด	ระดับน้ำยา ปกติ	ระดับน้ำยา ไม่ปกติ	หมายเหตุ
1												
2												
3												
4												
5												
6												
7												
8												
9												
10												
11												
12												

ถังดับเพลิงชนิด CO2 : ชั้น .... ประจำเดือน ก.พ ปี 2569

ลำดับ	Code / รหัส	ขนาดถังดับเพลิง (ปอนด์)	สถานที่ตั้ง	การตรวจเช็ค สลัก,คันบีบ ปกติ	สลัก,คันบีบ ชำรุด	สายฉีด ปกติ	สายฉีด ชำรุด	สภาพตัวถัง ปกติ	สภาพตัวถัง ชำรุด	น้ำหนักถัง น้ำหนักถัง	น้ำหนักถัง ปกติ	น้ำหนักถัง ไม่ปกติ	หมายเหตุ
	THB-CO2-Rooftop-1	10	หน้าประตูหนีไฟ ST 1	✓		✓		✓			✓		
	THB-CO2-Rooftop-2	10	หน้าประตูหนีไฟ ST 3	✓		✓		✓			✓		
	THB-CO2-Rooftop-3	10	หน้าประตูหนีไฟ ST 5	✓		✓		✓			✓		
	THB-CO2-Rooftop-4	10	หน้าประตูหนีไฟ ST 6	✓		✓		✓			✓		

หมายเหตุ : การตรวจสอบถังดับเพลิงเคมีทุกครั้งจะต้องตรวจเช็ค

1.เกจแสดงระดับน้ำยาเคมี เข็มจะต้องอยู่ช่วงปกติพื้นที่สีเขียว
2.สลักและคันบีบ พร้อมที่ล็อคถังดับเพลิงอยู่ในสภาพเรียบร้อยหรือไม่
3.สภาพของสายฉีดดับเพลิงมีรอยแตกหรือชำรุด และมีการอุดตันของสายฉีดหรือไม่
4.ตัวถังดับเพลิงต้องอยู่ในสภาพไม่บุบหรือเป็นสนิม มองเห็นชัดเจนและไม่มีสิ่งกีดขวาง
5.ถังดับเพลิง Co2 ต้องทำการชั่งน้ำหนักในการตรวจสอบ น้ำหนักถังดับเพลิง =10 ก.ก
*** น้ำหนักลดลงได้ไม่เกิน 10 % (1 ปอนด์ = 2.2 k.g.)
** แจกแจงรายละเอียดทุกครั้งถ้าถังดับเพลิงเคมีผิดปกติ

เพิ่มเติม : ______________________

ผู้ตรวจสอบ : [redacted] (______) วันที่ 2 / 02 / 69

ผู้ทบทวน : ______________ (______) วันที่ ...... / ...... / ......

หัวหน้าทีม [redacted] (______) วันที่ ...... / ...... / ......

แบบฟอร์มตรวจสอบถังดับเพลิง โรงพยาบาลธนบุรี บำรุงเมือง

ถังดับเพลิงภายในตู้ FHC / วางพื้น : ชั้น .... ประจำเดือน ก.พ ปี 2569

ลำดับ	Code / รหัส	ขนาดถังดับเพลิง (ปอนด์)	สถานที่ตั้ง	การตรวจเช็ค สลัก,คันบีบ ปกติ	สลัก,คันบีบ ชำรุด	สายฉีด ปกติ	สายฉีด ชำรุด	สภาพตัวถัง ปกติ	สภาพตัวถัง ชำรุด	ระดับน้ำยา ปกติ	ระดับน้ำยา ไม่ปกติ	หมายเหตุ
	THB-FHC-LP-11-1	10	ในตู้ FHC-11-1	✓		✓		✓		✓		
	THB-FHC-LP-11-2	10	ในตู้ FHC-11-2	✓		✓		✓		✓		
	THB-FHC-LP-11-3	10	ในตู้ FHC-11-3	✓		✓		✓		✓		
	THB-FHC-LP-11-4	10	ในตู้ FHC-11-4	✓		✓		✓		✓		
	THB-FHC-LP-11-5	10	ในตู้ FHC-11-5	✓		✓		✓		✓		
	THB-FHC-LP-11-6	10	ในตู้ FHC-11-6	✓		✓		✓		✓		

ถังดับเพลิงชนิด CO2 : ชั้น .... ประจำเดือน.............................. ปี...........................

ลำดับ	Code / รหัส	ขนาดถังดับเพลิง (ปอนด์)	สถานที่ตั้ง	การตรวจเช็ค สลัก,คันบีบ ปกติ	สลัก,คันบีบ ชำรุด	สายฉีด ปกติ	สายฉีด ชำรุด	สภาพตัวถัง ปกติ	สภาพตัวถัง ชำรุด	น้ำหนักถัง น้ำหนักถัง	น้ำหนักถัง ปกติ	น้ำหนักถัง ไม่ปกติ	หมายเหตุ
	THB-CO2-11-1	10	หน้าเคาน์เตอร์ Ward 11A	✓		✓		✓			✓		
	THB-CO2-11-2	10	ในห้อง Day Room	✓		✓		✓			✓		
	THB-CO2-11-3	10	หน้าเคาน์เตอร์ Ward 11B	✓		✓		✓			✓		
	THB-CO2-11-4	10	ในเคาน์เตอร์ Ward 11C	✓		✓		✓			✓		
	THB-CO2-11-5	10	หน้าประตูเก็บอุปกรณ์การแพทย์	✓		✓		✓			✓		
	THB-CO2-11-6	10	บันไดกลาง	✓		✓		✓			✓		

หมายเหตุ : การตรวจสอบถังดับเพลิงเคมีทุกครั้งจะต้องตรวจเช็ค

1.เกจแสดงระดับน้ำยาเคมี เข็มจะต้องอยู่ช่วงปกติพื้นที่สีเขียว
2.สลักและคันบีบ พร้อมที่ล็อคถังดับเพลิงอยู่ในสภาพเรียบร้อยหรือไม่
3.สภาพของสายฉีดดับเพลิงมีรอยแตกหรือชำรุด และมีการอุดตันของสายฉีดหรือไม่
4.ตัวถังดับเพลิงต้องอยู่ในสภาพไม่บุบหรือเป็นสนิม มองเห็นชัดเจนและไม่มีสิ่งกีดขวาง
5.ถังดับเพลิง Co2 ต้องทำการชั่งน้ำหนักในการตรวจสอบ น้ำหนักถังดับเพลิง =10 ก.ก
*** น้ำหนักลดลงได้ไม่เกิน 10 % (1 ปอนด์ = 2.2 k.g.)
** แจกแจงรายละเอียดทุกครั้งถ้าถังดับเพลิงเคมีผิดปกติ

เพิ่มเติม : ______________________

ผู้ตรวจสอบ : [redacted] (______) วันที่ 1 / 2 / 69

ผู้ทบทวน : ______________ (______) วันที่ ...... / ...... / ......

หัวหน้าทีม : [redacted] (______) วันที่ ...... / ...... / ......

แบบฟอร์มตรวจสอบถังดับเพลิง โรงพยาบาลธนบุรี บำรุงเมือง

ถังดับเพลิงภายในตู้ FHC / วางพื้น : ชั้น .... ประจำเดือน ก.พ ปี 2569

ลำดับ	Code / รหัส	ขนาดถังดับเพลิง (ปอนด์)	สถานที่ตั้ง	สลัก,คันบีบ ปกติ	สลัก,คันบีบ ชำรุด	สายฉีด ปกติ	สายฉีด ชำรุด	สภาพตัวถัง ปกติ	สภาพตัวถัง ชำรุด	ระดับน้ำยา ปกติ	ระดับน้ำยา ไม่ปกติ	หมายเหตุ
	THB-FHC-LP-10-1	10	ในตู้ FHC-10- 1	✓		✓		✓		✓		
	THB-FHC-LP-10-2	10	ในตู้ FHC-10- 2	✓		✓		✓		✓		
	THB-FHC-LP-10-3	10	ในตู้ FHC-10- 3	✓		✓		✓		✓		
	THB-FHC-LP-10-4	10	ในตู้ FHC-10- 4	✓		✓		✓		✓		
	THB-FHC-LP-10-5	10	ในตู้ FHC-10- 5	✓		✓		✓		✓		
	THB-FHC-LP-10-6	10	ในตู้ FHC-10- 6	✓		✓		✓		✓		
7	THB-FABC-10-1	10	ในห้องชิลเลอร์	✓		✓		✓		✓		
8	THB-FABC-10-2	10	ห้องนั่งเล่น Ward 10A	✓		✓		✓		✓		

ถังดับเพลิงชนิด CO2 : ชั้น .... ประจำเดือน.............................. ปี..........................

ลำดับ	Code / รหัส	ขนาดถังดับเพลิง (ปอนด์)	สถานที่ตั้ง	สลัก,คันบีบ ปกติ	สลัก,คันบีบ ชำรุด	สายฉีด ปกติ	สายฉีด ชำรุด	สภาพตัวถัง ปกติ	สภาพตัวถัง ชำรุด	น้ำหนักถัง น้ำหนักถัง	น้ำหนักถัง ปกติ	น้ำหนักถัง ไม่ปกติ	หมายเหตุ
	THB-CO2-10-1	10	หน้าเคาน์เตอร์ Ward 10A	✓		✓		✓			✓		
	THB-CO2-10-2	10	หน้าเคาน์เตอร์ Ward 10B	✓		✓		✓			✓		
	THB-CO2-10-3	10	หน้าห้องไฟฟ้า	✓		✓		✓			✓		
	THB-CO2-10-4	10	หน้าห้องการเงินผู้ป่วยใน	✓		✓		✓			✓		
	THB-CO2-10-5	10	ทางเดิน Ward 10C	✓		✓		✓			✓		
	THB-CO2-10-6	10	บันไดกลาง	✓		✓		✓			✓		
	THB-CO2-10-7	10	ในห้องชิลเลอร์	✓		✓		✓			✓		

หมายเหตุ : การตรวจสอบถังดับเพลิงเคมีทุกครั้งจะต้องตรวจเช็ค

1.เกจแสดงระดับน้ำยาเคมี เข็มจะต้องอยู่ช่วงปกติพื้นที่สีเขียว
2.สลักและคันบีบ พร้อมที่ล็อคถังดับเพลิงอยู่ในสภาพเรียบร้อยหรือไม่
3.สภาพของสายฉีดดับเพลิงถูกขบแตกหรือชำรุด และมีการอุดตันของสายฉีดหรือไม่
4.ตัวถังดับเพลิงต้องอยู่ในสภาพไม่บุบหรือเป็นสนิม มองเห็นชัดเจนและไม่มีสิ่งกีดขวาง
5.ถังดับเพลิง Co2 ต้องทำการชั่งน้ำหนักในการตรวจสอบ น้ำหนักถังดับเพลิง =10 ก.ก
*** น้ำหนักลดลงได้ไม่เกิน 10 % (1 ปอนด์ = 2.2 k.g.)
** แจกแจงรายละเอียดทุกครั้งถ้าถังดับเพลิงเคมีผิดปกติ

เพิ่มเติม : ______________________

ผู้ตรวจสอบ : [redacted] ผู้ทบทวน : ______________ หัวหน้าที[redacted]

(______________) (______________) (______________)

วันที่ 1 / 2 / 69 วันที่ ...... / ...... / ...... วันที่ ...... / ...... / ......

แบบฟอร์มตรวจสอบถังดับเพลิง โรงพยาบาลธนบุรี บำรุงเมือง

ถังดับเพลิงภายในตู้ FHC / วางพื้น : ชั้น .... ประจำเดือน ก.พ ปี 2569

ลำดับ	Code / รหัส	ขนาดถังดับเพลิง (ปอนด์)	สถานที่ตั้ง	สลัก,คันบีบ ปกติ	สลัก,คันบีบ ชำรุด	สายฉีด ปกติ	สายฉีด ชำรุด	สภาพตัวถัง ปกติ	สภาพตัวถัง ชำรุด	ระดับน้ำยา ปกติ	ระดับน้ำยา ไม่ปกติ	หมายเหตุ
	THB-FHC-LP-9-1	10	ในตู้ FHC-9- 1	✓		✓		✓		✓		
	THB-FHC-LP-9-2	10	ในตู้ FHC-9- 2	✓		✓		✓		✓		
	THB-FHC-LP-9-3	10	ในตู้ FHC-9- 3	✓		✓		✓		✓		
	THB-FHC-LP-9-4	10	ในตู้ FHC-9- 4	✓		✓		✓		✓		
	THB-FHC-LP-9-5	10	ในตู้ FHC-9- 5	✓		✓		✓		✓		
	THB-FHC-LP-9-6	10	ในตู้ FHC-9- 6	✓		✓		✓		✓		

ถังดับเพลิงชนิด CO2 : ชั้น .... ประจำเดือน.............................. ปี..........................

ลำดับ	Code / รหัส	ขนาดถังดับเพลิง (ปอนด์)	สถานที่ตั้ง	สลัก,คันบีบ ปกติ	สลัก,คันบีบ ชำรุด	สายฉีด ปกติ	สายฉีด ชำรุด	สภาพตัวถัง ปกติ	สภาพตัวถัง ชำรุด	น้ำหนักถัง น้ำหนักถัง	น้ำหนักถัง ปกติ	น้ำหนักถัง ไม่ปกติ	หมายเหตุ
	THB-CO2-9-1	10	หน้าเคาน์เตอร์ Ward 9A	✓		✓		✓			✓		
	THB-CO2-9-2	10	ข้างห้อง 921	✓		✓		✓			✓		
	THB-CO2-9-3	10	หน้าห้อง SLEEP LAB	✓		✓		✓			✓		
	THB-CO2-9-4	10	หน้าลิฟท์ A	✓		✓		✓			✓		
	THB-CO2-9-5	10	หน้าห้อง ICU -6	✓		✓		✓			✓		
	THB-CO2-9-6	10	หน้าห้องไฟฟ้า	✓		✓		✓			✓		
	THB-CO2-9-7	10	ในห้องพัก ขนท ICU SEMI	✓		✓		✓			✓		

หมายเหตุ : การตรวจสอบถังดับเพลิงเคมีทุกครั้งจะต้องตรวจเช็ค

1.เกจแสดงระดับน้ำยาเคมี เข็มจะต้องอยู่ช่วงปกติพื้นที่สีเขียว
2.สลักและคันบีบ พร้อมที่ล็อคถังดับเพลิงอยู่ในสภาพเรียบร้อยหรือไม่
3.สภาพของสายฉีดดับเพลิงถูกขบแตกหรือชำรุด และมีการอุดตันของสายฉีดหรือไม่
4.ตัวถังดับเพลิงต้องอยู่ในสภาพไม่บุบหรือเป็นสนิม มองเห็นชัดเจนและไม่มีสิ่งกีดขวาง
5.ถังดับเพลิง Co2 ต้องทำการชั่งน้ำหนักในการตรวจสอบ น้ำหนักถังดับเพลิง =10 ก.ก
*** น้ำหนักลดลงได้ไม่เกิน 10 % (1 ปอนด์ = 2.2 k.g.)
** แจกแจงรายละเอียดทุกครั้งถ้าถังดับเพลิงเคมีผิดปกติ

เพิ่มเติม : ______________________

ผู้ตรวจสอบ : [redacted] ผู้ทบทวน : ______________ หัวหน้า[redacted]

(______________) (______________) (______________)

วันที่ 1 / 2 / 69 วันที่ ...... / ...... / ...... วันที่ ...... / ...... / ......

แบบฟอร์มตรวจสอบถังดับเพลิง โรงพยาบาลธนบุรี บำรุงเมือง

ถังดับเพลิงภายในตู้ FHC / วางพื้น : ชั้น .... ประจำเดือน ก.พ ปี 2569

ลำดับ	Code / รหัส	ขนาดถังดับเพลิง (ปอนด์)	สถานที่ตั้ง	สลัก,คันบีบ ปกติ	สลัก,คันบีบ ชำรุด	สายฉีด ปกติ	สายฉีด ชำรุด	สภาพตัวถัง ปกติ	สภาพตัวถัง ชำรุด	ระดับน้ำยา ปกติ	ระดับน้ำยา ไม่ปกติ	หมายเหตุ
	THB-FHC-LP-8-1	10	ในตู้ FHC-8- 1	✓		✓		✓		✓		
	THB-FHC-LP-8-2	10	ในตู้ FHC-8- 2	✓		✓		✓		✓		
	THB-FHC-LP-8-3	10	ในตู้ FHC-8- 3	✓		✓		✓		✓		
	THB-FHC-LP-8-4	10	ในตู้ FHC-8- 4	✓		✓		✓		✓		
	THB-FHC-LP-8-5	10	ในตู้ FHC-8- 5	✓		✓		✓		✓		
	THB-FHC-LP-8-6	10	ในตู้ FHC-8- 6	✓		✓		✓		✓		
	THB-LP-8-1	10	โถงพักคอยไตเทียม 2	✓		✓		✓		✓		
	THB-LP-8-2	10	Nurse Station ไตเทียม	✓		✓		✓		✓		
	THB-LP-8-3	10	Nurse Station ไตเทียม	✓		✓		✓		✓		
	THB-LP-8-4	10	Nurse Station ICU	✓		✓		✓		✓		
	THB-LP-8-5	10	Nurse Station ICU	✓		✓		✓		✓		
	THB-LP-8-6	10	Nurse Station NICU	✓		✓		✓		✓		
	THB-LP-8-7	10	Nurse Station NICU	✓		✓		✓		✓		

ถังดับเพลิงชนิด CO2 : ชั้น .... ประจำเดือน.............................. ปี..........................

ลำดับ	Code / รหัส	ขนาดถังดับเพลิง (ปอนด์)	สถานที่ตั้ง	สลัก,คันบีบ ปกติ	สลัก,คันบีบ ชำรุด	สายฉีด ปกติ	สายฉีด ชำรุด	สภาพตัวถัง ปกติ	สภาพตัวถัง ชำรุด	น้ำหนักถัง น้ำหนักถัง	น้ำหนักถัง ปกติ	น้ำหนักถัง ไม่ปกติ	หมายเหตุ
	THB-CO2-8-1	10	หน้าห้องผ้าสะอาด	✓		✓		✓			✓		
	THB-CO2-8-2	10	ข้างห้อง ขนผ้า	✓		✓		✓			✓		
	THB-CO2-8-3	10	หน้าห้องเครื่องสำรองไฟ	✓		✓		✓			✓		
	THB-CO2-8-4	10	หน้าห้องเครื่อง(ชน)	✓		✓		✓			✓		
	THB-CO2-8-5	10	ในห้อง CCTV	✓		✓		✓			✓		

หมายเหตุ : การตรวจสอบถังดับเพลิงเคมีทุกครั้งจะต้องตรวจเช็ค

1.เกจแสดงระดับน้ำยาเคมี เข็มจะต้องอยู่ช่วงปกติพื้นที่สีเขียว
2.สลักและคันบีบ พร้อมที่ล็อคถังดับเพลิงอยู่ในสภาพเรียบร้อยหรือไม่
3.สภาพของสายฉีดดับเพลิงถูกขบแตกหรือชำรุด และมีการอุดตันของสายฉีดหรือไม่
4.ตัวถังดับเพลิงต้องอยู่ในสภาพไม่บุบหรือเป็นสนิม มองเห็นชัดเจนและไม่มีสิ่งกีดขวาง
5.ถังดับเพลิง Co2 ต้องทำการชั่งน้ำหนักในการตรวจสอบ น้ำหนักถังดับเพลิง =10 ก.ก
*** น้ำหนักลดลงได้ไม่เกิน 10 % (1 ปอนด์ = 2.2 k.g.)
** แจกแจงรายละเอียดทุกครั้งถ้าถังดับเพลิงเคมีผิดปกติ

เพิ่มเติม : ______________________

ผู้ตรวจสอบ : [redacted] ผู้ทบทวน : ______________ หัวหน้าที[redacted]

(______________) (______________) (______________)

วันที่ 1 / 2 / 69 วันที่ ...... / ...... / ...... วันที่ ...... / ...... / ......

แบบฟอร์มตรวจสอบถังดับเพลิง โรงพยาบาลธนบุรี บำรุงเมือง

ถังดับเพลิงภายในตู้ FHC / วางพื้น : ชั้น .... ประจำเดือน ก.พ ปี 2569

ลำดับ	Code / รหัส	ขนาดถังดับเพลิง (ปอนด์)	สถานที่ตั้ง	สลัก,คันบีบ ปกติ	สลัก,คันบีบ ชำรุด	สายฉีด ปกติ	สายฉีด ชำรุด	สภาพตัวถัง ปกติ	สภาพตัวถัง ชำรุด	ระดับน้ำยา ปกติ	ระดับน้ำยา ไม่ปกติ	หมายเหตุ
1	THB-FHC-FABC-7-1	10	ในตู้ FHC-7- 1	✓		✓		✓		✓		
2	THB-FHC-FABC-7-2	10	ในตู้ FHC-7- 2	✓		✓		✓		✓		
3	THB-FHC-FABC-7-3	10	ในตู้ FHC-7- 3	✓		✓		✓		✓		
4	THB-FHC-FABC-7-4	10	ในตู้ FHC-7- 4	✓		✓		✓		✓		
5	THB-FHC-FABC-7-5	10	ในตู้ FHC-7- 5	✓		✓		✓		✓		
6	THB-FHC-FABC-7-6	10	ในตู้ FHC-7- 6	✓		✓		✓		✓		
	THB-LP-7-1	10	ครัวอาหาร	✓		✓		✓		✓		
	THB-LP-7-2	10	ครัวอาหาร	✓		✓		✓		✓		
9	THB-FABC-7-1	10	หน้าห้อง แผนกธุรการยานยนต์	✓		✓		✓		✓		
10	THB-FABC-7-2	10	หน้าลิฟท์ C	✓		✓		✓		✓		
11	THB-FABC-7-3	10	ในห้อง Day Room	✓		✓		✓		✓		

ถังดับเพลิงชนิด CO2 : ชั้น .... ประจำเดือน.............................. ปี..........................

ลำดับ	Code / รหัส	ขนาดถังดับเพลิง (ปอนด์)	สถานที่ตั้ง	สลัก,คันบีบ ปกติ	สลัก,คันบีบ ชำรุด	สายฉีด ปกติ	สายฉีด ชำรุด	สภาพตัวถัง ปกติ	สภาพตัวถัง ชำรุด	น้ำหนักถัง น้ำหนักถัง	น้ำหนักถัง ปกติ	น้ำหนักถัง ไม่ปกติ	หมายเหตุ
	THB-CO2-7-1	10	หน้าห้องไดเวอร์	✓		✓		✓			✓		
	THB-CO2-7-2	10	หน้าลิฟท์ C	✓		✓		✓			✓		
	THB-CO2-7-3	10	หน้าห้องแพทยเลสท์	✓		✓		✓			✓		

หมายเหตุ : การตรวจสอบถังดับเพลิงเคมีทุกครั้งจะต้องตรวจเช็ค

1.เกจแสดงระดับน้ำยาเคมี เข็มจะต้องอยู่ช่วงปกติพื้นที่สีเขียว
2.สลักและคันบีบ พร้อมที่ล็อคถังดับเพลิงอยู่ในสภาพเรียบร้อยหรือไม่
3.สภาพของสายฉีดดับเพลิงถูกขบแตกหรือชำรุด และมีการอุดตันของสายฉีดหรือไม่
4.ตัวถังดับเพลิงต้องอยู่ในสภาพไม่บุบหรือเป็นสนิม มองเห็นชัดเจนและไม่มีสิ่งกีดขวาง
5.ถังดับเพลิง Co2 ต้องทำการชั่งน้ำหนักในการตรวจสอบ น้ำหนักถังดับเพลิง =10 ก.ก
*** น้ำหนักลดลงได้ไม่เกิน 10 % (1 ปอนด์ = 2.2 k.g.)
** แจกแจงรายละเอียดทุกครั้งถ้าถังดับเพลิงเคมีผิดปกติ

เพิ่มเติม : ______________________

ผู้ตรวจสอบ : [redacted] ผู้ทบทวน : ______________ หัวหน้าที[redacted]

(______________) (______________) (______________)

วันที่ 1 / 2 / 69 วันที่ ...... / ...... / ...... วันที่ ...... / ...... / ......

แบบฟอร์มตรวจสอบถังดับเพลิง โรงพยาบาลธนบุรี บำรุงเมือง

ถังดับเพลิงภายในตู้ FHC / วางพื้น : ชั้น .... ประจำเดือน ก.พ. ปี 2569

ลำดับ	Code / รหัส	ขนาดถังดับเพลิง (ปอนด์)	สถานที่ตั้ง	การตรวจเช็ค: สลัก,คันบีบ		สายฉีด		สภาพตัวถัง		ระดับน้ำยา		หมายเหตุ
				ปกติ	ชำรุด	ปกติ	ชำรุด	ปกติ	ชำรุด	ปกติ	ไม่ปกติ	
1	THB-FHC-FABC-6-1	10	ในตู้ FHC-6- 1	✓		✓		✓		✓		
2	THB-FHC-FABC-6-2	10	ในตู้ FHC-6- 2	✓		✓		✓		✓		
3	THB-FHC-FABC-6-3	10	ในตู้ FHC-6- 3	✓		✓		✓		✓		
4	THB-FHC-FABC-6-4	10	ในตู้ FHC-6- 4	✓		✓		✓		✓		
5	THB-FHC-FABC-6-5	10	ในตู้ FHC-6- 5	✓		✓		✓		✓		
6	THB-FHC-FABC-6-6	10	ในตู้ FHC-6- 6	✓		✓		✓		✓		
7	THB-FABC-6-1	10	หน้าลิฟต์ C	✓		✓		✓		✓		

ถังดับเพลิงชนิด CO2 : ชั้น .... ประจำเดือน.............................. ปี...........................

ลำดับ	Code / รหัส	ขนาดถังดับเพลิง (ปอนด์)	สถานที่ตั้ง	การตรวจเช็ค: สลัก,คันบีบ		สายฉีด		สภาพตัวถัง		น้ำหนักถัง			หมายเหตุ
				ปกติ	ชำรุด	ปกติ	ชำรุด	ปกติ	ชำรุด	น้ำหนักถัง	ปกติ	ไม่ปกติ	
	THB-CO2-6-1	10	หน้าห้องผ้า สกปรก	✓		✓		✓			✓		

หมายเหตุ : การตรวจสอบถังดับเพลิงเคมีทุกครั้งจะต้องตรวจเช็ค

1.เกจแสดงระดับน้ำยาเคมี เข็มจะต้องอยู่ช่วงปกติพื้นที่สีเขียว
2.สลักและคันบีบ พร้อมที่ล็อคถังดับเพลิงอยู่ในสภาพเรียบร้อยหรือไม่
3.สภาพของสายฉีดดับเพลิงถูกรอยแตกหรือชำรุด และมีการอุดตันของสายฉีดหรือไม่
4.ตัวถังดับเพลิงต้องอยู่ในสภาพไม่บุบหรือเป็นสนิม มองเห็นชัดเจนและไม่มีสิ่งกีดขวาง
5.ถังดับเพลิง Co2 ต้องทำการชั่งน้ำหนักในการตรวจสอบ น้ำหนักถังดับเพลิง =10 ก.ก
*** น้ำหนักลดลงได้ไม่เกิน 10 % (1 ปอนด์ = 2.2 k.g.)
** แจ้งรายละเอียดทุกครั้งถ้าถังดับเพลิงเคมีผิดปกติ

เพิ่มเติม : ______

ผู้ตรวจสอบ : [redacted] (______) วันที่ 1 / 2 / 69

ผู้ทบทวน : ______ (______) วันที่ ...... / ...... / ......

หัวหน้าทีม [redacted] วันที่ ...... / ...... / ......

แบบฟอร์มตรวจสอบถังดับเพลิง โรงพยาบาลธนบุรี บำรุงเมือง

ถังดับเพลิงภายในตู้ FHC / วางพื้น : ชั้น .... ประจำเดือน ก.พ. ปี 2569

ลำดับ	Code / รหัส	ขนาดถังดับเพลิง (ปอนด์)	สถานที่ตั้ง	การตรวจเช็ค: สลัก,คันบีบ		สายฉีด		สภาพตัวถัง		ระดับน้ำยา		หมายเหตุ
				ปกติ	ชำรุด	ปกติ	ชำรุด	ปกติ	ชำรุด	ปกติ	ไม่ปกติ	
	THB-FHC-LP-5-1	10	ในตู้ FHC-5- 1	✓		✓		✓		✓		
	THB-FHC-LP-5-2	10	ในตู้ FHC-5- 2	✓		✓		✓		✓		
	THB-FHC-LP-5-3	10	ในตู้ FHC-5- 3	✓		✓		✓		✓		
4	THB-FHC-FABC-5-1	10	ในตู้ FHC-5- 4	✓		✓		✓		✓		
5	THB-FHC-FABC-5-2	10	ในตู้ FHC-5- 5	✓		✓		✓		✓		
6	THB-FHC-FABC-5-3	10	ในตู้ FHC-5- 6	✓		✓		✓		✓		
7	THB-BF2000-5-1	10	ห้อง IT	✓		✓		✓		✓		
8	THB-BF2000-5-2	10	ห้อง IT	✓		✓		✓		✓		
9	THB-BF2000-5-3	10	ห้อง IT	✓		✓		✓		✓		
10	THB-LP-5-1	10	[illegible]	✓		✓		✓		✓		
11	THB-A.HLT-5-1	10	ในห้องเก็บเอกสาร เวชระเบียน	✓		✓		✓		✓		
12	THB-A.HLT-5-2	10	ในห้องเก็บเอกสาร เวชระเบียน	✓		✓		✓		✓		
13	THB-A.HLT-5-3	10	ในห้องเก็บเอกสาร เวชระเบียน	✓		✓		✓		✓		
14	THB-A.HLT-5-4	10	ในห้องเก็บเอกสาร เวชระเบียน	✓		✓		✓		✓		
15	THB-A.HLT-5-5	10	ในห้องเก็บเอกสาร เวชระเบียน	✓		✓		✓		✓		
16	THB-A.HLT-5-6	10	ในห้องเก็บเอกสาร เวชระเบียน	✓		✓		✓		✓		
17	THB-A.HLT-5-7	10	ในห้องเก็บเอกสาร เวชระเบียน	✓		✓		✓		✓		
18	THB-A.HLT-5-8	10	ในห้องเก็บเอกสาร เวชระเบียน	✓		✓		✓		✓		
19	THB-A.HLT-5-9	10	ในห้องเก็บเอกสาร เวชระเบียน	✓		✓		✓		✓		
20	THB-A.HLT-5-10	10	ในห้องเก็บเอกสาร เวชระเบียน	✓		✓		✓		✓		
21	THB-A.HLT-5-11	10	ในห้องเก็บเอกสาร เวชระเบียน	✓		✓		✓		✓		
22	THB-A.HLT-5-12	10	ในห้องเก็บเอกสาร เวชระเบียน	✓		✓		✓		✓		
23	THB-A.HLT-5-13	10	ในห้องเก็บเอกสาร เวชระเบียน	✓		✓		✓		✓		

ถังดับเพลิงชนิด CO2 : ชั้น .... ประจำเดือน.............................. ปี...........................

ลำดับ	Code / รหัส	ขนาดถังดับเพลิง (ปอนด์)	สถานที่ตั้ง	การตรวจเช็ค: สลัก,คันบีบ		สายฉีด		สภาพตัวถัง		น้ำหนักถัง			หมายเหตุ
				ปกติ	ชำรุด	ปกติ	ชำรุด	ปกติ	ชำรุด	น้ำหนักถัง	ปกติ	ไม่ปกติ	
	THB-CO2-5-1	10	ข้างห้อง CEO	✓		✓		✓			✓		
	THB-CO2-5-2	10	บริเวณเก้าอี้รับยา	✓		✓		✓			✓		
	THB-CO2-5-3	10	ข้างประตูหนีไฟ	✓		✓		✓			✓		
	THB-CO2-5-4	10	[illegible]	✓		✓		✓			✓		
	THB-CO2-5-5	10	[illegible]	✓		✓		✓			✓		
	THB-CO2-5-6	10	[illegible]	✓		✓		✓			✓		
	THB-CO2-5-7	10	ฝ่ายการเงิน	✓		✓		✓			✓		
	THB-CO2-5-8	10	[illegible]	✓		✓		✓			✓		

หมายเหตุ : การตรวจสอบถังดับเพลิงเคมีทุกครั้งจะต้องตรวจเช็ค

1.เกจแสดงระดับน้ำยาเคมี เข็มจะต้องอยู่ช่วงปกติพื้นที่สีเขียว
2.สลักและคันบีบ พร้อมที่ล็อคถังดับเพลิงอยู่ในสภาพเรียบร้อยหรือไม่
3.สภาพของสายฉีดดับเพลิงถูกรอยแตกหรือชำรุด และมีการอุดตันของสายฉีดหรือไม่
4.ตัวถังดับเพลิงต้องอยู่ในสภาพไม่บุบหรือเป็นสนิม มองเห็นชัดเจนและไม่มีสิ่งกีดขวาง
5.ถังดับเพลิง Co2 ต้องทำการชั่งน้ำหนักในการตรวจสอบ น้ำหนักถังดับเพลิง =10 ก.ก
*** น้ำหนักลดลงได้ไม่เกิน 10 % (1 ปอนด์ = 2.2 k.g.)
** แจ้งรายละเอียดทุกครั้งถ้าถังดับเพลิงเคมีผิดปกติ

เพิ่มเติม : ______

ผู้ตรวจสอบ : [redacted] (______) วันที่ 1 / 2 / 69

ผู้ทบทวน : ______ (______) วันที่ ...... / ...... / ......

หัวหน้าทีม [redacted] วันที่ ...... / ...... / ......

แบบฟอร์มตรวจสอบถังดับเพลิง โรงพยาบาลธนบุรี บำรุงเมือง

ถังดับเพลิงภายในตู้ FHC / วางพื้น : ชั้น .... ประจำเดือน ก.พ. ปี 2569

ลำดับ	Code / รหัส	ขนาดถังดับเพลิง (ปอนด์)	สถานที่ตั้ง	การตรวจเช็ค: สลัก,คันบีบ		สายฉีด		สภาพตัวถัง		ระดับน้ำยา		หมายเหตุ
				ปกติ	ชำรุด	ปกติ	ชำรุด	ปกติ	ชำรุด	ปกติ	ไม่ปกติ	
	THB-FHC-LP-4-1	10	ในตู้ FHC-4- 1	✓		✓		✓		✓		
	THB-FHC-LP-4-2	10	ในตู้ FHC-4- 2	✓		✓		✓		✓		
	THB-FHC-LP-4-3	10	ในตู้ FHC-4- 3	✓		✓		✓		✓		
	THB-FHC-LP-4-4	10	ในตู้ FHC-4- 4	✓		✓		✓		✓		
	THB-FHC-LP-4-5	10	ในตู้ FHC-4- 5	✓		✓		✓		✓		
	THB-FHC-LP-4-6	10	ในตู้ FHC-4- 6	✓		✓		✓		✓		
7	THB-LP-4-1	10	IVF Lab	✓		✓		✓		✓		
8	THB-LP-4-2	10	IVF Lab	✓		✓		✓		✓		
9	THB-LP-4-3	10	IVF Lab	✓		✓		✓		✓		
10	THB-LP-4-4	10	IVF Lab	✓		✓		✓		✓		
11	THB-LP-4-5	10	IVF Lab	✓		✓		✓		✓		
12	THB-LP-4-6	10	IVF Lab	✓		✓		✓		✓		
13	THB-HLT-4-1	10	ห้องคลอด	✓		✓		✓		✓		

ถังดับเพลิงชนิด CO2 : ชั้น .... ประจำเดือน.............................. ปี...........................

ลำดับ	Code / รหัส	ขนาดถังดับเพลิง (ปอนด์)	สถานที่ตั้ง	การตรวจเช็ค: สลัก,คันบีบ		สายฉีด		สภาพตัวถัง		น้ำหนักถัง			หมายเหตุ
				ปกติ	ชำรุด	ปกติ	ชำรุด	ปกติ	ชำรุด	น้ำหนักถัง	ปกติ	ไม่ปกติ	
	THB-CO2-4-1	10	หน้าห้องพัก จนท IVF	✓		✓		✓			✓		
	THB-CO2-4-2	10	ห้องการเงิน IVF	✓		✓		✓			✓		
	THB-CO2-4-3	10	ข้างเคาน์เตอร์ เคลิด	✓		✓		✓			✓		
	THB-CO2-4-4	10	แผนก CCSD	✓		✓		✓			✓		
	THB-CO2-4-5	10	แผนก OR	✓		✓		✓			✓		
	THB-CO2-4-6	10	แผนก OR	✓		✓		✓			✓		
	THB-CO2-4-7	10	แผนก OR	✓		✓		✓			✓		
	THB-CO2-4-8	10	แผนก OR	✓		✓		✓			✓		
	THB-CO2-4-9	10	บันไดกลาง	✓		✓		✓			✓		

หมายเหตุ : การตรวจสอบถังดับเพลิงเคมีทุกครั้งจะต้องตรวจเช็ค

1.เกจแสดงระดับน้ำยาเคมี เข็มจะต้องอยู่ช่วงปกติพื้นที่สีเขียว
2.สลักและคันบีบ พร้อมที่ล็อคถังดับเพลิงอยู่ในสภาพเรียบร้อยหรือไม่
3.สภาพของสายฉีดดับเพลิงถูกรอยแตกหรือชำรุด และมีการอุดตันของสายฉีดหรือไม่
4.ตัวถังดับเพลิงต้องอยู่ในสภาพไม่บุบหรือเป็นสนิม มองเห็นชัดเจนและไม่มีสิ่งกีดขวาง
5.ถังดับเพลิง Co2 ต้องทำการชั่งน้ำหนักในการตรวจสอบ น้ำหนักถังดับเพลิง =10 ก.ก
*** น้ำหนักลดลงได้ไม่เกิน 10 % (1 ปอนด์ = 2.2 k.g.)
** แจ้งรายละเอียดทุกครั้งถ้าถังดับเพลิงเคมีผิดปกติ

เพิ่มเติม : ______

ผู้ตรวจสอบ : [redacted] (______) วันที่ 1 / 2 / 69

ผู้ทบทวน : ______ (______) วันที่ ...... / ...... / ......

หัวหน้าทีม [redacted] วันที่ ...... / ...... / ......

แบบฟอร์มตรวจสอบถังดับเพลิง โรงพยาบาลธนบุรี บำรุงเมือง

ถังดับเพลิงภายในตู้ FHC / วางพื้น : ชั้น .... ประจำเดือน ก.พ. ปี 2569

ลำดับ	Code / รหัส	ขนาดถังดับเพลิง (ปอนด์)	สถานที่ตั้ง	การตรวจเช็ค: สลัก,คันบีบ		สายฉีด		สภาพตัวถัง		ระดับน้ำยา		หมายเหตุ
				ปกติ	ชำรุด	ปกติ	ชำรุด	ปกติ	ชำรุด	ปกติ	ไม่ปกติ	
	THB-FHC-LP-3-1	10	ในตู้ FHC-3- 1	✓		✓		✓		✓		
	THB-FHC-LP-3-2	10	ในตู้ FHC-3- 2	✓		✓		✓		✓		
	THB-FHC-LP-3-3	10	ในตู้ FHC-3- 3	✓		✓		✓		✓		
	THB-FHC-LP-3-4	10	ในตู้ FHC-3- 4	✓		✓		✓		✓		
	THB-FHC-LP-3-5	10	ในตู้ FHC-3- 5	✓		✓		✓		✓		
	THB-FHC-LP-3-6	10	ในตู้ FHC-3- 6	✓		✓		✓		✓		

ถังดับเพลิงชนิด CO2 : ชั้น .... ประจำเดือน.............................. ปี...........................

ลำดับ	Code / รหัส	ขนาดถังดับเพลิง (ปอนด์)	สถานที่ตั้ง	การตรวจเช็ค: สลัก,คันบีบ		สายฉีด		สภาพตัวถัง		น้ำหนักถัง			หมายเหตุ
				ปกติ	ชำรุด	ปกติ	ชำรุด	ปกติ	ชำรุด	น้ำหนักถัง	ปกติ	ไม่ปกติ	
	THB-CO2-3-1	10	หน้าห้องตรวจ 4	✓		✓		✓			✓		
	THB-CO2-3-2	10	ข้างประตูบานเลื่อน .ลิฟ Wellness	✓		✓		✓			✓		
	THB-CO2-3-3	10	หน้าห้องฟิตเนส	✓		✓		✓			✓		
	THB-CO2-3-4	10	หน้าเคาน์เตอร์ แผนก กายภาพ	✓		✓		✓			✓		
	THB-CO2-3-5	10	เคาน์เตอร์การเงิน	✓		✓		✓			✓		
	THB-CO2-3-6	10	บันไดกลาง	✓		✓		✓			✓		
	THB-CO2-3-7	10	หน้าแผนก GI	✓		✓		✓			✓		
	THB-CO2-3-8	10	เคาน์เตอร์อายุรกรรม	✓		✓		✓			✓		
	THB-CO2-3-9	10	ข้างห้องเก็บของ แผนก GI	✓		✓		✓			✓		
	THB-CO2-3-10	10	แผนก ยา	✓		✓		✓			✓		

หมายเหตุ : การตรวจสอบถังดับเพลิงเคมีทุกครั้งจะต้องตรวจเช็ค

1.เกจแสดงระดับน้ำยาเคมี เข็มจะต้องอยู่ช่วงปกติพื้นที่สีเขียว
2.สลักและคันบีบ พร้อมที่ล็อคถังดับเพลิงอยู่ในสภาพเรียบร้อยหรือไม่
3.สภาพของสายฉีดดับเพลิงถูกรอยแตกหรือชำรุด และมีการอุดตันของสายฉีดหรือไม่
4.ตัวถังดับเพลิงต้องอยู่ในสภาพไม่บุบหรือเป็นสนิม มองเห็นชัดเจนและไม่มีสิ่งกีดขวาง
5.ถังดับเพลิง Co2 ต้องทำการชั่งน้ำหนักในการตรวจสอบ น้ำหนักถังดับเพลิง =10 ก.ก
*** น้ำหนักลดลงได้ไม่เกิน 10 % (1 ปอนด์ = 2.2 k.g.)
** แจ้งรายละเอียดทุกครั้งถ้าถังดับเพลิงเคมีผิดปกติ

เพิ่มเติม : ______

ผู้ตรวจสอบ : [redacted] (______) วันที่ ...... / ...... / ......

ผู้ทบทวน : ______ (______) วันที่ ...... / ...... / ......

หัวหน้าทีม [redacted] วันที่ ...... / ...... / ......

แบบฟอร์มตรวจสอบถังดับเพลิง โรงพยาบาลธนบุรี บำรุงเมือง

ถังดับเพลิงภายในตู้ FHC / วางพื้น : ชั้น .... ประจำเดือน ก.พ. ปี 2569

ลำดับ	Code / รหัส	ขนาดถังดับเพลิง (ปอนด์)	สถานที่ตั้ง	การตรวจเช็ค: สลัก,คันบีบ		สายฉีด		สภาพตัวถัง		ระดับน้ำยา		หมายเหตุ
				ปกติ	ชำรุด	ปกติ	ชำรุด	ปกติ	ชำรุด	ปกติ	ไม่ปกติ	
	THB-FHC-LP-2-1	10	ในตู้ FHC-2- 1	✓		✓		✓		✓		
	THB-FHC-LP-2-2	10	ในตู้ FHC-2- 2	✓		✓		✓		✓		
	THB-FHC-LP-2-3	10	ในตู้ FHC-2- 3	✓		✓		✓		✓		
	THB-FHC-LP-2-4	10	ในตู้ FHC-2- 4	✓		✓		✓		✓		
	THB-FHC-LP-2-5	10	ในตู้ FHC-2- 5	✓		✓		✓		✓		
	THB-FHC-LP-2-6	10	ในตู้ FHC-2- 6	✓		✓		✓		✓		

ถังดับเพลิงชนิด CO2 : ชั้น .... ประจำเดือน.................... ปี....................

ลำดับ	Code / รหัส	ขนาดถังดับเพลิง (ปอนด์)	สถานที่ตั้ง	การตรวจเช็ค: สลัก,คันบีบ		สายฉีด		สภาพตัวถัง		น้ำหนักถัง			หมายเหตุ
				ปกติ	ชำรุด	ปกติ	ชำรุด	ปกติ	ชำรุด	น้ำหนักถัง	ปกติ	ไม่ปกติ	
	THB-CO2-2-1	10	หน้าห้องพักล้างแม่บ้าน	✓		✓		✓			✓		
	THB-CO2-2-2	10	ข้างเคาน์เตอร์ แผนก ศูนย์ หัวใจ	✓		✓		✓			✓		
	THB-CO2-2-3	10	ข้างเคาน์เตอร์ แผนก เช็คอัพ	✓		✓		✓			✓		
	THB-CO2-2-4	10	ข้างห้องน้ำ แผนก เอกซเรย์	✓		✓		✓			✓		
	THB-CO2-2-5	10	ข้างเคาน์เตอร์ แผนก เอกซเรย์	✓		✓		✓			✓		
	THB-CO2-2-6	10	ข้างห้องเอกซเรย์ 1	✓		✓		✓			✓		
	THB-CO2-2-7	10	บันไดกลาง	✓		✓		✓			✓		
	THB-CO2-2-8	10	หน้าห้อง EXAM 6 ทันตกรรม	✓		✓		✓			✓		
	THB-CO2-2-9	10	หน้าลิฟต์ A	✓		✓		✓			✓		
	THB-CO2-2-10	10	แผนก ACC	✓		✓		✓			✓		

หมายเหตุ : การตรวจสอบถังดับเพลิงเคมีทุกครั้งจะต้องตรวจเช็ค

1.เกจแสดงระดับน้ำยาเคมี เข็มจะต้องอยู่ช่วงปกติพื้นที่สีเขียว
2.สลักและคันบีบ พร้อมที่ล็อคถังดับเพลิงอยู่ในสภาพเรียบร้อยหรือไม่
3.สภาพของสายฉีดดับเพลิงรอยแตกหรือชำรุด และมีการอุดตันของสายฉีดหรือไม่
4.ตัวถังดับเพลิงต้องอยู่ในสภาพไม่บุบหรือเป็นสนิม มองเห็นชัดเจนและไม่มีสิ่งกีดขวาง
5.ถังดับเพลิง Co2 ต้องทำการชั่งน้ำหนักในการตรวจสอบ น้ำหนักถังดับเพลิง =10 ก.ก
*** น้ำหนักลดลงได้ไม่เกิน 10 % (1 ปอนด์ = 2.2 k.g.)
** แจกแจงรายละเอียดทุกครั้งถ้าถังดับเพลิงเคมีผิดปกติ

เพิ่มเติม : ____________________

ผู้ตรวจสอบ : [redacted] ( ) วันที่ 1 / 2 / 69

ผู้ทบทวน : ____________ ( ) วันที่ ...... / ...... / ......

หัวหน้าทีม[redacted] ( ) วันที่ ...... / ...... / ......

แบบฟอร์มตรวจสอบถังดับเพลิง โรงพยาบาลธนบุรี บำรุงเมือง

ถังดับเพลิงภายในตู้ FHC / วางพื้น : ชั้น .... ประจำเดือน ก.พ. ปี 2569

ลำดับ	Code / รหัส	ขนาดถังดับเพลิง (ปอนด์)	สถานที่ตั้ง	การตรวจเช็ค: สลัก,คันบีบ		สายฉีด		สภาพตัวถัง		ระดับน้ำยา		หมายเหตุ
				ปกติ	ชำรุด	ปกติ	ชำรุด	ปกติ	ชำรุด	ปกติ	ไม่ปกติ	
	THB-FHC-LP-1-1	10	ในตู้ FHC-1- 1	✓		✓		✓		✓		
	THB-FHC-LP-1-2	10	ในตู้ FHC-1- 2	✓		✓		✓		✓		
	THB-FHC-LP-1-3	10	ในตู้ FHC-1- 3	✓		✓		✓		✓		
	THB-FHC-LP-1-4	10	ในตู้ FHC-1- 4	✓		✓		✓		✓		
	THB-FHC-LP-1-5	10	ในตู้ FHC-1- 5	✓		✓		✓		✓		
	THB-FHC-LP-1-6	10	ในตู้ FHC-1- 6	✓		✓		✓		✓		
7	THB-LP-1-1	10	ห้อง ไฮเปอร์แบริค	✓		✓		✓		✓		
8	THB-LP-1-2	10	OPD Med	✓		✓		✓		✓		
9	THB-HLT-1-1	10	Cashier	✓		✓		✓		✓		
10	THB-HLT-1-2	10	ห้องยา	✓		✓		✓		✓		
11	THB-FABC-1-1	10	ปั๊มหน้า 1	✓		✓		✓		✓		
12	THB-FABC-1-2	10	ปั๊มหน้า 2	✓		✓		✓		✓		
13	THB-FABC-1-3	10	ปั๊มหลัง 1	✓		✓		✓		✓		
14	THB-FABC-1-4	10	ปั๊มหลัง 2	✓		✓		✓		✓		
15	THB-FABC-1-5	10	Fire Pump Room	✓		✓		✓		✓		
16	THB-FABC-1-6	10	Fire Pump Room	✓		✓		✓		✓		

ถังดับเพลิงชนิด CO2 : ชั้น .... ประจำเดือน.................... ปี....................

ลำดับ	Code / รหัส	ขนาดถังดับเพลิง (ปอนด์)	สถานที่ตั้ง	การตรวจเช็ค: สลัก,คันบีบ		สายฉีด		สภาพตัวถัง		น้ำหนักถัง			หมายเหตุ
				ปกติ	ชำรุด	ปกติ	ชำรุด	ปกติ	ชำรุด	น้ำหนักถัง	ปกติ	ไม่ปกติ	
	THB-CO2-1-1	10	หน้า สตาร์บัคส์	✓		✓		✓			✓		
	THB-CO2-1-2	10	บันไดกลาง	✓		✓		✓			✓		
	THB-CO2-1-3	10	ข้างห้องเครื่องมือทางการแพทย์	✓		✓		✓			✓		
	THB-CO2-1-4	10	ข้างเคาน์เตอร์ แผนก DM	✓		✓		✓			✓		
	THB-CO2-1-5	10	ทางเดินข้างแผนก ER	✓		✓		✓			✓		
	THB-CO2-1-6	10	ข้างเคาน์เตอร์ แผนก ER	✓		✓		✓			✓		
	THB-CO2-1-7	10	ห้องไฟฟ้าด้านหลังอาคาร	✓		✓		✓			✓		

หมายเหตุ : การตรวจสอบถังดับเพลิงเคมีทุกครั้งจะต้องตรวจเช็ค

1.เกจแสดงระดับน้ำยาเคมี เข็มจะต้องอยู่ช่วงปกติพื้นที่สีเขียว
2.สลักและคันบีบ พร้อมที่ล็อคถังดับเพลิงอยู่ในสภาพเรียบร้อยหรือไม่
3.สภาพของสายฉีดดับเพลิงรอยแตกหรือชำรุด และมีการอุดตันของสายฉีดหรือไม่
4.ตัวถังดับเพลิงต้องอยู่ในสภาพไม่บุบหรือเป็นสนิม มองเห็นชัดเจนและไม่มีสิ่งกีดขวาง
5.ถังดับเพลิง Co2 ต้องทำการชั่งน้ำหนักในการตรวจสอบ น้ำหนักถังดับเพลิง =10 ก.ก
*** น้ำหนักลดลงได้ไม่เกิน 10 % (1 ปอนด์ = 2.2 k.g.)
** แจกแจงรายละเอียดทุกครั้งถ้าถังดับเพลิงเคมีผิดปกติ

เพิ่มเติม : ____________________

ผู้ตรวจสอบ : [redacted] ( ) วันที่ 1 / 2 / 69

ผู้ทบทวน : ____________ ( ) วันที่ ...... / ...... / ......

หัวหน้าทีม[redacted] ( ) วันที่ ...... / ...... / ......

แบบฟอร์มตรวจสอบถังดับเพลิง โรงพยาบาลธนบุรี บำรุงเมือง

ถังดับเพลิงภายในตู้ FHC / วางพื้น : ชั้น .... ประจำเดือน.................... ปี....................

ลำดับ	Code / รหัส	ขนาดถังดับเพลิง (ปอนด์)	สถานที่ตั้ง	การตรวจเช็ค: สลัก,คันบีบ		สายฉีด		สภาพตัวถัง		ระดับน้ำยา		หมายเหตุ
				ปกติ	ชำรุด	ปกติ	ชำรุด	ปกติ	ชำรุด	ปกติ	ไม่ปกติ	
1												
2												
3												
4												
5												
6												
7												
8												
9												
10												
11												
12												

ถังดับเพลิงชนิด CO2 : ชั้น .... ประจำเดือน ก.พ. ปี 2569

ลำดับ	Code / รหัส	ขนาดถังดับเพลิง (ปอนด์)	สถานที่ตั้ง	การตรวจเช็ค: สลัก,คันบีบ		สายฉีด		สภาพตัวถัง		น้ำหนักถัง			หมายเหตุ
				ปกติ	ชำรุด	ปกติ	ชำรุด	ปกติ	ชำรุด	น้ำหนักถัง	ปกติ	ไม่ปกติ	
	THB-CO2-เรือนไทย - 1	10	ในเรือนไทย ชั้น 1	✓		✓		✓			✓		
	THB-CO2-เรือนไทย - 2	10	ในเรือนไทย ชั้น 1	✓		✓		✓			✓		
	THB-CO2-เรือนไทย - 3	10	ในเรือนไทย ชั้น 2	✓		✓		✓			✓		
	THB-CO2-เรือนไทย - 4	10	ในเรือนไทย ชั้น 2	✓		✓		✓			✓		

หมายเหตุ : การตรวจสอบถังดับเพลิงเคมีทุกครั้งจะต้องตรวจเช็ค

1.เกจแสดงระดับน้ำยาเคมี เข็มจะต้องอยู่ช่วงปกติพื้นที่สีเขียว
2.สลักและคันบีบ พร้อมที่ล็อคถังดับเพลิงอยู่ในสภาพเรียบร้อยหรือไม่
3.สภาพของสายฉีดดับเพลิงรอยแตกหรือชำรุด และมีการอุดตันของสายฉีดหรือไม่
4.ตัวถังดับเพลิงต้องอยู่ในสภาพไม่บุบหรือเป็นสนิม มองเห็นชัดเจนและไม่มีสิ่งกีดขวาง
5.ถังดับเพลิง Co2 ต้องทำการชั่งน้ำหนักในการตรวจสอบ น้ำหนักถังดับเพลิง =10 ก.ก
*** น้ำหนักลดลงได้ไม่เกิน 10 % (1 ปอนด์ = 2.2 k.g.)
** แจกแจงรายละเอียดทุกครั้งถ้าถังดับเพลิงเคมีผิดปกติ

เพิ่มเติม : ____________________

ผู้ตรวจสอบ : [redacted] ( ) วันที่ 1 / 2 / 69

ผู้ทบทวน : ____________ ( ) วันที่ ...... / ...... / ......

หัวหน้าทีม[redacted] ( ) วันที่ ...... / ...... / ......

แบบฟอร์มตรวจสอบถังดับเพลิง โรงพยาบาลธนบุรี บำรุงเมือง

ถังดับเพลิงภายในตู้ FHC / วางพื้น : ชั้น .... ประจำเดือน ก.พ. ปี 2569

ลำดับ	Code / รหัส	ขนาดถังดับเพลิง (ปอนด์)	สถานที่ตั้ง	การตรวจเช็ค: สลัก,คันบีบ		สายฉีด		สภาพตัวถัง		ระดับน้ำยา		หมายเหตุ
				ปกติ	ชำรุด	ปกติ	ชำรุด	ปกติ	ชำรุด	ปกติ	ไม่ปกติ	
	THB-FHC-LP-B1-1	10	ในตู้ FHC-B1- 1	✓		✓		✓		✓		
	THB-FHC-LP-B1-2	10	ในตู้ FHC-B1- 2	✓		✓		✓		✓		
	THB-FHC-LP-B1-3	10	ในตู้ FHC-B1- 3	✓		✓		✓		✓		
	THB-FHC-LP-B1-4	10	ในตู้ FHC-B1- 4	✓		✓		✓		✓		
	THB-FHC-LP-B1-5	10	ในตู้ FHC-B1- 5	✓		✓		✓		✓		
	THB-FHC-LP-B1-6	10	ในตู้ FHC-B1- 6	✓		✓		✓		✓		
	THB-FHC-LP-B1-7	10	ในตู้ FHC-B1- 7	✓		✓		✓		✓		
	THB-WATE-B1-1	10	หน้าห้อง MRI	✓		✓		✓		✓		
	THB-WATE-B1-2	10	หน้าห้อง MRI	✓		✓		✓		✓		
	THB-WATE-B1-3	10	หน้าห้อง MRI	✓		✓		✓		✓		

ถังดับเพลิงชนิด CO2 : ชั้น .... ประจำเดือน.................... ปี....................

ลำดับ	Code / รหัส	ขนาดถังดับเพลิง (ปอนด์)	สถานที่ตั้ง	การตรวจเช็ค: สลัก,คันบีบ		สายฉีด		สภาพตัวถัง		น้ำหนักถัง			หมายเหตุ
				ปกติ	ชำรุด	ปกติ	ชำรุด	ปกติ	ชำรุด	น้ำหนักถัง	ปกติ	ไม่ปกติ	
	THB-CO2-B1-1	10	ข้างประตูกั้นไฟ ลิฟต์ A	✓		✓		✓			✓		
	THB-CO2-B1-2	10	แผนก เด็ก	✓		✓		✓			✓		
	THB-CO2-B1-3	10	จุดลงทะเบียน แผนกเด็ก	✓		✓		✓			✓		
	THB-CO2-B1-4	10	บันไดกลาง	✓		✓		✓			✓		
	THB-CO2-B1-5	10	Cathlab B1	✓		✓		✓			✓		

หมายเหตุ : การตรวจสอบถังดับเพลิงเคมีทุกครั้งจะต้องตรวจเช็ค

1.เกจแสดงระดับน้ำยาเคมี เข็มจะต้องอยู่ช่วงปกติพื้นที่สีเขียว
2.สลักและคันบีบ พร้อมที่ล็อคถังดับเพลิงอยู่ในสภาพเรียบร้อยหรือไม่
3.สภาพของสายฉีดดับเพลิงรอยแตกหรือชำรุด และมีการอุดตันของสายฉีดหรือไม่
4.ตัวถังดับเพลิงต้องอยู่ในสภาพไม่บุบหรือเป็นสนิม มองเห็นชัดเจนและไม่มีสิ่งกีดขวาง
5.ถังดับเพลิง Co2 ต้องทำการชั่งน้ำหนักในการตรวจสอบ น้ำหนักถังดับเพลิง =10 ก.ก
*** น้ำหนักลดลงได้ไม่เกิน 10 % (1 ปอนด์ = 2.2 k.g.)
** แจกแจงรายละเอียดทุกครั้งถ้าถังดับเพลิงเคมีผิดปกติ

เพิ่มเติม : ____________________

ผู้ตรวจสอบ : [redacted] ( ) วันที่ 1 / 2 / 69

ผู้ทบทวน : ____________ ( ) วันที่ ...... / ...... / ......

หัวหน้าทีม[redacted] ( ) วันที่ ...... / ...... / ......

แบบฟอร์มตรวจสอบถังดับเพลิง โรงพยาบาลธนบุรี บำรุงเมือง

ถังดับเพลิงภายในตู้ FHC / วางพื้น : ชั้น .... ประจำเดือน ก.พ. ปี 2569

ลำดับ	Code / รหัส	ขนาดถังดับเพลิง (ปอนด์)	สถานที่ตั้ง	การตรวจเช็ค								หมายเหตุ
				สลัก,คันบีบ		สายฉีด		สภาพตัวถัง		ระดับน้ำยา		
				ปกติ	ชำรุด	ปกติ	ชำรุด	ปกติ	ชำรุด	ปกติ	ไม่ปกติ	
	THB-LP-B2-1	10	ในห้องครัว	✓		✓		✓		✓		
	THB-LP-B2-2	10	ในห้องครัว	✓		✓		✓		✓		
	THB-FHC-LP-B2-1	10	ในตู้ FHC-B2- 1	✓		✓		✓		✓		
	THB-FHC-LP-B2-2	10	ในตู้ FHC-B2- 2	✓		✓		✓		✓		
	THB-FHC-LP-B2-3	10	ในตู้ FHC-B2- 3	✓		✓		✓		✓		
	THB-FHC-LP-B2-4	10	ในตู้ FHC-B2- 4	✓		✓		✓		✓		
	THB-FHC-LP-B2-5	10	ในตู้ FHC-B2- 5	✓		✓		✓		✓		
	THB-FHC-LP-B2-6	10	ในตู้ FHC-B2- 6	✓		✓		✓		✓		
	THB-FHC-LP-B2-7	10	ในตู้ FHC-B2- 7	✓		✓		✓		✓		
	THB-FHC-LP-B2-8	10	ในตู้ FHC-B2- 8	✓		✓		✓		✓		
11	THB-FABC-B2-1	10	Free space	✓		✓		✓		✓		
12	THB-FABC-B2-2	10	Free space	✓		✓		✓		✓		
13	THB-FABC-B2-5	10	Free space	✓		✓		✓		✓		
14	THB-FABC-B2-3	10	Free space	✓		✓		✓		✓		
15	THB-FABC-B2-4	10	Free space	✓		✓		✓		✓		
16	THB-FABC-B2-5	10	Free space	✓		✓		✓		✓		
17	THB-FABC-B2-6	10	Free space	✓		✓		✓		✓		
18	THB-FABC-B2-7	10	Free space	✓		✓		✓		✓		

ถังดับเพลิงชนิด CO2 : ชั้น .... ประจำเดือน.................... ปี....................

ลำดับ	Code / รหัส	ขนาดถังดับเพลิง (ปอนด์)	สถานที่ตั้ง	การตรวจเช็ค									หมายเหตุ
				สลัก,คันบีบ		สายฉีด		สภาพตัวถัง		น้ำหนักถัง			
				ปกติ	ชำรุด	ปกติ	ชำรุด	ปกติ	ชำรุด	น้ำหนักถัง	ปกติ	ไม่ปกติ	
	THB-CO2-B2-1	10	คลังเวชภัณฑ์	✓		✓		✓			✓		
	THB-CO2-B2-2	10	คลังเวชภัณฑ์	✓		✓		✓			✓		
	THB-CO2-B2-3	10	คลังเวชภัณฑ์	✓		✓		✓			✓		
	THB-CO2-B2-4	10	คลังเวชภัณฑ์	✓		✓		✓			✓		
	THB-CO2-B2-5	10	Canteen	✓		✓		✓			✓		
	THB-CO2-B2-6	11	Canteen	✓		✓		✓			✓		
	THB-CO2-B2-7	10	Doctor Lounge	✓		✓		✓			✓		

หมายเหตุ : การตรวจสอบถังดับเพลิงเคมีทุกครั้งจะต้องตรวจเช็ค

1.เกจแสดงระดับน้ำยาเคมี เข็มจะต้องอยู่ช่วงปกติพื้นที่สีเขียว
2.สลักและคันบีบ พร้อมที่ล็อคถังดับเพลิงอยู่ในสภาพเรียบร้อยหรือไม่
3.สภาพของสายฉีดดับเพลิงดูรอยแตกหรือชำรุด และมีการอุดตันของสายฉีดหรือไม่
4.ตัวถังดับเพลิงต้องอยู่ในสภาพไม่บุบหรือเป็นสนิม มองเห็นชัดเจนและไม่มีสิ่งกีดขวาง
5.ถังดับเพลิง Co2 ต้องทำการชั่งน้ำหนักในการตรวจสอบ น้ำหนักถังดับเพลิง =10 ก.ก
*** น้ำหนักลดลงได้ไม่เกิน 10 % (1 ปอนด์ = 2.2 k.g.)
** แจกแจงราย[redacted]ถ้าถังดับเพลิงเคมีผิดปกติ

เพิ่มเติม : ____________________

ผู้ตรวจสอบ : [redacted] ( ) วันที่ 1 / 2 / 69

ผู้ทบทวน : ____________ ( ) วันที่ ...... / ...... / ......

หัวหน้าที[redacted] ( ) วันที่ ...... / ...... / ......

แบบฟอร์มตรวจสอบถังดับเพลิง โรงพยาบาลธนบุรี บำรุงเมือง

ถังดับเพลิงภายในตู้ FHC / วางพื้น : ชั้น .... ประจำเดือน ก.พ. ปี 2569

ลำดับ	Code / รหัส	ขนาดถังดับเพลิง (ปอนด์)	สถานที่ตั้ง	การตรวจเช็ค								หมายเหตุ
				สลัก,คันบีบ		สายฉีด		สภาพตัวถัง		ระดับน้ำยา		
				ปกติ	ชำรุด	ปกติ	ชำรุด	ปกติ	ชำรุด	ปกติ	ไม่ปกติ	
1	THB-FHC-FABC-B3-1	10	ในตู้ FHC-B3- 1	✓		✓		✓		✓		
2	THB-FHC-FABC-B3-2	10	ในตู้ FHC-B3- 2	✓		✓		✓		✓		
3	THB-FHC-FABC-B3-3	10	ในตู้ FHC-B3- 3	✓		✓		✓		✓		
4	THB-FHC-FABC-B3-4	10	ในตู้ FHC-B3- 4	✓		✓		✓		✓		
5	THB-FHC-FABC-B3-5	10	ในตู้ FHC-B3- 5	✓		✓		✓		✓		

ถังดับเพลิงชนิด CO2 : ชั้น .... ประจำเดือน.................... ปี....................

ลำดับ	Code / รหัส	ขนาดถังดับเพลิง (ปอนด์)	สถานที่ตั้ง	การตรวจเช็ค									หมายเหตุ
				สลัก,คันบีบ		สายฉีด		สภาพตัวถัง		น้ำหนักถัง			
				ปกติ	ชำรุด	ปกติ	ชำรุด	ปกติ	ชำรุด	น้ำหนักถัง	ปกติ	ไม่ปกติ	
1													
2													
3													
4													
5													
6													
7													
8													
9													

หมายเหตุ : การตรวจสอบถังดับเพลิงเคมีทุกครั้งจะต้องตรวจเช็ค

1.เกจแสดงระดับน้ำยาเคมี เข็มจะต้องอยู่ช่วงปกติพื้นที่สีเขียว
2.สลักและคันบีบ พร้อมที่ล็อคถังดับเพลิงอยู่ในสภาพเรียบร้อยหรือไม่
3.สภาพของสายฉีดดับเพลิงดูรอยแตกหรือชำรุด และมีการอุดตันของสายฉีดหรือไม่
4.ตัวถังดับเพลิงต้องอยู่ในสภาพไม่บุบหรือเป็นสนิม มองเห็นชัดเจนและไม่มีสิ่งกีดขวาง
5.ถังดับเพลิง Co2 ต้องทำการชั่งน้ำหนักในการตรวจสอบ น้ำหนักถังดับเพลิง =10 ก.ก
*** น้ำหนักลดลงได้ไม่เกิน 10 % (1 ปอนด์ = 2.2 k.g.)
** แจกแจงรายละเอียดทุกครั้งถ้าถังดับเพลิงเคมีผิดปกติ

เพิ่มเติม : ____________________

ผู้ตรวจสอบ : [redacted] ( ) วันที่ 1 / 2 / 69

ผู้ทบทวน : ____________ ( ) วันที่ ...... / ...... / ......

หัวหน้าที[redacted] ( ) วันที่ ...... / ...... / ......

แบบฟอร์มตรวจสอบถังดับเพลิง โรงพยาบาลธนบุรี บำรุงเมือง

ถังดับเพลิงภายในตู้ FHC / วางพื้น : ชั้น .... ประจำเดือน ก.พ. ปี 2569

ลำดับ	Code / รหัส	ขนาดถังดับเพลิง (ปอนด์)	สถานที่ตั้ง	การตรวจเช็ค								หมายเหตุ
				สลัก,คันบีบ		สายฉีด		สภาพตัวถัง		ระดับน้ำยา		
				ปกติ	ชำรุด	ปกติ	ชำรุด	ปกติ	ชำรุด	ปกติ	ไม่ปกติ	
1	THB-FHC-FABC-B4-1	10	ในตู้ FHC-B4- 1	✓		✓		✓		✓		
2	THB-FHC-FABC-B4-2	10	ในตู้ FHC-B4- 2	✓		✓		✓		✓		
3	THB-FHC-FABC-B4-3	10	ในตู้ FHC-B4- 3	✓		✓		✓		✓		
4	THB-FHC-FABC-B4-4	10	ในตู้ FHC-B4- 4	✓		✓		✓		✓		
5	THB-FHC-FABC-B4-5	10	ในตู้ FHC-B4- 5	✓		✓		✓		✓		

ถังดับเพลิงชนิด CO2 : ชั้น .... ประจำเดือน.................... ปี....................

ลำดับ	Code / รหัส	ขนาดถังดับเพลิง (ปอนด์)	สถานที่ตั้ง	การตรวจเช็ค									หมายเหตุ
				สลัก,คันบีบ		สายฉีด		สภาพตัวถัง		น้ำหนักถัง			
				ปกติ	ชำรุด	ปกติ	ชำรุด	ปกติ	ชำรุด	น้ำหนักถัง	ปกติ	ไม่ปกติ	
1													
2													
3													
4													
5													
6													
7													
8													
9													

หมายเหตุ : การตรวจสอบถังดับเพลิงเคมีทุกครั้งจะต้องตรวจเช็ค

1.เกจแสดงระดับน้ำยาเคมี เข็มจะต้องอยู่ช่วงปกติพื้นที่สีเขียว
2.สลักและคันบีบ พร้อมที่ล็อคถังดับเพลิงอยู่ในสภาพเรียบร้อยหรือไม่
3.สภาพของสายฉีดดับเพลิงดูรอยแตกหรือชำรุด และมีการอุดตันของสายฉีดหรือไม่
4.ตัวถังดับเพลิงต้องอยู่ในสภาพไม่บุบหรือเป็นสนิม มองเห็นชัดเจนและไม่มีสิ่งกีดขวาง
5.ถังดับเพลิง Co2 ต้องทำการชั่งน้ำหนักในการตรวจสอบ น้ำหนักถังดับเพลิง =10 ก.ก
*** น้ำหนักลดลงได้ไม่เกิน 10 % (1 ปอนด์ = 2.2 k.g.)
** แจกแจงรายละเอียดทุกครั้งถ้าถังดับเพลิงเคมีผิดปกติ

เพิ่มเติม : ____________________

ผู้ตรวจสอบ : [redacted] ( ) วันที่ 1 / 2 / 69

ผู้ทบทวน : ____________ ( ) วันที่ ...... / ...... / ......

หัวหน[redacted] ( ) วันที่ ...... / ...... / ......

แบบฟอร์มตรวจสอบถังดับเพลิง โรงพยาบาลธนบุรี บำรุงเมือง

ถังดับเพลิงภายในตู้ FHC / วางพื้น : ชั้น .... ประจำเดือน ก.พ. ปี 2569

ลำดับ	Code / รหัส	ขนาดถังดับเพลิง (ปอนด์)	สถานที่ตั้ง	การตรวจเช็ค								หมายเหตุ
				สลัก,คันบีบ		สายฉีด		สภาพตัวถัง		ระดับน้ำยา		
				ปกติ	ชำรุด	ปกติ	ชำรุด	ปกติ	ชำรุด	ปกติ	ไม่ปกติ	
1	THB-FHC-FABC-B5-1	10	ในตู้ FHC-B5- 1	✓		✓		✓		✓		
2	THB-FHC-FABC-B5-2	10	ในตู้ FHC-B5- 2	✓		✓		✓		✓		
3	THB-FHC-FABC-B5-3	10	ในตู้ FHC-B5- 3	✓		✓		✓		✓		
4	THB-FHC-FABC-B5-4	10	ในตู้ FHC-B5- 4	✓		✓		✓		✓		
5	THB-FHC-FABC-B5-5	10	ในตู้ FHC-B5- 5	✓		✓		✓		✓		

ถังดับเพลิงชนิด CO2 : ชั้น .... ประจำเดือน.................... ปี....................

ลำดับ	Code / รหัส	ขนาดถังดับเพลิง (ปอนด์)	สถานที่ตั้ง	การตรวจเช็ค									หมายเหตุ
				สลัก,คันบีบ		สายฉีด		สภาพตัวถัง		น้ำหนักถัง			
				ปกติ	ชำรุด	ปกติ	ชำรุด	ปกติ	ชำรุด	น้ำหนักถัง	ปกติ	ไม่ปกติ	
1													
2													
3													
4													
5													
6													
7													
8													
9													

หมายเหตุ : การตรวจสอบถังดับเพลิงเคมีทุกครั้งจะต้องตรวจเช็ค

1.เกจแสดงระดับน้ำยาเคมี เข็มจะต้องอยู่ช่วงปกติพื้นที่สีเขียว
2.สลักและคันบีบ พร้อมที่ล็อคถังดับเพลิงอยู่ในสภาพเรียบร้อยหรือไม่
3.สภาพของสายฉีดดับเพลิงดูรอยแตกหรือชำรุด และมีการอุดตันของสายฉีดหรือไม่
4.ตัวถังดับเพลิงต้องอยู่ในสภาพไม่บุบหรือเป็นสนิม มองเห็นชัดเจนและไม่มีสิ่งกีดขวาง
5.ถังดับเพลิง Co2 ต้องทำการชั่งน้ำหนักในการตรวจสอบ น้ำหนักถังดับเพลิง =10 ก.ก
*** น้ำหนักลดลงได้ไม่เกิน 10 % (1 ปอนด์ = 2.2 k.g.)
** แจกแจงราย[redacted]ถังดับเพลิงเคมีผิดปกติ

เพิ่มเติม : ____________________

ผู้ตรวจสอบ : [redacted] ( ) วันที่ 1 / 2 / 69

ผู้ทบทวน : ____________ ( ) วันที่ ...... / ...... / ......

หัวหน้าที[redacted] ( ) วันที่ ...... / ...... / ......

แบบฟอร์มตรวจสอบถังดับเพลิง โรงพยาบาลธนบุรี บำรุงเมือง

ถังดับเพลิงภายในตู้ FHC / วางพื้น : ชั้น .... ประจำเดือน........................ ปี........................

ลำดับ	Code / รหัส	ขนาดถังดับเพลิง (ปอนด์)	สถานที่ตั้ง	การตรวจเช็ค สลัก,กันปีน		สายฉีด		สภาพตัวถัง		ระดับน้ำยา		หมายเหตุ
				ปกติ	ชำรุด	ปกติ	ชำรุด	ปกติ	ชำรุด	ปกติ	ไม่ปกติ	
1												
2												
3												
4												
5												
6												
7												
8												
9												
10												
11												
12												

ถังดับเพลิงชนิด CO2 : ชั้น .... ประจำเดือน....มี.ค.... ปี....2569....

ลำดับ	Code / รหัส	ขนาดถังดับเพลิง (ปอนด์)	สถานที่ตั้ง	การตรวจเช็ค สลัก,กันปีน		สายฉีด		สภาพตัวถัง		น้ำหนักถัง			หมายเหตุ
				ปกติ	ชำรุด	ปกติ	ชำรุด	ปกติ	ชำรุด	น้ำหนักถัง	ปกติ	ไม่ปกติ	
	THB-CO2-Rooftop-1	10	หน้าประตูหนีไฟ ST 1	✓		✓		✓			✓		
	THB-CO2-Rooftop-2	10	หน้าประตูหนีไฟ ST 3	✓		✓		✓			✓		
	THB-CO2-Rooftop-3	10	หน้าประตูหนีไฟ ST 5	✓		✓		✓			✓		
	THB-CO2-Rooftop-4	10	หน้าประตูหนีไฟ ST 6	✓		✓		✓			✓		

หมายเหตุ : การตรวจสอบถังดับเพลิงเคมีทุกครั้งจะต้องตรวจเช็ค

เพิ่มเติม : ________________

1.เกจแสดงระดับน้ำยาเคมี เข็มจะต้องอยู่ช่วงปกติพื้นที่สีเขียว

2.สลักและกันปีน พร้อมที่ล็อคถังดับเพลิงอยู่ในสภาพเรียบร้อยหรือไม่

3.สภาพของสายฉีดดับเพลิงดูรอยแตกหรือชำรุด และมีการอุดตันของสายฉีดหรือไม่

4.ตัวถังดับเพลิงต้องอยู่ในสภาพไม่บุบหรือเป็นสนิม มองเห็นชัดเจนและไม่มีสิ่งกีดขวาง

5.ถังดับเพลิง Co2 ต้องทำการชั่งน้ำหนักในการตรวจสอบ น้ำหนักถังดับเพลิง =10 ก.ก

*** น้ำหนักลดลงได้ไม่เกิน 10 % (1 ปอนด์ = 2.2 k.g.)

** แจ้งรายละเอียดทุกครั้งถ้าถังดับเพลิงเคมีผิดปกติ

ผู้ตรวจสอบ : [redacted] ผู้ทบทวน : ____________ หัวหน้าที[redacted]

(____________) (____________) (____________)

วันที่ 1 / 3 / 69 วันที่ ...../...../..... วันที่ ...../...../.....

แบบฟอร์มตรวจสอบถังดับเพลิง โรงพยาบาลธนบุรี บำรุงเมือง

ถังดับเพลิงภายในตู้ FHC / วางพื้น : ชั้น .... ประจำเดือน....มี.ค.... ปี....2569....

ลำดับ	Code / รหัส	ขนาดถังดับเพลิง (ปอนด์)	สถานที่ตั้ง	การตรวจเช็ค สลัก,กันปีน		สายฉีด		สภาพตัวถัง		ระดับน้ำยา		หมายเหตุ
				ปกติ	ชำรุด	ปกติ	ชำรุด	ปกติ	ชำรุด	ปกติ	ไม่ปกติ	
	THB-FHC-LP-11-1	10	ในตู้ FHC-11- 1	✓		✓		✓		✓		
	THB-FHC-LP-11-2	10	ในตู้ FHC-11- 2	✓		✓		✓		✓		
	THB-FHC-LP-11-3	10	ในตู้ FHC-11- 3	✓		✓		✓		✓		
	THB-FHC-LP-11-4	10	ในตู้ FHC-11- 4	✓		✓		✓		✓		
	THB-FHC-LP-11-5	10	ในตู้ FHC-11- 5	✓		✓		✓		✓		
	THB-FHC-LP-11-6	10	ในตู้ FHC-11- 6	✓		✓		✓		✓		

ถังดับเพลิงชนิด CO2 : ชั้น .... ประจำเดือน........................ ปี........................

ลำดับ	Code / รหัส	ขนาดถังดับเพลิง (ปอนด์)	สถานที่ตั้ง	การตรวจเช็ค สลัก,กันปีน		สายฉีด		สภาพตัวถัง		น้ำหนักถัง			หมายเหตุ
				ปกติ	ชำรุด	ปกติ	ชำรุด	ปกติ	ชำรุด	น้ำหนักถัง	ปกติ	ไม่ปกติ	
	THB-CO2-11-1	10	หน้าเคาน์เตอร์ Ward 11A	✓		✓		✓			✓		
	THB-CO2-11-2	10	ในห้อง Day Room	✓		✓		✓			✓		
	THB-CO2-11-3	10	หน้าเคาน์เตอร์ Ward 11B	✓		✓		✓			✓		
	THB-CO2-11-4	10	ในเคาน์เตอร์ Ward 11C	✓		✓		✓			✓		
	THB-CO2-11-5	10	หน้าประตูเก็บอุปกรณ์การแพทย์	✓		✓		✓			✓		
	THB-CO2-11-6	10	บันไดกลาง	✓		✓		✓			✓		

หมายเหตุ : การตรวจสอบถังดับเพลิงเคมีทุกครั้งจะต้องตรวจเช็ค

เพิ่มเติม : ________________

1.เกจแสดงระดับน้ำยาเคมี เข็มจะต้องอยู่ช่วงปกติพื้นที่สีเขียว

2.สลักและกันปีน พร้อมที่ล็อคถังดับเพลิงอยู่ในสภาพเรียบร้อยหรือไม่

3.สภาพของสายฉีดดับเพลิงดูรอยแตกหรือชำรุด และมีการอุดตันของสายฉีดหรือไม่

4.ตัวถังดับเพลิงต้องอยู่ในสภาพไม่บุบหรือเป็นสนิม มองเห็นชัดเจนและไม่มีสิ่งกีดขวาง

5.ถังดับเพลิง Co2 ต้องทำการชั่งน้ำหนักในการตรวจสอบ น้ำหนักถังดับเพลิง =10 ก.ก

*** น้ำหนักลดลงได้ไม่เกิน 10 % (1 ปอนด์ = 2.2 k.g.)

** แจ้งรายละเอียดทุกครั้งถ้าถังดับเพลิงเคมีผิดปกติ

ผู้ตรวจสอบ : [redacted] ผู้ทบทวน : ____________ หัวหน้าทีม : [redacted]

(____________) (____________) (____________)

วันที่ 1 / 3 / 69 วันที่ ...../...../..... วันที่ ...../...../.....

แบบฟอร์มตรวจสอบถังดับเพลิง โรงพยาบาลธนบุรี บำรุงเมือง

ถังดับเพลิงภายในตู้ FHC / วางพื้น : ชั้น .... ประจำเดือน....มี.ค.... ปี....2569....

ลำดับ	Code / รหัส	ขนาดถังดับเพลิง (ปอนด์)	สถานที่ตั้ง	การตรวจเช็ค สลัก,กันปีน		สายฉีด		สภาพตัวถัง		ระดับน้ำยา		หมายเหตุ
				ปกติ	ชำรุด	ปกติ	ชำรุด	ปกติ	ชำรุด	ปกติ	ไม่ปกติ	
	THB-FHC-LP-10-1	10	ในตู้ FHC-10- 1	✓		✓		✓		✓		
	THB-FHC-LP-10-2	10	ในตู้ FHC-10- 2	✓		✓		✓		✓		
	THB-FHC-LP-10-3	10	ในตู้ FHC-10- 3	✓		✓		✓		✓		
	THB-FHC-LP-10-4	10	ในตู้ FHC-10- 4	✓		✓		✓		✓		
	THB-FHC-LP-10-5	10	ในตู้ FHC-10- 5	✓		✓		✓		✓		
	THB-FHC-LP-10-6	10	ในตู้ FHC-10- 6	✓		✓		✓		✓		
	THB-FABC-10-1	10	ในห้องชิลเลอร์	✓		✓		✓		✓		
	THB-FABC-10-2	10	ห้องนั่งเล่น Ward 10A	✓		✓		✓		✓		

ถังดับเพลิงชนิด CO2 : ชั้น .... ประจำเดือน........................ ปี........................

ลำดับ	Code / รหัส	ขนาดถังดับเพลิง (ปอนด์)	สถานที่ตั้ง	การตรวจเช็ค สลัก,กันปีน		สายฉีด		สภาพตัวถัง		น้ำหนักถัง			หมายเหตุ
				ปกติ	ชำรุด	ปกติ	ชำรุด	ปกติ	ชำรุด	น้ำหนักถัง	ปกติ	ไม่ปกติ	
	THB-CO2-10-1	10	หน้าเคาน์เตอร์ Ward 10A	✓		✓		✓			✓		
	THB-CO2-10-2	10	หน้าเคาน์เตอร์ Ward 10B	✓		✓		✓			✓		
	THB-CO2-10-3	10	หน้าห้องไฟฟ้า	✓		✓		✓			✓		
	THB-CO2-10-4	10	หน้าห้องการเงินผู้ป่วยใน	✓		✓		✓			✓		
	THB-CO2-10-5	10	ทางเดิน Ward 10C	✓		✓		✓			✓		
	THB-CO2-10-6	10	บันไดกลาง	✓		✓		✓			✓		
	THB-CO2-10-7	10	ในห้องชิลเลอร์	✓		✓		✓			✓		

หมายเหตุ : การตรวจสอบถังดับเพลิงเคมีทุกครั้งจะต้องตรวจเช็ค

เพิ่มเติม : ________________

1.เกจแสดงระดับน้ำยาเคมี เข็มจะต้องอยู่ช่วงปกติพื้นที่สีเขียว

2.สลักและกันปีน พร้อมที่ล็อคถังดับเพลิงอยู่ในสภาพเรียบร้อยหรือไม่

3.สภาพของสายฉีดดับเพลิงดูรอยแตกหรือชำรุด และมีการอุดตันของสายฉีดหรือไม่

4.ตัวถังดับเพลิงต้องอยู่ในสภาพไม่บุบหรือเป็นสนิม มองเห็นชัดเจนและไม่มีสิ่งกีดขวาง

5.ถังดับเพลิง Co2 ต้องทำการชั่งน้ำหนักในการตรวจสอบ น้ำหนักถังดับเพลิง =10 ก.ก

*** น้ำหนักลดลงได้ไม่เกิน 10 % (1 ปอนด์ = 2.2 k.g.)

** แจ้งรายละเอียดทุกครั้งถ้าถังดับเพลิงเคมีผิดปกติ

ผู้ตรวจสอบ : [redacted] ผู้ทบทวน : ____________ หัวหน้าที[redacted]

(____________) (____________) (____________)

วันที่ 1 / 3 / 69 วันที่ ...../...../..... วันที่ ...../...../.....

แบบฟอร์มตรวจสอบถังดับเพลิง โรงพยาบาลธนบุรี บำรุงเมือง

ถังดับเพลิงภายในตู้ FHC / วางพื้น : ชั้น .... ประจำเดือน....มี.ค.... ปี....2569....

ลำดับ	Code / รหัส	ขนาดถังดับเพลิง (ปอนด์)	สถานที่ตั้ง	การตรวจเช็ค สลัก,กันปีน		สายฉีด		สภาพตัวถัง		ระดับน้ำยา		หมายเหตุ
				ปกติ	ชำรุด	ปกติ	ชำรุด	ปกติ	ชำรุด	ปกติ	ไม่ปกติ	
	THB-FHC-LP-9-1	10	ในตู้ FHC-9- 1	✓		✓		✓		✓		
	THB-FHC-LP-9-2	10	ในตู้ FHC-9- 2	✓		✓		✓		✓		
	THB-FHC-LP-9-3	10	ในตู้ FHC-9- 3	✓		✓		✓		✓		
	THB-FHC-LP-9-4	10	ในตู้ FHC-9- 4	✓		✓		✓		✓		
	THB-FHC-LP-9-5	10	ในตู้ FHC-9- 5	✓		✓		✓		✓		
	THB-FHC-LP-9-6	10	ในตู้ FHC-9- 6	✓		✓		✓		✓		

ถังดับเพลิงชนิด CO2 : ชั้น .... ประจำเดือน........................ ปี........................

ลำดับ	Code / รหัส	ขนาดถังดับเพลิง (ปอนด์)	สถานที่ตั้ง	การตรวจเช็ค สลัก,กันปีน		สายฉีด		สภาพตัวถัง		น้ำหนักถัง			หมายเหตุ
				ปกติ	ชำรุด	ปกติ	ชำรุด	ปกติ	ชำรุด	น้ำหนักถัง	ปกติ	ไม่ปกติ	
	THB-CO2-9-1	10	หน้าเคาน์เตอร์ Ward 9A	✓		✓		✓			✓		
	THB-CO2-9-2	10	ข้างห้อง 921	✓		✓		✓			✓		
	THB-CO2-9-3	10	หน้าห้อง SLEEP LAB	✓		✓		✓			✓		
	THB-CO2-9-4	10	หน้าลิฟต์ A	✓		✓		✓			✓		
	THB-CO2-9-5	10	หน้าห้อง ICU -6	✓		✓		✓			✓		
	THB-CO2-9-6	10	หน้าห้องไฟฟ้า	✓		✓		✓			✓		
	THB-CO2-9-7	10	ในห้องพัก จนท ICU SEMI	✓		✓		✓			✓		

หมายเหตุ : การตรวจสอบถังดับเพลิงเคมีทุกครั้งจะต้องตรวจเช็ค

เพิ่มเติม : ________________

1.เกจแสดงระดับน้ำยาเคมี เข็มจะต้องอยู่ช่วงปกติพื้นที่สีเขียว

2.สลักและกันปีน พร้อมที่ล็อคถังดับเพลิงอยู่ในสภาพเรียบร้อยหรือไม่

3.สภาพของสายฉีดดับเพลิงดูรอยแตกหรือชำรุด และมีการอุดตันของสายฉีดหรือไม่

4.ตัวถังดับเพลิงต้องอยู่ในสภาพไม่บุบหรือเป็นสนิม มองเห็นชัดเจนและไม่มีสิ่งกีดขวาง

5.ถังดับเพลิง Co2 ต้องทำการชั่งน้ำหนักในการตรวจสอบ น้ำหนักถังดับเพลิง =10 ก.ก

*** น้ำหนักลดลงได้ไม่เกิน 10 % (1 ปอนด์ = 2.2 k.g.)

** แจ้งรายละเอียดทุกครั้งถ้าถังดับเพลิงเคมีผิดปกติ

ผู้ตรวจสอบ : [redacted] ผู้ทบทวน : ____________ หัวหน้าที[redacted]

(____________) (____________) (____________)

วันที่ 1 / 3 / 69 วันที่ ...../...../..... วันที่ ...../...../.....

แบบฟอร์มตรวจสอบถังดับเพลิง โรงพยาบาลธนบุรี บำรุงเมือง

ถังดับเพลิงภายในตู้ FHC / วางพื้น : ชั้น .... ประจำเดือน มี.ค ปี 2569

ลำดับ	Code / รหัส	ขนาดถังดับเพลิง (ปอนด์)	สถานที่ตั้ง	สลัก,คันบีบ ปกติ	สลัก,คันบีบ ชำรุด	สายฉีด ปกติ	สายฉีด ชำรุด	สภาพตัวถัง ปกติ	สภาพตัวถัง ชำรุด	ระดับน้ำยา ปกติ	ระดับน้ำยา ไม่ปกติ	หมายเหตุ
	THB-FHC-LP-8-1	10	ในตู้ FHC-8- 1	✓		✓		✓		✓		
	THB-FHC-LP-8-2	10	ในตู้ FHC-8- 2	✓		✓		✓		✓		
	THB-FHC-LP-8-3	10	ในตู้ FHC-8- 3	✓		✓		✓		✓		
	THB-FHC-LP-8-4	10	ในตู้ FHC-8- 4	✓		✓		✓		✓		
	THB-FHC-LP-8-5	10	ในตู้ FHC-8- 5	✓		✓		✓		✓		
	THB-FHC-LP-8-6	10	ในตู้ FHC-8- 6	✓		✓		✓		✓		
	THB-LP-8-1	10	โถงพักคอยไตเทียม 2	✓		✓		✓		✓		
	THB-LP-8-2	10	Nurse Station ไตเทียม	✓		✓		✓		✓		
	THB-LP-8-3	10	Nurse Station ไตเทียม	✓		✓		✓		✓		
	THB-LP-8-4	10	Nurse Station ICU	✓		✓		✓		✓		
	THB-LP-8-5	10	Nurse Station ICU	✓		✓		✓		✓		
	THB-LP-8-6	10	Nurse Station NICU	✓		✓		✓		✓		
	THB-LP-8-7	10	Nurse Station NICU	✓		✓		✓		✓		

ถังดับเพลิงชนิด CO2 : ชั้น .... ประจำเดือน.............................. ปี.........................

ลำดับ	Code / รหัส	ขนาดถังดับเพลิง (ปอนด์)	สถานที่ตั้ง	สลัก,คันบีบ ปกติ	สลัก,คันบีบ ชำรุด	สายฉีด ปกติ	สายฉีด ชำรุด	สภาพตัวถัง ปกติ	สภาพตัวถัง ชำรุด	น้ำหนักถัง น้ำหนักถัง	น้ำหนักถัง ปกติ	น้ำหนักถัง ไม่ปกติ	หมายเหตุ
	THB-CO2-8-1	10	หน้าห้องทำความสะอาด	✓		✓		✓			✓		
	THB-CO2-8-2	10	ข้างห้อง ซนท ผ้า	✓		✓		✓			✓		
	THB-CO2-8-3	10	หน้าห้องเครื่องสำรองไฟ	✓		✓		✓			✓		
	THB-CO2-8-4	10	หน้าห้องเครื่อง(ซน)	✓		✓		✓			✓		
	THB-CO2-8-5	10	ในห้อง CCTV	✓		✓		✓			✓		

หมายเหตุ : การตรวจสอบถังดับเพลิงเคมีทุกครั้งจะต้องตรวจเช็ค

1.เกจแสดงระดับน้ำยาเคมี เข็มจะต้องอยู่ช่วงปกติพื้นที่สีเขียว

2.สลักและคันบีบ พร้อมที่ล็อกถังดับเพลิงอยู่ในสภาพเรียบร้อยหรือไม่

3.สภาพของสายฉีดดับเพลิงมีรอยแตกหรือชำรุด และมีการอุดตันของสายฉีดหรือไม่

4.ตัวถังดับเพลิงต้องอยู่ในสภาพไม่บุบหรือเป็นสนิม มองเห็นชัดเจนและไม่มีสิ่งกีดขวาง

5.ถังดับเพลิง Co2 ต้องทำการชั่งน้ำหนักในการตรวจสอบ น้ำหนักถังดับเพลิง =10 ก.ก

*** น้ำหนักลดลงได้ไม่เกิน 10 % (1 ปอนด์ = 2.2 k.g.)

** แจกแจงราย[redacted]ถังดับเพลิงเคมีผิดปกติ

เพิ่มเติม : ____________________

ผู้ตรวจสอบ : [redacted] ( ) วันที่ 1 / 3 / 69

ผู้ทบทวน : ____________________ ( ) วันที่ ...... / ...... / ......

หัวหน้าทีม [redacted] ( ) วันที่ ...... / ...... / ......

แบบฟอร์มตรวจสอบถังดับเพลิง โรงพยาบาลธนบุรี บำรุงเมือง

ถังดับเพลิงภายในตู้ FHC / วางพื้น : ชั้น .... ประจำเดือน มี.ค ปี 2569

ลำดับ	Code / รหัส	ขนาดถังดับเพลิง (ปอนด์)	สถานที่ตั้ง	สลัก,คันบีบ ปกติ	สลัก,คันบีบ ชำรุด	สายฉีด ปกติ	สายฉีด ชำรุด	สภาพตัวถัง ปกติ	สภาพตัวถัง ชำรุด	ระดับน้ำยา ปกติ	ระดับน้ำยา ไม่ปกติ	หมายเหตุ
	THB-FHC-FABC-7-1	10	ในตู้ FHC-7- 1	✓		✓		✓		✓		
	THB-FHC-FABC-7-2	10	ในตู้ FHC-7- 2	✓		✓		✓		✓		
	THB-FHC-FABC-7-3	10	ในตู้ FHC-7- 3	✓		✓		✓		✓		
	THB-FHC-FABC-7-4	10	ในตู้ FHC-7- 4	✓		✓		✓		✓		
	THB-FHC-FABC-7-5	10	ในตู้ FHC-7- 5	✓		✓		✓		✓		
	THB-FHC-FABC-7-6	10	ในตู้ FHC-7- 6	✓		✓		✓		✓		
	THB-LP-7-1	10	ครัวอาหาร	✓		✓		✓		✓		
	THB-LP-7-2	10	ครัวอาหาร	✓		✓		✓		✓		
	THB-FABC-7-1	10	หน้าห้อง แผนกธุรการอาคาร	✓		✓		✓		✓		
	THB-FABC-7-2	10	หน้าลิฟต์ C	✓		✓		✓		✓		
	THB-FABC-7-3	10	ในห้อง Day Room	✓		✓		✓		✓		

ถังดับเพลิงชนิด CO2 : ชั้น .... ประจำเดือน.............................. ปี.........................

ลำดับ	Code / รหัส	ขนาดถังดับเพลิง (ปอนด์)	สถานที่ตั้ง	สลัก,คันบีบ ปกติ	สลัก,คันบีบ ชำรุด	สายฉีด ปกติ	สายฉีด ชำรุด	สภาพตัวถัง ปกติ	สภาพตัวถัง ชำรุด	น้ำหนักถัง น้ำหนักถัง	น้ำหนักถัง ปกติ	น้ำหนักถัง ไม่ปกติ	หมายเหตุ
	THB-CO2-7-1	10	หน้าห้องไฌเวอร์	✓		✓		✓			✓		
	THB-CO2-7-2	10	หน้าลิฟต์ C	✓		✓		✓			✓		
	THB-CO2-7-3	10	หน้าห้องพักแพทย์	✓		✓		✓			✓		

หมายเหตุ : การตรวจสอบถังดับเพลิงเคมีทุกครั้งจะต้องตรวจเช็ค

1.เกจแสดงระดับน้ำยาเคมี เข็มจะต้องอยู่ช่วงปกติพื้นที่สีเขียว

2.สลักและคันบีบ พร้อมที่ล็อกถังดับเพลิงอยู่ในสภาพเรียบร้อยหรือไม่

3.สภาพของสายฉีดดับเพลิงมีรอยแตกหรือชำรุด และมีการอุดตันของสายฉีดหรือไม่

4.ตัวถังดับเพลิงต้องอยู่ในสภาพไม่บุบหรือเป็นสนิม มองเห็นชัดเจนและไม่มีสิ่งกีดขวาง

5.ถังดับเพลิง Co2 ต้องทำการชั่งน้ำหนักในการตรวจสอบ น้ำหนักถังดับเพลิง =10 ก.ก

*** น้ำหนักลดลงได้ไม่เกิน 10 % (1 ปอนด์ = 2.2 k.g.)

** แจกแจงรายละเอียดทุกครั้งถ้าถังดับเพลิงเคมีผิดปกติ

เพิ่มเติม : ____________________

ผู้ตรวจสอบ : [redacted] ( ) วันที่ 1 / 3 / 69

ผู้ทบทวน : ____________________ ( ) วันที่ ...... / ...... / ......

หัวหน้าทีม : [redacted] ( ) วันที่ ...... / ...... / ......

แบบฟอร์มตรวจสอบถังดับเพลิง โรงพยาบาลธนบุรี บำรุงเมือง

ถังดับเพลิงภายในตู้ FHC / วางพื้น : ชั้น .... ประจำเดือน มี.ค ปี 2569

ลำดับ	Code / รหัส	ขนาดถังดับเพลิง (ปอนด์)	สถานที่ตั้ง	สลัก,คันบีบ ปกติ	สลัก,คันบีบ ชำรุด	สายฉีด ปกติ	สายฉีด ชำรุด	สภาพตัวถัง ปกติ	สภาพตัวถัง ชำรุด	ระดับน้ำยา ปกติ	ระดับน้ำยา ไม่ปกติ	หมายเหตุ
	THB-FHC-FABC-6-1	10	ในตู้ FHC-6- 1	✓		✓		✓		✓		
	THB-FHC-FABC-6-2	10	ในตู้ FHC-6- 2	✓		✓		✓		✓		
	THB-FHC-FABC-6-3	10	ในตู้ FHC-6- 3	✓		✓		✓		✓		
	THB-FHC-FABC-6-4	10	ในตู้ FHC-6- 4	✓		✓		✓		✓		
	THB-FHC-FABC-6-5	10	ในตู้ FHC-6- 5	✓		✓		✓		✓		
	THB-FHC-FABC-6-6	10	ในตู้ FHC-6- 6	✓		✓		✓		✓		
	THB-FABC-6-1	10	หน้าลิฟต์ C	✓		✓		✓		✓		

ถังดับเพลิงชนิด CO2 : ชั้น .... ประจำเดือน.............................. ปี.........................

ลำดับ	Code / รหัส	ขนาดถังดับเพลิง (ปอนด์)	สถานที่ตั้ง	สลัก,คันบีบ ปกติ	สลัก,คันบีบ ชำรุด	สายฉีด ปกติ	สายฉีด ชำรุด	สภาพตัวถัง ปกติ	สภาพตัวถัง ชำรุด	น้ำหนักถัง น้ำหนักถัง	น้ำหนักถัง ปกติ	น้ำหนักถัง ไม่ปกติ	หมายเหตุ
	THB-CO2-6-1	10	หน้าห้องผ้า สกปรก	✓		✓		✓			✓		

หมายเหตุ : การตรวจสอบถังดับเพลิงเคมีทุกครั้งจะต้องตรวจเช็ค

1.เกจแสดงระดับน้ำยาเคมี เข็มจะต้องอยู่ช่วงปกติพื้นที่สีเขียว

2.สลักและคันบีบ พร้อมที่ล็อกถังดับเพลิงอยู่ในสภาพเรียบร้อยหรือไม่

3.สภาพของสายฉีดดับเพลิงมีรอยแตกหรือชำรุด และมีการอุดตันของสายฉีดหรือไม่

4.ตัวถังดับเพลิงต้องอยู่ในสภาพไม่บุบหรือเป็นสนิม มองเห็นชัดเจนและไม่มีสิ่งกีดขวาง

5.ถังดับเพลิง Co2 ต้องทำการชั่งน้ำหนักในการตรวจสอบ น้ำหนักถังดับเพลิง =10 ก.ก

*** น้ำหนักลดลงได้ไม่เกิน 10 % (1 ปอนด์ = 2.2 k.g.)

** แจกแจงรายละเอียดทุกครั้งถ้าถังดับเพลิงเคมีผิดปกติ

เพิ่มเติม : ____________________

ผู้ตรวจสอบ : [redacted] ( ) วันที่ 1 / 3 / 69

ผู้ทบทวน : ____________________ ( ) วันที่ ...... / ...... / ......

หัวหน้าทีม [redacted] ( ) วันที่ ...... / ...... / ......

แบบฟอร์มตรวจสอบถังดับเพลิง โรงพยาบาลธนบุรี บำรุงเมือง

ถังดับเพลิงภายในตู้ FHC / วางพื้น : ชั้น .... ประจำเดือน มี.ค ปี 2569

ลำดับ	Code / รหัส	ขนาดถังดับเพลิง (ปอนด์)	สถานที่ตั้ง	สลัก,คันบีบ ปกติ	สลัก,คันบีบ ชำรุด	สายฉีด ปกติ	สายฉีด ชำรุด	สภาพตัวถัง ปกติ	สภาพตัวถัง ชำรุด	ระดับน้ำยา ปกติ	ระดับน้ำยา ไม่ปกติ	หมายเหตุ
	THB-FHC-LP-5-1	10	ในตู้ FHC-5- 1	✓		✓		✓		✓		
	THB-FHC-LP-5-2	10	ในตู้ FHC-5- 2	✓		✓		✓		✓		
	THB-FHC-LP-5-3	10	ในตู้ FHC-5- 3	✓		✓		✓		✓		
	THB-FHC-FABC-5-1	10	ในตู้ FHC-5- 4	✓		✓		✓		✓		
	THB-FHC-FABC-5-2	10	ในตู้ FHC-5- 5	✓		✓		✓		✓		
	THB-FHC-FABC-5-3	10	ในตู้ FHC-5- 6	✓		✓		✓		✓		
	THB-BT2000-5-1	10	ห้อง IT	✓		✓		✓		✓		
	THB-BT2000-5-2	10	ห้อง IT	✓		✓		✓		✓		
	THB-BT2000-5-3	10	ห้อง IT	✓		✓		✓		✓		
	THB-LP-5-1	10	หน้าห้องคอมพิวเตอร์	✓		✓		✓		✓		
	THB-A.HLT-5-1	10	ในห้องเก็บเอกสาร เวชระเบียน	✓		✓		✓		✓		
	THB-A.HLT-5-2	10	ในห้องเก็บเอกสาร เวชระเบียน	✓		✓		✓		✓		
	THB-A.HLT-5-3	10	ในห้องเก็บเอกสาร เวชระเบียน	✓		✓		✓		✓		
	THB-A.HLT-5-4	10	ในห้องเก็บเอกสาร เวชระเบียน	✓		✓		✓		✓		
	THB-A.HLT-5-5	10	ในห้องเก็บเอกสาร เวชระเบียน	✓		✓		✓		✓		
	THB-A.HLT-5-6	10	ในห้องเก็บเอกสาร เวชระเบียน	✓		✓		✓		✓		
	THB-A.HLT-5-7	10	ในห้องเก็บเอกสาร เวชระเบียน	✓		✓		✓		✓		
	THB-A.HLT-5-8	10	ในห้องเก็บเอกสาร เวชระเบียน	✓		✓		✓		✓		
	THB-A.HLT-5-9	10	ในห้องเก็บเอกสาร เวชระเบียน	✓		✓		✓		✓		
	THB-A.HLT-5-10	10	ในห้องเก็บเอกสาร เวชระเบียน	✓		✓		✓		✓		
	THB-A.HLT-5-11	10	ในห้องเก็บเอกสาร เวชระเบียน	✓		✓		✓		✓		
	THB-A.HLT-5-12	10	ในห้องเก็บเอกสาร เวชระเบียน	✓		✓		✓		✓		
	THB-A.HLT-5-13	10	ในห้องเก็บเอกสาร เวชระเบียน	✓		✓		✓		✓		

ถังดับเพลิงชนิด CO2 : ชั้น .... ประจำเดือน.............................. ปี.........................

ลำดับ	Code / รหัส	ขนาดถังดับเพลิง (ปอนด์)	สถานที่ตั้ง	สลัก,คันบีบ ปกติ	สลัก,คันบีบ ชำรุด	สายฉีด ปกติ	สายฉีด ชำรุด	สภาพตัวถัง ปกติ	สภาพตัวถัง ชำรุด	น้ำหนักถัง น้ำหนักถัง	น้ำหนักถัง ปกติ	น้ำหนักถัง ไม่ปกติ	หมายเหตุ
	THB-CO2-5-1	10	ข้างห้อง CEO	✓		✓		✓			✓		
	THB-CO2-5-2	10	บริเวณเก้าอี้รับเอกสาร	✓		✓		✓			✓		
	THB-CO2-5-3	10	ข้างประตูหนีไฟ	✓		✓		✓			✓		
	THB-CO2-5-4	10	หน้าห้องเลโก้ จัดซื้อ	✓		✓		✓			✓		
	THB-CO2-5-5	10	หน้าห้องคอมพิวเตอร์	✓		✓		✓			✓		
	THB-CO2-5-6	10	ด้านหลังห้องบริการด้านการแพทย์	✓		✓		✓			✓		
	THB-CO2-5-7	10	ห้องการเงิน	✓		✓		✓			✓		
	THB-CO2-5-8	10	ในห้องเสบียง	✓		✓		✓			✓		

หมายเหตุ : การตรวจสอบถังดับเพลิงเคมีทุกครั้งจะต้องตรวจเช็ค

1.เกจแสดงระดับน้ำยาเคมี เข็มจะต้องอยู่ช่วงปกติพื้นที่สีเขียว

2.สลักและคันบีบ พร้อมที่ล็อกถังดับเพลิงอยู่ในสภาพเรียบร้อยหรือไม่

3.สภาพของสายฉีดดับเพลิงมีรอยแตกหรือชำรุด และมีการอุดตันของสายฉีดหรือไม่

4.ตัวถังดับเพลิงต้องอยู่ในสภาพไม่บุบหรือเป็นสนิม มองเห็นชัดเจนและไม่มีสิ่งกีดขวาง

5.ถังดับเพลิง Co2 ต้องทำการชั่งน้ำหนักในการตรวจสอบ น้ำหนักถังดับเพลิง =10 ก.ก

*** น้ำหนักลดลงได้ไม่เกิน 10 % (1 ปอนด์ = 2.2 k.g.)

** แจกแจงราย[redacted]ถังดับเพลิงเคมีผิดปกติ

เพิ่มเติม : ____________________

ผู้ตรวจสอบ : [redacted] ( ) วันที่ 1 / 3 / 69

ผู้ทบทวน : ____________________ ( ) วันที่ ...... / ...... / ......

หัวหน้าทีม [redacted] ( ) วันที่ ...... / ...... / ......

แบบฟอร์มตรวจสอบถังดับเพลิง โรงพยาบาลธนบุรี บำรุงเมือง

ถังดับเพลิงภายในตู้ FHC / วางพื้น : ชั้น .... ประจำเดือน มี.ค. ปี 2569

ลำดับ	Code / รหัส	ขนาดถังดับเพลิง (ปอนด์)	สถานที่ตั้ง	การตรวจเช็ค สลัก,กันปีน ปกติ	สลัก,กันปีน ชำรุด	สายฉีด ปกติ	สายฉีด ชำรุด	สภาพตัวถัง ปกติ	สภาพตัวถัง ชำรุด	ระดับน้ำยา ปกติ	ระดับน้ำยา ไม่ปกติ	หมายเหตุ
	THB-FHC-LP-4-1	10	ในตู้ FHC-4- 1	✓		✓		✓		✓		
	THB-FHC-LP-4-2	10	ในตู้ FHC-4- 2	✓		✓		✓		✓		
	THB-FHC-LP-4-3	10	ในตู้ FHC-4- 3	✓		✓		✓		✓		
	THB-FHC-LP-4-4	10	ในตู้ FHC-4- 4	✓		✓		✓		✓		
	THB-FHC-LP-4-5	10	ในตู้ FHC-4- 5	✓		✓		✓		✓		
	THB-FHC-LP-4-6	10	ในตู้ FHC-4- 6	✓		✓		✓		✓		
	THB-LP-4-1	10	IVF Lab	✓		✓		✓		✓		
	THB-LP-4-2	10	IVF Lab	✓		✓		✓		✓		
	THB-LP-4-3	10	IVF Lab	✓		✓		✓		✓		
	THB-LP-4-4	10	IVF Lab	✓		✓		✓		✓		
	THB-LP-4-5	10	IVF Lab	✓		✓		✓		✓		
	THB-LP-4-6	10	IVF Lab	✓		✓		✓		✓		
	THB-HLT-4-1	10	ห้องคลอด	✓		✓		✓		✓		

ถังดับเพลิงชนิด CO2 : ชั้น .... ประจำเดือน................ ปี................

ลำดับ	Code / รหัส	ขนาดถังดับเพลิง (ปอนด์)	สถานที่ตั้ง	การตรวจเช็ค สลัก,กันปีน ปกติ	สลัก,กันปีน ชำรุด	สายฉีด ปกติ	สายฉีด ชำรุด	สภาพตัวถัง ปกติ	สภาพตัวถัง ชำรุด	น้ำหนักถัง น้ำหนักถัง	น้ำหนักถัง ปกติ	น้ำหนักถัง ไม่ปกติ	หมายเหตุ
	THB-CO2-4-1	10	หน้าห้องพัก จนท IVF	✓		✓		✓			✓		
	THB-CO2-4-2	10	ห้องการเงิน IVF	✓		✓		✓			✓		
	THB-CO2-4-3	10	ข้างเคาน์เตอร์ เอสิต	✓		✓		✓			✓		
	THB-CO2-4-4	10	แผนก CCSD	✓		✓		✓			✓		
	THB-CO2-4-5	10	แผนก OR	✓		✓		✓			✓		
	THB-CO2-4-6	10	แผนก OR	✓		✓		✓			✓		
	THB-CO2-4-7	10	แผนก OR	✓		✓		✓			✓		
	THB-CO2-4-8	10	แผนก OR	✓		✓		✓			✓		
	THB-CO2-4-9	10	บันไดกลาง	✓		✓		✓			✓		

หมายเหตุ : การตรวจสอบถังดับเพลิงเคมีทุกครั้งจะต้องตรวจเช็ค
1.เกจแสดงระดับน้ำยาเคมี เข็มจะต้องอยู่ช่วงปกติพื้นที่สีเขียว
2.สลักและกันปีน พร้อมที่ล็อคถังดับเพลิงอยู่ในสภาพเรียบร้อยหรือไม่
3.สภาพของสายฉีดดับเพลิงดูรอยแตกหรือชำรุด และมีการอุดตันของสายฉีดหรือไม่
4.ตัวถังดับเพลิงต้องอยู่ในสภาพไม่บุบหรือเป็นสนิม มองเห็นชัดเจนและไม่มีสิ่งกีดขวาง
5.ถังดับเพลิง Co2 ต้องทำการชั่งน้ำหนักในการตรวจสอบ น้ำหนักถังดับเพลิง =10 ก.ก
*** น้ำหนักลดลงได้ไม่เกิน 10 % (1 ปอนด์ = 2.2 k.g.)
** แจกแจงรายละเอียดทุกครั้งถ้าถังดับเพลิงเคมีผิดปกติ

เพิ่มเติม : ____________

ผู้ตรวจสอบ : [redacted] ( ) วันที่ 1/3/69

ผู้ทบทวน : ____________ ( ) วันที่ ..../..../....

หัวหน้าทีม : [redacted] ( ) วันที่ ..../..../....

แบบฟอร์มตรวจสอบถังดับเพลิง โรงพยาบาลธนบุรี บำรุงเมือง

ถังดับเพลิงภายในตู้ FHC / วางพื้น : ชั้น .... ประจำเดือน มี.ค. ปี 2569

ลำดับ	Code / รหัส	ขนาดถังดับเพลิง (ปอนด์)	สถานที่ตั้ง	การตรวจเช็ค สลัก,กันปีน ปกติ	สลัก,กันปีน ชำรุด	สายฉีด ปกติ	สายฉีด ชำรุด	สภาพตัวถัง ปกติ	สภาพตัวถัง ชำรุด	ระดับน้ำยา ปกติ	ระดับน้ำยา ไม่ปกติ	หมายเหตุ
	THB-FHC-LP-3-1	10	ในตู้ FHC-3- 1	✓		✓		✓		✓		
	THB-FHC-LP-3-2	10	ในตู้ FHC-3- 2	✓		✓		✓		✓		
	THB-FHC-LP-3-3	10	ในตู้ FHC-3- 3	✓		✓		✓		✓		
	THB-FHC-LP-3-4	10	ในตู้ FHC-3- 4	✓		✓		✓		✓		
	THB-FHC-LP-3-5	10	ในตู้ FHC-3- 5	✓		✓		✓		✓		
	THB-FHC-LP-3-6	10	ในตู้ FHC-3- 6	✓		✓		✓		✓		

ถังดับเพลิงชนิด CO2 : ชั้น .... ประจำเดือน................ ปี................

ลำดับ	Code / รหัส	ขนาดถังดับเพลิง (ปอนด์)	สถานที่ตั้ง	การตรวจเช็ค สลัก,กันปีน ปกติ	สลัก,กันปีน ชำรุด	สายฉีด ปกติ	สายฉีด ชำรุด	สภาพตัวถัง ปกติ	สภาพตัวถัง ชำรุด	น้ำหนักถัง น้ำหนักถัง	น้ำหนักถัง ปกติ	น้ำหนักถัง ไม่ปกติ	หมายเหตุ
	THB-CO2-3-1	10	หน้าห้องตรวจ 4	✓		✓		✓			✓		
	THB-CO2-3-2	10	ข้างประตูบานเลื่อน ศูนย์ Wellness	✓		✓		✓			✓		
	THB-CO2-3-3	10	หน้าห้องฟิตเนส	✓		✓		✓			✓		
	THB-CO2-3-4	10	หน้าเคาน์เตอร์ แผนก กายภาพ	✓		✓		✓			✓		
	THB-CO2-3-5	10	เคาน์เตอร์การเงิน	✓		✓		✓			✓		
	THB-CO2-3-6	10	บันไดกลาง	✓		✓		✓			✓		
	THB-CO2-3-7	10	หน้าแผนก GI	✓		✓		✓			✓		
	THB-CO2-3-8	10	เคาน์เตอร์อายุรกรรม	✓		✓		✓			✓		
	THB-CO2-3-9	10	ข้างห้องเก็บของ แผนก GI	✓		✓		✓			✓		
	THB-CO2-3-10	10	แผนก ตา	✓		✓		✓			✓		

หมายเหตุ : การตรวจสอบถังดับเพลิงเคมีทุกครั้งจะต้องตรวจเช็ค
1.เกจแสดงระดับน้ำยาเคมี เข็มจะต้องอยู่ช่วงปกติพื้นที่สีเขียว
2.สลักและกันปีน พร้อมที่ล็อคถังดับเพลิงอยู่ในสภาพเรียบร้อยหรือไม่
3.สภาพของสายฉีดดับเพลิงดูรอยแตกหรือชำรุด และมีการอุดตันของสายฉีดหรือไม่
4.ตัวถังดับเพลิงต้องอยู่ในสภาพไม่บุบหรือเป็นสนิม มองเห็นชัดเจนและไม่มีสิ่งกีดขวาง
5.ถังดับเพลิง Co2 ต้องทำการชั่งน้ำหนักในการตรวจสอบ น้ำหนักถังดับเพลิง =10 ก.ก
*** น้ำหนักลดลงได้ไม่เกิน 10 % (1 ปอนด์ = 2.2 k.g.)
** แจกแจงรายละเอียดทุกครั้งถ้าถังดับเพลิงเคมีผิดปกติ

เพิ่มเติม : ____________

ผู้ตรวจสอบ : [redacted] ( ) วันที่ 1/3/69

ผู้ทบทวน : ____________ ( ) วันที่ ..../..../....

หัวหน้าทีม : [redacted] ( ) วันที่ ..../..../....

แบบฟอร์มตรวจสอบถังดับเพลิง โรงพยาบาลธนบุรี บำรุงเมือง

ถังดับเพลิงภายในตู้ FHC / วางพื้น : ชั้น .... ประจำเดือน มี.ค. ปี 2569

ลำดับ	Code / รหัส	ขนาดถังดับเพลิง (ปอนด์)	สถานที่ตั้ง	การตรวจเช็ค สลัก,กันปีน ปกติ	สลัก,กันปีน ชำรุด	สายฉีด ปกติ	สายฉีด ชำรุด	สภาพตัวถัง ปกติ	สภาพตัวถัง ชำรุด	ระดับน้ำยา ปกติ	ระดับน้ำยา ไม่ปกติ	หมายเหตุ
	THB-FHC-LP-2-1	10	ในตู้ FHC-2- 1	✓		✓		✓		✓		
	THB-FHC-LP-2-2	10	ในตู้ FHC-2- 2	✓		✓		✓		✓		
	THB-FHC-LP-2-3	10	ในตู้ FHC-2- 3	✓		✓		✓		✓		
	THB-FHC-LP-2-4	10	ในตู้ FHC-2- 4	✓		✓		✓		✓		
	THB-FHC-LP-2-5	10	ในตู้ FHC-2- 5	✓		✓		✓		✓		
	THB-FHC-LP-2-6	10	ในตู้ FHC-2- 6	✓		✓		✓		✓		

ถังดับเพลิงชนิด CO2 : ชั้น .... ประจำเดือน................ ปี................

ลำดับ	Code / รหัส	ขนาดถังดับเพลิง (ปอนด์)	สถานที่ตั้ง	การตรวจเช็ค สลัก,กันปีน ปกติ	สลัก,กันปีน ชำรุด	สายฉีด ปกติ	สายฉีด ชำรุด	สภาพตัวถัง ปกติ	สภาพตัวถัง ชำรุด	น้ำหนักถัง น้ำหนักถัง	น้ำหนักถัง ปกติ	น้ำหนักถัง ไม่ปกติ	หมายเหตุ
	THB-CO2-2-1	10	หน้าห้องซักล้างแม่บ้าน	✓		✓		✓			✓		
	THB-CO2-2-2	10	ข้างเคาน์เตอร์ แผนก ศูนย์ หัวใจ	✓		✓		✓			✓		
	THB-CO2-2-3	10	ข้างเคาน์เตอร์ แผนก เช็คอัพ	✓		✓		✓			✓		
	THB-CO2-2-4	10	ข้างห้องน้ำ แผนก เอกซเรย์	✓		✓		✓			✓		
	THB-CO2-2-5	10	ข้างเคาน์เตอร์ แผนก เอกซเรย์	✓		✓		✓			✓		
	THB-CO2-2-6	10	ข้างห้องเอกซเรย์ 1	✓		✓		✓			✓		
	THB-CO2-2-7	10	บันไดกลาง	✓		✓		✓			✓		
	THB-CO2-2-8	10	หน้าห้อง EXAM 6 ทันตกรรม	✓		✓		✓			✓		
	THB-CO2-2-9	10	หน้าลิฟต์ A	✓		✓		✓			✓		
	THB-CO2-2-10	10	แผนก ACC	✓		✓		✓			✓		

หมายเหตุ : การตรวจสอบถังดับเพลิงเคมีทุกครั้งจะต้องตรวจเช็ค
1.เกจแสดงระดับน้ำยาเคมี เข็มจะต้องอยู่ช่วงปกติพื้นที่สีเขียว
2.สลักและกันปีน พร้อมที่ล็อคถังดับเพลิงอยู่ในสภาพเรียบร้อยหรือไม่
3.สภาพของสายฉีดดับเพลิงดูรอยแตกหรือชำรุด และมีการอุดตันของสายฉีดหรือไม่
4.ตัวถังดับเพลิงต้องอยู่ในสภาพไม่บุบหรือเป็นสนิม มองเห็นชัดเจนและไม่มีสิ่งกีดขวาง
5.ถังดับเพลิง Co2 ต้องทำการชั่งน้ำหนักในการตรวจสอบ น้ำหนักถังดับเพลิง =10 ก.ก
*** น้ำหนักลดลงได้ไม่เกิน 10 % (1 ปอนด์ = 2.2 k.g.)
** แจกแจงรายละเอียดทุกครั้งถ้าถังดับเพลิงเคมีผิดปกติ

เพิ่มเติม : ____________

ผู้ตรวจสอบ : [redacted] ( ) วันที่ 1/3/69

ผู้ทบทวน : ____________ ( ) วันที่ ..../..../....

หัวหน้าทีม : [redacted] ( ) วันที่ ..../..../....

แบบฟอร์มตรวจสอบถังดับเพลิง โรงพยาบาลธนบุรี บำรุงเมือง

ถังดับเพลิงภายในตู้ FHC / วางพื้น : ชั้น .... ประจำเดือน มี.ค. ปี 2569

ลำดับ	Code / รหัส	ขนาดถังดับเพลิง (ปอนด์)	สถานที่ตั้ง	การตรวจเช็ค สลัก,กันปีน ปกติ	สลัก,กันปีน ชำรุด	สายฉีด ปกติ	สายฉีด ชำรุด	สภาพตัวถัง ปกติ	สภาพตัวถัง ชำรุด	ระดับน้ำยา ปกติ	ระดับน้ำยา ไม่ปกติ	หมายเหตุ
	THB-FHC-LP-1-1	10	ในตู้ FHC-1- 1	✓		✓		✓		✓		
	THB-FHC-LP-1-2	10	ในตู้ FHC-1- 2	✓		✓		✓		✓		
	THB-FHC-LP-1-3	10	ในตู้ FHC-1- 3	✓		✓		✓		✓		
	THB-FHC-LP-1-4	10	ในตู้ FHC-1- 4	✓		✓		✓		✓		
	THB-FHC-LP-1-5	10	ในตู้ FHC-1- 5	✓		✓		✓		✓		
	THB-FHC-LP-1-6	10	ในตู้ FHC-1- 6	✓		✓		✓		✓		
	THB-LP-1-1	10	ห้อง ไฮเปอร์เบริค	✓		✓		✓		✓		
	THB-LP-1-2	10	OPD Med	✓		✓		✓		✓		
	THB-HLT-1-1	10	Cashier	✓		✓		✓		✓		
	THB-HLT-1-2	10	ห้องยา	✓		✓		✓		✓		
	THB-FABC-1-1	10	ปั๊มหน้า 1	✓		✓		✓		✓		
	THB-FABC-1-2	10	ปั๊มหน้า 2	✓		✓		✓		✓		
	THB-FABC-1-3	10	ปั๊มหลัง 1	✓		✓		✓		✓		
	THB-FABC-1-4	10	ปั๊มหลัง 2	✓		✓		✓		✓		
	THB-FABC-1-5	10	Fire Pump Room	✓		✓		✓		✓		
	THB-FABC-1-6	10	Fire Pump Room	✓		✓		✓		✓		

ถังดับเพลิงชนิด CO2 : ชั้น .... ประจำเดือน................ ปี................

ลำดับ	Code / รหัส	ขนาดถังดับเพลิง (ปอนด์)	สถานที่ตั้ง	การตรวจเช็ค สลัก,กันปีน ปกติ	สลัก,กันปีน ชำรุด	สายฉีด ปกติ	สายฉีด ชำรุด	สภาพตัวถัง ปกติ	สภาพตัวถัง ชำรุด	น้ำหนักถัง น้ำหนักถัง	น้ำหนักถัง ปกติ	น้ำหนักถัง ไม่ปกติ	หมายเหตุ
	THB-CO2-1-1	10	หน้า สตาร์บัคส์	✓		✓		✓			✓		
	THB-CO2-1-2	10	บันไดกลาง	✓		✓		✓			✓		
	THB-CO2-1-3	10	ข้างห้องแก๊สทางการแพทย์	✓		✓		✓			✓		
	THB-CO2-1-4	10	ข้างเคาน์เตอร์ จนท DM	✓		✓		✓			✓		
	THB-CO2-1-5	10	ทางเดินขึ้นแผนก ER	✓		✓		✓			✓		
	THB-CO2-1-6	10	ข้างเคาน์เตอร์ จนท ER	✓		✓		✓			✓		
	THB-CO2-1-7	10	ห้องไฟฟ้าด้านหลังอาคาร	✓		✓		✓			✓		

หมายเหตุ : การตรวจสอบถังดับเพลิงเคมีทุกครั้งจะต้องตรวจเช็ค
1.เกจแสดงระดับน้ำยาเคมี เข็มจะต้องอยู่ช่วงปกติพื้นที่สีเขียว
2.สลักและกันปีน พร้อมที่ล็อคถังดับเพลิงอยู่ในสภาพเรียบร้อยหรือไม่
3.สภาพของสายฉีดดับเพลิงดูรอยแตกหรือชำรุด และมีการอุดตันของสายฉีดหรือไม่
4.ตัวถังดับเพลิงต้องอยู่ในสภาพไม่บุบหรือเป็นสนิม มองเห็นชัดเจนและไม่มีสิ่งกีดขวาง
5.ถังดับเพลิง Co2 ต้องทำการชั่งน้ำหนักในการตรวจสอบ น้ำหนักถังดับเพลิง =10 ก.ก
*** น้ำหนักลดลงได้ไม่เกิน 10 % (1 ปอนด์ = 2.2 k.g.)
** แจกแจงรายละเอียดทุกครั้งถ้าถังดับเพลิงเคมีผิดปกติ

เพิ่มเติม : ____________

ผู้ตรวจสอบ : [redacted] ( ) วันที่ 1/3/69

ผู้ทบทวน : ____________ ( ) วันที่ ..../..../....

หัวหน้าทีม : [redacted] ( ) วันที่ ..../..../....

แบบฟอร์มตรวจสอบถังดับเพลิง โรงพยาบาลธนบุรี บำรุงเมือง

ถังดับเพลิงภายในตู้ FHC / วางพื้น : ชั้น .... ประจำเดือน.............................. ปี ....

ลำดับ	Code / รหัส	ขนาดถังดับเพลิง (ปอนด์)	สถานที่ตั้ง	การตรวจเช็ค สลัก,คันบีบ		สายฉีด		สภาพตัวถัง		ระดับน้ำยา		หมายเหตุ
				ปกติ	ชำรุด	ปกติ	ชำรุด	ปกติ	ชำรุด	ปกติ	ไม่ปกติ	
1												
2												
3												
4												
5												
6												
7												
8												
9												
10												
11												
12												

ถังดับเพลิงชนิด CO_2 : ชั้น .... ประจำเดือน มี.ค. ปี ....

ลำดับ	Code / รหัส	ขนาดถังดับเพลิง (ปอนด์)	สถานที่ตั้ง	การตรวจเช็ค สลัก,คันบีบ		สายฉีด		สภาพตัวถัง		น้ำหนักถัง			หมายเหตุ
				ปกติ	ชำรุด	ปกติ	ชำรุด	ปกติ	ชำรุด	น้ำหนักถัง	ปกติ	ไม่ปกติ	
	THB-CO2-เรือนไทย - 1	10	ในเรือนไทย ชั้น 1	✓		✓		✓			✓		
	THB-CO2-เรือนไทย - 2	10	ในเรือนไทย ชั้น 1	✓		✓		✓			✓		
	THB-CO2-เรือนไทย - 3	10	ในเรือนไทย ชั้น 2	✓		✓		✓			✓		
	THB-CO2-เรือนไทย - 4	10	ในเรือนไทย ชั้น 2	✓		✓		✓			✓		

หมายเหตุ : การตรวจสอบถังดับเพลิงเคมีทุกครั้งจะต้องตรวจเช็ค
1.เกจแสดงระดับน้ำยาเคมี เข็มจะต้องอยู่ช่วงปกติพื้นที่สีเขียว
2.สลักและคันบีบ พร้อมที่ล็อคถังดับเพลิงอยู่ในสภาพเรียบร้อยหรือไม่
3.สภาพของสายฉีดดับเพลิงดูรอยแตกหรือชำรุด และมีการอุดตันของสายฉีดหรือไม่
4.ตัวถังดับเพลิงต้องอยู่ในสภาพไม่บุบหรือเป็นสนิม มองเห็นชัดเจนและไม่มีสิ่งกีดขวาง
5.ถังดับเพลิง Co2 ต้องทำการชั่งน้ำหนักในการตรวจสอบ น้ำหนักถังดับเพลิง =10 ก.ก
*** น้ำหนักลดลงได้ไม่เกิน 10 % (1 ปอนด์ = 2.2 k.g.)
** แจกแจงรายละเอียดทุกครั้งถ้าถังดับเพลิงเคมีผิดปกติ

เพิ่มเติม : ______________________

ผู้ตรวจสอบ : [redacted] ( ) วันที่ 1 / 3 / 69

ผู้ทบทวน : ______________ ( ) วันที่ ...... / ...... / ......

หัวหน้าทีม [redacted] ( ) วันที่ ...... / ...... / ......

แบบฟอร์มตรวจสอบถังดับเพลิง โรงพยาบาลธนบุรี บำรุงเมือง

ถังดับเพลิงภายในตู้ FHC / วางพื้น : ชั้น .... ประจำเดือน มี.ค. ปี 2569

ลำดับ	Code / รหัส	ขนาดถังดับเพลิง (ปอนด์)	สถานที่ตั้ง	การตรวจเช็ค สลัก,คันบีบ		สายฉีด		สภาพตัวถัง		ระดับน้ำยา		หมายเหตุ
				ปกติ	ชำรุด	ปกติ	ชำรุด	ปกติ	ชำรุด	ปกติ	ไม่ปกติ	
	THB-FHC-LP-B1-1	10	ในตู้ FHC-B1- 1	✓		✓		✓		✓		
	THB-FHC-LP-B1-2	10	ในตู้ FHC-B1- 2	✓		✓		✓		✓		
	THB-FHC-LP-B1-3	10	ในตู้ FHC-B1- 3	✓		✓		✓		✓		
	THB-FHC-LP-B1-4	10	ในตู้ FHC-B1- 4	✓		✓		✓		✓		
	THB-FHC-LP-B1-5	10	ในตู้ FHC-B1- 5	✓		✓		✓		✓		
	THB-FHC-LP-B1-6	10	ในตู้ FHC-B1- 6	✓		✓		✓		✓		
	THB-FHC-LP-B1-7	10	ในตู้ FHC-B1- 7	✓		✓		✓		✓		
	THB-WATE-B1-1	10	หน้าห้อง MRI	✓		✓		✓		✓		
	THB-WATE-B1-2	10	หน้าห้อง MRI	✓		✓		✓		✓		
	THB-WATE-B1-3	10	หน้าห้อง MRI	✓		✓		✓		✓		

ถังดับเพลิงชนิด CO_2 : ชั้น .... ประจำเดือน.............................. ปี ....

ลำดับ	Code / รหัส	ขนาดถังดับเพลิง (ปอนด์)	สถานที่ตั้ง	การตรวจเช็ค สลัก,คันบีบ		สายฉีด		สภาพตัวถัง		น้ำหนักถัง			หมายเหตุ
				ปกติ	ชำรุด	ปกติ	ชำรุด	ปกติ	ชำรุด	น้ำหนักถัง	ปกติ	ไม่ปกติ	
	THB-CO2-B1-1	10	ข้างประตูกั้นไฟ ลิฟท์ A	✓		✓		✓			✓		
	THB-CO2-B1-2	10	แผนก เด็ก	✓		✓		✓			✓		
	THB-CO2-B1-3	10	จุดลงทะเบียน แผนกเด็ก	✓		✓		✓			✓		
	THB-CO2-B1-4	10	บันไดกลาง	✓		✓		✓			✓		
	THB-CO2-B1-5	10	Cathlab B1	✓		✓		✓			✓		

หมายเหตุ : การตรวจสอบถังดับเพลิงเคมีทุกครั้งจะต้องตรวจเช็ค
1.เกจแสดงระดับน้ำยาเคมี เข็มจะต้องอยู่ช่วงปกติพื้นที่สีเขียว
2.สลักและคันบีบ พร้อมที่ล็อคถังดับเพลิงอยู่ในสภาพเรียบร้อยหรือไม่
3.สภาพของสายฉีดดับเพลิงดูรอยแตกหรือชำรุด และมีการอุดตันของสายฉีดหรือไม่
4.ตัวถังดับเพลิงต้องอยู่ในสภาพไม่บุบหรือเป็นสนิม มองเห็นชัดเจนและไม่มีสิ่งกีดขวาง
5.ถังดับเพลิง Co2 ต้องทำการชั่งน้ำหนักในการตรวจสอบ น้ำหนักถังดับเพลิง =10 ก.ก
*** น้ำหนักลดลงได้ไม่เกิน 10 % (1 ปอนด์ = 2.2 k.g.)
** แจกแจงราย[redacted]ถังดับเพลิงเคมีผิดปกติ

เพิ่มเติม : ______________________

ผู้ตรวจสอบ : [redacted] ( ) วันที่ 1 / 3 / 69

ผู้ทบทวน : ______________ ( ) วันที่ ...... / ...... / ......

หัวหน้าทีม [redacted] ( ) วันที่ ...... / ...... / ......

แบบฟอร์มตรวจสอบถังดับเพลิง โรงพยาบาลธนบุรี บำรุงเมือง

ถังดับเพลิงภายในตู้ FHC / วางพื้น : ชั้น .... ประจำเดือน มี.ค. ปี 2569

ลำดับ	Code / รหัส	ขนาดถังดับเพลิง (ปอนด์)	สถานที่ตั้ง	การตรวจเช็ค สลัก,คันบีบ		สายฉีด		สภาพตัวถัง		ระดับน้ำยา		หมายเหตุ
				ปกติ	ชำรุด	ปกติ	ชำรุด	ปกติ	ชำรุด	ปกติ	ไม่ปกติ	
	THB-LP-B2-1	10	ในห้อง ครัว	✓		✓		✓		✓		
	THB-LP-B2-2	10	ในห้อง ครัว	✓		✓		✓		✓		
	THB-FHC-LP-B2-1	10	ในตู้ FHC-B2- 1	✓		✓		✓		✓		
	THB-FHC-LP-B2-2	10	ในตู้ FHC-B2- 2	✓		✓		✓		✓		
	THB-FHC-LP-B2-3	10	ในตู้ FHC-B2- 3	✓		✓		✓		✓		
	THB-FHC-LP-B2-4	10	ในตู้ FHC-B2- 4	✓		✓		✓		✓		
	THB-FHC-LP-B2-5	10	ในตู้ FHC-B2- 5	✓		✓		✓		✓		
	THB-FHC-LP-B2-6	10	ในตู้ FHC-B2- 6	✓		✓		✓		✓		
	THB-FHC-LP-B2-7	10	ในตู้ FHC-B2- 7	✓		✓		✓		✓		
	THB-FHC-LP-B2-8	10	ในตู้ FHC-B2- 8	✓		✓		✓		✓		
	THB-FABC-B2-1	10	Free space	✓		✓		✓		✓		
	THB-FABC-B2-2	10	Free space	✓		✓		✓		✓		
	THB-FABC-B2-3	10	Free space	✓		✓		✓		✓		
	THB-FABC-B2-3	10	Free space	✓		✓		✓		✓		
	THB-FABC-B2-4	10	Free space	✓		✓		✓		✓		
	THB-FABC-B2-5	10	Free space	✓		✓		✓		✓		
	THB-FABC-B2-6	10	Free space	✓		✓		✓		✓		
	THB-FABC-B2-7	10	Free space	✓		✓		✓		✓		

ถังดับเพลิงชนิด CO_2 : ชั้น .... ประจำเดือน.............................. ปี ....

ลำดับ	Code / รหัส	ขนาดถังดับเพลิง (ปอนด์)	สถานที่ตั้ง	การตรวจเช็ค สลัก,คันบีบ		สายฉีด		สภาพตัวถัง		น้ำหนักถัง			หมายเหตุ
				ปกติ	ชำรุด	ปกติ	ชำรุด	ปกติ	ชำรุด	น้ำหนักถัง	ปกติ	ไม่ปกติ	
	THB-CO2-B2-1	10	คลังเวชภัณฑ์	✓		✓		✓			✓		
	THB-CO2-B2-2	10	คลังเวชภัณฑ์	✓		✓		✓			✓		
	THB-CO2-B2-3	10	คลังเวชภัณฑ์	✓		✓		✓			✓		
	THB-CO2-B2-4	10	คลังเวชภัณฑ์	✓		✓		✓			✓		
	THB-CO2-B2-5	10	Canteen	✓		✓		✓			✓		
	THB-CO2-B2-6	11	Canteen	✓		✓		✓			✓		
	THB-CO2-B2-7	10	Doctor Lounge	✓		✓		✓			✓		

หมายเหตุ : การตรวจสอบถังดับเพลิงเคมีทุกครั้งจะต้องตรวจเช็ค
1.เกจแสดงระดับน้ำยาเคมี เข็มจะต้องอยู่ช่วงปกติพื้นที่สีเขียว
2.สลักและคันบีบ พร้อมที่ล็อคถังดับเพลิงอยู่ในสภาพเรียบร้อยหรือไม่
3.สภาพของสายฉีดดับเพลิงดูรอยแตกหรือชำรุด และมีการอุดตันของสายฉีดหรือไม่
4.ตัวถังดับเพลิงต้องอยู่ในสภาพไม่บุบหรือเป็นสนิม มองเห็นชัดเจนและไม่มีสิ่งกีดขวาง
5.ถังดับเพลิง Co2 ต้องทำการชั่งน้ำหนักในการตรวจสอบ น้ำหนักถังดับเพลิง =10 ก.ก
*** น้ำหนักลดลงได้ไม่เกิน 10 % (1 ปอนด์ = 2.2 k.g.)
** แจกแจงราย[redacted]ถังดับเพลิงเคมีผิดปกติ

เพิ่มเติม : ______________________

ผู้ตรวจสอบ : [redacted] ( ) วันที่ 1 / 3 / 69

ผู้ทบทวน : ______________ ( ) วันที่ ...... / ...... / ......

หัวหน้าทีม [redacted] ( ) วันที่ ...... / ...... / ......

แบบฟอร์มตรวจสอบถังดับเพลิง โรงพยาบาลธนบุรี บำรุงเมือง

ถังดับเพลิงภายในตู้ FHC / วางพื้น : ชั้น .... ประจำเดือน มี.ค. ปี 2569

ลำดับ	Code / รหัส	ขนาดถังดับเพลิง (ปอนด์)	สถานที่ตั้ง	การตรวจเช็ค สลัก,คันบีบ		สายฉีด		สภาพตัวถัง		ระดับน้ำยา		หมายเหตุ
				ปกติ	ชำรุด	ปกติ	ชำรุด	ปกติ	ชำรุด	ปกติ	ไม่ปกติ	
	THB-FHC-FABC-B3-1	10	ในตู้ FHC-B3- 1	✓		✓		✓		✓		
	THB-FHC-FABC-B3-2	10	ในตู้ FHC-B3- 2	✓		✓		✓		✓		
	THB-FHC-FABC-B3-3	10	ในตู้ FHC-B3- 3	✓		✓		✓		✓		
	THB-FHC-FABC-B3-4	10	ในตู้ FHC-B3- 4	✓		✓		✓		✓		
	THB-FHC-FABC-B3-5	10	ในตู้ FHC-B3- 5	✓		✓		✓		✓		

ถังดับเพลิงชนิด CO_2 : ชั้น .... ประจำเดือน.............................. ปี ....

ลำดับ	Code / รหัส	ขนาดถังดับเพลิง (ปอนด์)	สถานที่ตั้ง	การตรวจเช็ค สลัก,คันบีบ		สายฉีด		สภาพตัวถัง		น้ำหนักถัง			หมายเหตุ
				ปกติ	ชำรุด	ปกติ	ชำรุด	ปกติ	ชำรุด	น้ำหนักถัง	ปกติ	ไม่ปกติ	
1													
2													
3													
4													
5													
6													
7													
8													
9													

หมายเหตุ : การตรวจสอบถังดับเพลิงเคมีทุกครั้งจะต้องตรวจเช็ค
1.เกจแสดงระดับน้ำยาเคมี เข็มจะต้องอยู่ช่วงปกติพื้นที่สีเขียว
2.สลักและคันบีบ พร้อมที่ล็อคถังดับเพลิงอยู่ในสภาพเรียบร้อยหรือไม่
3.สภาพของสายฉีดดับเพลิงดูรอยแตกหรือชำรุด และมีการอุดตันของสายฉีดหรือไม่
4.ตัวถังดับเพลิงต้องอยู่ในสภาพไม่บุบหรือเป็นสนิม มองเห็นชัดเจนและไม่มีสิ่งกีดขวาง
5.ถังดับเพลิง Co2 ต้องทำการชั่งน้ำหนักในการตรวจสอบ น้ำหนักถังดับเพลิง =10 ก.ก
*** น้ำหนักลดลงได้ไม่เกิน 10 % (1 ปอนด์ = 2.2 k.g.)
** แจกแจงรายละเอียดทุกครั้งถ้าถังดับเพลิงเคมีผิดปกติ

เพิ่มเติม : ______________________

ผู้ตรวจสอบ : [redacted] ( ) วันที่ 1 / 3 / 69

ผู้ทบทวน : ______________ ( ) วันที่ ...... / ...... / ......

หัวหน้าทีม [redacted] ( ) วันที่ ...... / ...... / ......

แบบฟอร์มตรวจสอบถังดับเพลิง โรงพยาบาลธนบุรี บำรุงเมือง

ถังดับเพลิงภายในตู้ FHC / วางพื้น : ชั้น .... ประจำเดือน มี.ค ปี ....

ลำดับ	Code / รหัส	ขนาดถังดับเพลิง (ปอนด์)	สถานที่ตั้ง	การตรวจเช็ค: สลัก,คันบีบ ปกติ	สลัก,คันบีบ ชำรุด	สายฉีด ปกติ	สายฉีด ชำรุด	สภาพตัวถัง ปกติ	สภาพตัวถัง ชำรุด	ระดับน้ำยา ปกติ	ระดับน้ำยา ไม่ปกติ	หมายเหตุ
1	THB-FHC-FABC-B4-1	10	ในตู้ FHC-B4- 1	✓		✓		✓		✓		
2	THB-FHC-FABC-B4-2	10	ในตู้ FHC-B4- 2	✓		✓		✓		✓		
3	THB-FHC-FABC-B4-3	10	ในตู้ FHC-B4- 3	✓		✓		✓		✓		
4	THB-FHC-FABC-B4-4	10	ในตู้ FHC-B4- 4	✓		✓		✓		✓		
5	THB-FHC-FABC-B4-5	10	ในตู้ FHC-B4- 5	✓		✓		✓		✓		

ถังดับเพลิงชนิด CO2 : ชั้น .... ประจำเดือน.................. ปี ....

ลำดับ	Code / รหัส	ขนาดถังดับเพลิง (ปอนด์)	สถานที่ตั้ง	การตรวจเช็ค: สลัก,คันบีบ ปกติ	สลัก,คันบีบ ชำรุด	สายฉีด ปกติ	สายฉีด ชำรุด	สภาพตัวถัง ปกติ	สภาพตัวถัง ชำรุด	น้ำหนักถัง: น้ำหนักถัง	น้ำหนักถัง ปกติ	น้ำหนักถัง ไม่ปกติ	หมายเหตุ
1													
2													
3													
4													
5													
6													
7													
8													
9													

หมายเหตุ : การตรวจสอบถังดับเพลิงเคมีทุกครั้งจะต้องตรวจเช็ค

1.เกจแสดงระดับน้ำยาเคมี เข็มจะต้องอยู่ช่วงปกติพื้นที่สีเขียว
2.สลักและคันบีบ พร้อมที่ล็อคถังดับเพลิงอยู่ในสภาพเรียบร้อยหรือไม่
3.สภาพของสายฉีดดับเพลิงฉีกขาดแตกหรือชำรุด และมีการอุดตันของสายฉีดหรือไม่
4.ตัวถังดับเพลิงต้องอยู่ในสภาพไม่บุบหรือเป็นสนิม มองเห็นชัดเจนและไม่มีสิ่งกีดขวาง
5.ถังดับเพลิง Co2 ต้องทำการชั่งน้ำหนักในการตรวจสอบ น้ำหนักถังดับเพลิง =10 ก.ก

*** น้ำหนักลดลงได้ไม่เกิน 10 % (1 ปอนด์ = 2.2 k.g.)

** แจกแจงรายละเอียดทุกครั้งถ้าถังดับเพลิงเคมีผิดปกติ

เพิ่มเติม : ________

ผู้ตรวจสอบ : [redacted] ( ) วันที่ 1 / 3 / 69

ผู้ทบทวน : ________ ( ) วันที่ ...... / ...... / ......

หัวหน้าทีม [redacted] ( ) วันที่ ...... / ...... / ......

แบบฟอร์มตรวจสอบถังดับเพลิง โรงพยาบาลธนบุรี บำรุงเมือง

ถังดับเพลิงภายในตู้ FHC / วางพื้น : ชั้น .... ประจำเดือน มี.ค ปี ....

ลำดับ	Code / รหัส	ขนาดถังดับเพลิง (ปอนด์)	สถานที่ตั้ง	การตรวจเช็ค: สลัก,คันบีบ ปกติ	สลัก,คันบีบ ชำรุด	สายฉีด ปกติ	สายฉีด ชำรุด	สภาพตัวถัง ปกติ	สภาพตัวถัง ชำรุด	ระดับน้ำยา ปกติ	ระดับน้ำยา ไม่ปกติ	หมายเหตุ
1	THB-FHC-FABC-B5-1	10	ในตู้ FHC-B5- 1	✓		✓		✓		✓		
2	THB-FHC-FABC-B5-2	10	ในตู้ FHC-B5- 2	✓		✓		✓		✓		
3	THB-FHC-FABC-B5-3	10	ในตู้ FHC-B5- 3	✓		✓		✓		✓		
4	THB-FHC-FABC-B5-4	10	ในตู้ FHC-B5- 4	✓		✓		✓		✓		
5	THB-FHC-FABC-B5-5	10	ในตู้ FHC-B5- 5	✓		✓		✓		✓		

ถังดับเพลิงชนิด CO2 : ชั้น .... ประจำเดือน.................. ปี ....

ลำดับ	Code / รหัส	ขนาดถังดับเพลิง (ปอนด์)	สถานที่ตั้ง	การตรวจเช็ค: สลัก,คันบีบ ปกติ	สลัก,คันบีบ ชำรุด	สายฉีด ปกติ	สายฉีด ชำรุด	สภาพตัวถัง ปกติ	สภาพตัวถัง ชำรุด	น้ำหนักถัง: น้ำหนักถัง	น้ำหนักถัง ปกติ	น้ำหนักถัง ไม่ปกติ	หมายเหตุ
1													
2													
3													
4													
5													
6													
7													
8													
9													

หมายเหตุ : การตรวจสอบถังดับเพลิงเคมีทุกครั้งจะต้องตรวจเช็ค

1.เกจแสดงระดับน้ำยาเคมี เข็มจะต้องอยู่ช่วงปกติพื้นที่สีเขียว
2.สลักและคันบีบ พร้อมที่ล็อคถังดับเพลิงอยู่ในสภาพเรียบร้อยหรือไม่
3.สภาพของสายฉีดดับเพลิงฉีกขาดแตกหรือชำรุด และมีการอุดตันของสายฉีดหรือไม่
4.ตัวถังดับเพลิงต้องอยู่ในสภาพไม่บุบหรือเป็นสนิม มองเห็นชัดเจนและไม่มีสิ่งกีดขวาง
5.ถังดับเพลิง Co2 ต้องทำการชั่งน้ำหนักในการตรวจสอบ น้ำหนักถังดับเพลิง =10 ก.ก

*** น้ำหนักลดลงได้ไม่เกิน 10 % (1 ปอนด์ = 2.2 k.g.)

** แจกแจงรายละเอียดทุกครั้งถ้าถังดับเพลิงเคมีผิดปกติ

เพิ่มเติม : ________

ผู้ตรวจสอบ : [redacted] ( ) วันที่ 1 / 3 / 69

ผู้ทบทวน : ________ ( ) วันที่ ...... / ...... / ......

หัวหน้าทีม [redacted] ( ) วันที่ ...... / ...... / ......

แบบฟอร์มตรวจสอบถังดับเพลิง โรงพยาบาลธนบุรี บำรุงเมือง

ถังดับเพลิงภายในตู้ FHC / วางพื้น : ชั้น .... ประจำเดือน เม.ย ปี 2569

ลำดับ	Code / รหัส	ขนาดถังดับเพลิง (ปอนด์)	สถานที่ตั้ง	การตรวจเช็ค: สลัก,คันบีบ ปกติ	สลัก,คันบีบ ชำรุด	สายฉีด ปกติ	สายฉีด ชำรุด	สภาพตัวถัง ปกติ	สภาพตัวถัง ชำรุด	ระดับน้ำยา ปกติ	ระดับน้ำยา ไม่ปกติ	หมายเหตุ
1												
2												
3												
4												
5												
6												
7												
8												
9												
10												
11												
12												

ถังดับเพลิงชนิด CO2 : ชั้น .... ประจำเดือน.................. ปี ....

ลำดับ	Code / รหัส	ขนาดถังดับเพลิง (ปอนด์)	สถานที่ตั้ง	การตรวจเช็ค: สลัก,คันบีบ ปกติ	สลัก,คันบีบ ชำรุด	สายฉีด ปกติ	สายฉีด ชำรุด	สภาพตัวถัง ปกติ	สภาพตัวถัง ชำรุด	น้ำหนักถัง: น้ำหนักถัง	น้ำหนักถัง ปกติ	น้ำหนักถัง ไม่ปกติ	หมายเหตุ
	THB-CO2-Rooftop-1	10	หน้าประตูหนีไฟ ST 1	✓		✓		✓			✓		
	THB-CO2-Rooftop-2	10	หน้าประตูหนีไฟ ST 3	✓		✓		✓			✓		
	THB-CO2-Rooftop-3	10	หน้าประตูหนีไฟ ST 5	✓		✓		✓			✓		
	THB-CO2-Rooftop-4	10	หน้าประตูหนีไฟ ST 6	✓		✓		✓			✓		

หมายเหตุ : การตรวจสอบถังดับเพลิงเคมีทุกครั้งจะต้องตรวจเช็ค

1.เกจแสดงระดับน้ำยาเคมี เข็มจะต้องอยู่ช่วงปกติพื้นที่สีเขียว
2.สลักและคันบีบ พร้อมที่ล็อคถังดับเพลิงอยู่ในสภาพเรียบร้อยหรือไม่
3.สภาพของสายฉีดดับเพลิงฉีกขาดแตกหรือชำรุด และมีการอุดตันของสายฉีดหรือไม่
4.ตัวถังดับเพลิงต้องอยู่ในสภาพไม่บุบหรือเป็นสนิม มองเห็นชัดเจนและไม่มีสิ่งกีดขวาง
5.ถังดับเพลิง Co2 ต้องทำการชั่งน้ำหนักในการตรวจสอบ น้ำหนักถังดับเพลิง =10 ก.ก

*** น้ำหนักลดลงได้ไม่เกิน 10 % (1 ปอนด์ = 2.2 k.g.)

** แจกแจงรายละเอียดทุกครั้งถ้าถังดับเพลิงเคมีผิดปกติ

เพิ่มเติม : ________

ผู้ตรวจสอบ : [redacted] ( ) วันที่ 1 / 4 / 69

ผู้ทบทวน : ________ ( ) วันที่ ...... / ...... / ......

หัวหน้าทีม [redacted] ( ) วันที่ ...... / ...... / ......

แบบฟอร์มตรวจสอบถังดับเพลิง โรงพยาบาลธนบุรี บำรุงเมือง

ถังดับเพลิงภายในตู้ FHC / วางพื้น : ชั้น .... ประจำเดือน เม.ย ปี 2569

ลำดับ	Code / รหัส	ขนาดถังดับเพลิง (ปอนด์)	สถานที่ตั้ง	การตรวจเช็ค: สลัก,คันบีบ ปกติ	สลัก,คันบีบ ชำรุด	สายฉีด ปกติ	สายฉีด ชำรุด	สภาพตัวถัง ปกติ	สภาพตัวถัง ชำรุด	ระดับน้ำยา ปกติ	ระดับน้ำยา ไม่ปกติ	หมายเหตุ
	THB-FHC-LP-11-1	10	ในตู้ FHC-11- 1	✓		✓		✓		✓		
	THB-FHC-LP-11-2	10	ในตู้ FHC-11- 2	✓		✓		✓		✓		
	THB-FHC-LP-11-3	10	ในตู้ FHC-11- 3	✓		✓		✓		✓		
	THB-FHC-LP-11-4	10	ในตู้ FHC-11- 4	✓		✓		✓		✓		
	THB-FHC-LP-11-5	10	ในตู้ FHC-11- 5	✓		✓		✓		✓		
	THB-FHC-LP-11-6	10	ในตู้ FHC-11- 6	✓		✓		✓		✓		

ถังดับเพลิงชนิด CO2 : ชั้น .... ประจำเดือน.................. ปี ....

ลำดับ	Code / รหัส	ขนาดถังดับเพลิง (ปอนด์)	สถานที่ตั้ง	การตรวจเช็ค: สลัก,คันบีบ ปกติ	สลัก,คันบีบ ชำรุด	สายฉีด ปกติ	สายฉีด ชำรุด	สภาพตัวถัง ปกติ	สภาพตัวถัง ชำรุด	น้ำหนักถัง: น้ำหนักถัง	น้ำหนักถัง ปกติ	น้ำหนักถัง ไม่ปกติ	หมายเหตุ
	THB-CO2-11-1	10	หน้าเคาน์เตอร์ Ward 11A	✓		✓		✓			✓		
	THB-CO2-11-2	10	ในห้อง Day Room	✓		✓		✓			✓		
	THB-CO2-11-3	10	หน้าเคาน์เตอร์ Ward 11B	✓		✓		✓			✓		
	THB-CO2-11-4	10	ในเคาน์เตอร์ Ward 11C	✓		✓		✓			✓		
	THB-CO2-11-5	10	หน้าประตูเก็บอุปกรณ์การแพทย์	✓		✓		✓			✓		
	THB-CO2-11-6	10	บันไดกลาง	✓		✓		✓			✓		

หมายเหตุ : การตรวจสอบถังดับเพลิงเคมีทุกครั้งจะต้องตรวจเช็ค

1.เกจแสดงระดับน้ำยาเคมี เข็มจะต้องอยู่ช่วงปกติพื้นที่สีเขียว
2.สลักและคันบีบ พร้อมที่ล็อคถังดับเพลิงอยู่ในสภาพเรียบร้อยหรือไม่
3.สภาพของสายฉีดดับเพลิงฉีกขาดแตกหรือชำรุด และมีการอุดตันของสายฉีดหรือไม่
4.ตัวถังดับเพลิงต้องอยู่ในสภาพไม่บุบหรือเป็นสนิม มองเห็นชัดเจนและไม่มีสิ่งกีดขวาง
5.ถังดับเพลิง Co2 ต้องทำการชั่งน้ำหนักในการตรวจสอบ น้ำหนักถังดับเพลิง =10 ก.ก

*** น้ำหนักลดลงได้ไม่เกิน 10 % (1 ปอนด์ = 2.2 k.g.)

** แจกแจงรายละเอียดทุกครั้งถ้าถังดับเพลิงเคมีผิดปกติ

เพิ่มเติม : ________

ผู้ตรวจสอบ : [redacted] ( ) วันที่ 1 / 4 / 69

ผู้ทบทวน : ________ ( ) วันที่ ...... / ...... / ......

หัวหน้าทีม [redacted] ( ) วันที่ ...... / ...... / ......

แบบฟอร์มตรวจสอบถังดับเพลิง โรงพยาบาลธนบุรี บำรุงเมือง

ถังดับเพลิงภายในตู้ FHC / วางพื้น : ชั้น .... ประจำเดือน 12.ธ. ปี 2569

ลำดับ	Code / รหัส	ขนาดถังดับเพลิง (ปอนด์)	สถานที่ตั้ง	สลัก,คันบีบ		สายฉีด		สภาพตัวถัง		ระดับน้ำยา		หมายเหตุ
				ปกติ	ชำรุด	ปกติ	ชำรุด	ปกติ	ชำรุด	ปกติ	ไม่ปกติ	
	THB-FHC-LP-10-1	10	ในตู้ FHC-10- 1	✓		✓		✓		✓		
	THB-FHC-LP-10-2	10	ในตู้ FHC-10- 2	✓		✓		✓		✓		
	THB-FHC-LP-10-3	10	ในตู้ FHC-10- 3	✓		✓		✓		✓		
	THB-FHC-LP-10-4	10	ในตู้ FHC-10- 4	✓		✓		✓		✓		
	THB-FHC-LP-10-5	10	ในตู้ FHC-10- 5	✓		✓		✓		✓		
	THB-FHC-LP-10-6	10	ในตู้ FHC-10- 6	✓		✓		✓		✓		
	THB-FABC-10-1	10	ในห้องชิลเลอร์	✓		✓		✓		✓		
	THB-FABC-10-2	10	ห้องนั่งเล่น Ward 10A	✓		✓		✓		✓		

ถังดับเพลิงชนิด CO_2 : ชั้น .... ประจำเดือน.................... ปี....................

ลำดับ	Code / รหัส	ขนาดถังดับเพลิง (ปอนด์)	สถานที่ตั้ง	สลัก,คันบีบ		สายฉีด		สภาพตัวถัง		น้ำหนักถัง			หมายเหตุ
				ปกติ	ชำรุด	ปกติ	ชำรุด	ปกติ	ชำรุด	น้ำหนักถัง	ปกติ	ไม่ปกติ	
	THB-CO2-10-1	10	หน้าเคาน์เตอร์ Ward 10A	✓		✓		✓			✓		
	THB-CO2-10-2	10	หน้าเคาน์เตอร์ Ward 10B	✓		✓		✓			✓		
	THB-CO2-10-3	10	หน้าห้องไฟฟ้า	✓		✓		✓			✓		
	THB-CO2-10-4	10	หน้าห้องการเงินผู้ป่วยใน	✓		✓		✓			✓		
	THB-CO2-10-5	10	ทางเดิน Ward 10C	✓		✓		✓			✓		
	THB-CO2-10-6	10	บันไดกลาง	✓		✓		✓			✓		
	THB-CO2-10-7	10	ในห้องชิลเลอร์	✓		✓		✓			✓		

หมายเหตุ : การตรวจสอบถังดับเพลิงเคมีทุกครั้งจะต้องตรวจเช็ค

1.เกจแสดงระดับน้ำยาเคมี เข็มจะต้องอยู่ช่วงปกติพื้นที่สีเขียว

2.สลักและคันบีบ พร้อมที่ล็อคถังดับเพลิงอยู่ในสภาพเรียบร้อยหรือไม่

3.สภาพของสายฉีดดับเพลิงถูกขบแตกหรือชำรุด และมีการอุดตันของสายฉีดหรือไม่

4.ตัวถังดับเพลิงต้องอยู่ในสภาพไม่บุบหรือเป็นสนิม มองเห็นชัดเจนและไม่มีสิ่งกีดขวาง

5.ถังดับเพลิง Co2 ต้องทำการชั่งน้ำหนักในการตรวจสอบ น้ำหนักถังดับเพลิง =10 ก.ก

*** น้ำหนักลดลงได้ไม่เกิน 10 % (1 ปอนด์ = 2.2 k.g.)

** แจกแจงราย[redacted]ถังดับเพลิงเคมีผิดปกติ

เพิ่มเติม :

ผู้ตรวจสอบ : [redacted] ผู้ทบทวน : ____________ หัวหน้าทีม [redacted]

วันที่ 1 / 9 / 69 วันที่ ...... / ...... / ...... วันที่ ...... / ...... / ......

แบบฟอร์มตรวจสอบถังดับเพลิง โรงพยาบาลธนบุรี บำรุงเมือง

ถังดับเพลิงภายในตู้ FHC / วางพื้น : ชั้น .... ประจำเดือน 12.ธ. ปี 2569

ลำดับ	Code / รหัส	ขนาดถังดับเพลิง (ปอนด์)	สถานที่ตั้ง	สลัก,คันบีบ		สายฉีด		สภาพตัวถัง		ระดับน้ำยา		หมายเหตุ
				ปกติ	ชำรุด	ปกติ	ชำรุด	ปกติ	ชำรุด	ปกติ	ไม่ปกติ	
	THB-FHC-LP-9-1	10	ในตู้ FHC-9- 1	✓		✓		✓		✓		
	THB-FHC-LP-9-2	10	ในตู้ FHC-9- 2	✓		✓		✓		✓		
	THB-FHC-LP-9-3	10	ในตู้ FHC-9- 3	✓		✓		✓		✓		
	THB-FHC-LP-9-4	10	ในตู้ FHC-9- 4	✓		✓		✓		✓		
	THB-FHC-LP-9-5	10	ในตู้ FHC-9- 5	✓		✓		✓		✓		
	THB-FHC-LP-9-6	10	ในตู้ FHC-9- 6	✓		✓		✓		✓		

ถังดับเพลิงชนิด CO_2 : ชั้น .... ประจำเดือน.................... ปี....................

ลำดับ	Code / รหัส	ขนาดถังดับเพลิง (ปอนด์)	สถานที่ตั้ง	สลัก,คันบีบ		สายฉีด		สภาพตัวถัง		น้ำหนักถัง			หมายเหตุ
				ปกติ	ชำรุด	ปกติ	ชำรุด	ปกติ	ชำรุด	น้ำหนักถัง	ปกติ	ไม่ปกติ	
	THB-CO2-9-1	10	หน้าเคาน์เตอร์ Ward 9A	✓		✓		✓			✓		
	THB-CO2-9-2	10	ข้างห้อง 921	✓		✓		✓			✓		
	THB-CO2-9-3	10	หน้าห้อง SLEEP LAB	✓		✓		✓			✓		
	THB-CO2-9-4	10	หน้าลิฟต์ A	✓		✓		✓			✓		
	THB-CO2-9-5	10	หน้าห้อง ICU -6	✓		✓		✓			✓		
	THB-CO2-9-6	10	หน้าห้องไฟฟ้า	✓		✓		✓			✓		
	THB-CO2-9-7	10	ในห้องพัก จนท ICU SEMI	✓		✓		✓			✓		

หมายเหตุ : การตรวจสอบถังดับเพลิงเคมีทุกครั้งจะต้องตรวจเช็ค

1.เกจแสดงระดับน้ำยาเคมี เข็มจะต้องอยู่ช่วงปกติพื้นที่สีเขียว

2.สลักและคันบีบ พร้อมที่ล็อคถังดับเพลิงอยู่ในสภาพเรียบร้อยหรือไม่

3.สภาพของสายฉีดดับเพลิงถูกขบแตกหรือชำรุด และมีการอุดตันของสายฉีดหรือไม่

4.ตัวถังดับเพลิงต้องอยู่ในสภาพไม่บุบหรือเป็นสนิม มองเห็นชัดเจนและไม่มีสิ่งกีดขวาง

5.ถังดับเพลิง Co2 ต้องทำการชั่งน้ำหนักในการตรวจสอบ น้ำหนักถังดับเพลิง =10 ก.ก

*** น้ำหนักลดลงได้ไม่เกิน 10 % (1 ปอนด์ = 2.2 k.g.)

** แจกแจงรายละเอียดทุกครั้งถ้าถังดับเพลิงเคมีผิดปกติ

เพิ่มเติม :

ผู้ตรวจสอบ : [redacted] ผู้ทบทวน : ____________ หัวหน้าทีม [redacted]

วันที่ 1 / 9 / 69 วันที่ ...... / ...... / ...... วันที่ ...... / ...... / ......

แบบฟอร์มตรวจสอบถังดับเพลิง โรงพยาบาลธนบุรี บำรุงเมือง

ถังดับเพลิงภายในตู้ FHC / วางพื้น : ชั้น .... ประจำเดือน 12.ธ. ปี 2569

ลำดับ	Code / รหัส	ขนาดถังดับเพลิง (ปอนด์)	สถานที่ตั้ง	สลัก,คันบีบ		สายฉีด		สภาพตัวถัง		ระดับน้ำยา		หมายเหตุ
				ปกติ	ชำรุด	ปกติ	ชำรุด	ปกติ	ชำรุด	ปกติ	ไม่ปกติ	
	THB-FHC-LP-8-1	10	ในตู้ FHC-8- 1	✓		✓		✓		✓		
	THB-FHC-LP-8-2	10	ในตู้ FHC-8- 2	✓		✓		✓		✓		
	THB-FHC-LP-8-3	10	ในตู้ FHC-8- 3	✓		✓		✓		✓		
	THB-FHC-LP-8-4	10	ในตู้ FHC-8- 4	✓		✓		✓		✓		
	THB-FHC-LP-8-5	10	ในตู้ FHC-8- 5	✓		✓		✓		✓		
	THB-FHC-LP-8-6	10	ในตู้ FHC-8- 6	✓		✓		✓		✓		
	THB-LP-8-1	10	โถงพักคอยไตเทียม 2	✓		✓		✓		✓		
	THB-LP-8-2	10	Nurse Station ไตเทียม	✓		✓		✓		✓		
	THB-LP-8-3	10	Nurse Station ไตเทียม	✓		✓		✓		✓		
	THB-LP-8-4	10	Nurse Station ICU	✓		✓		✓		✓		
	THB-LP-8-5	10	Nurse Station ICU	✓		✓		✓		✓		
	THB-LP-8-6	10	Nurse Station NICU	✓		✓		✓		✓		
	THB-LP-8-7	10	Nurse Station NICU	✓		✓		✓		✓		

ถังดับเพลิงชนิด CO_2 : ชั้น .... ประจำเดือน.................... ปี....................

ลำดับ	Code / รหัส	ขนาดถังดับเพลิง (ปอนด์)	สถานที่ตั้ง	สลัก,คันบีบ		สายฉีด		สภาพตัวถัง		น้ำหนักถัง			หมายเหตุ
				ปกติ	ชำรุด	ปกติ	ชำรุด	ปกติ	ชำรุด	น้ำหนักถัง	ปกติ	ไม่ปกติ	
	THB-CO2-8-1	10	หน้าห้องผ้าสะอาด	✓		✓		✓			✓		
	THB-CO2-8-2	10	ข้างห้อง จนท ผ้า	✓		✓		✓			✓		
	THB-CO2-8-3	10	หน้าห้องเครื่องสำรองไฟ	✓		✓		✓			✓		
	THB-CO2-8-4	10	หน้าห้องเครื่อง([illegible])	✓		✓		✓			✓		
	THB-CO2-8-5	10	ในห้อง CCTV	✓		✓		✓			✓		

หมายเหตุ : การตรวจสอบถังดับเพลิงเคมีทุกครั้งจะต้องตรวจเช็ค

1.เกจแสดงระดับน้ำยาเคมี เข็มจะต้องอยู่ช่วงปกติพื้นที่สีเขียว

2.สลักและคันบีบ พร้อมที่ล็อคถังดับเพลิงอยู่ในสภาพเรียบร้อยหรือไม่

3.สภาพของสายฉีดดับเพลิงถูกขบแตกหรือชำรุด และมีการอุดตันของสายฉีดหรือไม่

4.ตัวถังดับเพลิงต้องอยู่ในสภาพไม่บุบหรือเป็นสนิม มองเห็นชัดเจนและไม่มีสิ่งกีดขวาง

5.ถังดับเพลิง Co2 ต้องทำการชั่งน้ำหนักในการตรวจสอบ น้ำหนักถังดับเพลิง =10 ก.ก

*** น้ำหนักลดลงได้ไม่เกิน 10 % (1 ปอนด์ = 2.2 k.g.)

** แจกแจงรายละเอียดทุกครั้งถ้าถังดับเพลิงเคมีผิดปกติ

เพิ่มเติม :

ผู้ตรวจสอบ : [redacted] ผู้ทบทวน : ____________ หัวหน้าทีม [redacted]

วันที่ 1 / 9 / 69 วันที่ ...... / ...... / ...... วันที่ ...... / ...... / ......

แบบฟอร์มตรวจสอบถังดับเพลิง โรงพยาบาลธนบุรี บำรุงเมือง

ถังดับเพลิงภายในตู้ FHC / วางพื้น : ชั้น .... ประจำเดือน 12.ธ. ปี 2569

ลำดับ	Code / รหัส	ขนาดถังดับเพลิง (ปอนด์)	สถานที่ตั้ง	สลัก,คันบีบ		สายฉีด		สภาพตัวถัง		ระดับน้ำยา		หมายเหตุ
				ปกติ	ชำรุด	ปกติ	ชำรุด	ปกติ	ชำรุด	ปกติ	ไม่ปกติ	
	THB-FHC-FABC-7-1	10	ในตู้ FHC-7- 1	✓		✓		✓		✓		
	THB-FHC-FABC-7-2	10	ในตู้ FHC-7- 2	✓		✓		✓		✓		
	THB-FHC-FABC-7-3	10	ในตู้ FHC-7- 3	✓		✓		✓		✓		
	THB-FHC-FABC-7-4	10	ในตู้ FHC-7- 4	✓		✓		✓		✓		
	THB-FHC-FABC-7-5	10	ในตู้ FHC-7- 5	✓		✓		✓		✓		
	THB-FHC-FABC-7-6	10	ในตู้ FHC-7- 6	✓		✓		✓		✓		
	THB-LP-7-1	10	ครัวอาหรับ	✓		✓		✓		✓		
	THB-LP-7-2	10	ครัวอาหรับ	✓		✓		✓		✓		
	THB-FABC-7-1	10	หน้าห้อง แผนกธุรการยานยนต์	✓		✓		✓		✓		
	THB-FABC-7-2	10	หน้าลิฟต์ C	✓		✓		✓		✓		
	THB-FABC-7-3	10	ในห้อง Day Room	✓		✓		✓		✓		

ถังดับเพลิงชนิด CO_2 : ชั้น .... ประจำเดือน.................... ปี....................

ลำดับ	Code / รหัส	ขนาดถังดับเพลิง (ปอนด์)	สถานที่ตั้ง	สลัก,คันบีบ		สายฉีด		สภาพตัวถัง		น้ำหนักถัง			หมายเหตุ
				ปกติ	ชำรุด	ปกติ	ชำรุด	ปกติ	ชำรุด	น้ำหนักถัง	ปกติ	ไม่ปกติ	
	THB-CO2-7-1	10	หน้าห้องไดเวอร์	✓		✓		✓			✓		
	THB-CO2-7-2	10	หน้าลิฟต์ C	✓		✓		✓			✓		
	THB-CO2-7-3	10	หน้าห้อง[illegible]	✓		✓		✓			✓		

หมายเหตุ : การตรวจสอบถังดับเพลิงเคมีทุกครั้งจะต้องตรวจเช็ค

1.เกจแสดงระดับน้ำยาเคมี เข็มจะต้องอยู่ช่วงปกติพื้นที่สีเขียว

2.สลักและคันบีบ พร้อมที่ล็อคถังดับเพลิงอยู่ในสภาพเรียบร้อยหรือไม่

3.สภาพของสายฉีดดับเพลิงถูกขบแตกหรือชำรุด และมีการอุดตันของสายฉีดหรือไม่

4.ตัวถังดับเพลิงต้องอยู่ในสภาพไม่บุบหรือเป็นสนิม มองเห็นชัดเจนและไม่มีสิ่งกีดขวาง

5.ถังดับเพลิง Co2 ต้องทำการชั่งน้ำหนักในการตรวจสอบ น้ำหนักถังดับเพลิง =10 ก.ก

*** น้ำหนักลดลงได้ไม่เกิน 10 % (1 ปอนด์ = 2.2 k.g.)

** แจกแจงรายละเอียดทุกครั้งถ้าถังดับเพลิงเคมีผิดปกติ

เพิ่มเติม :

ผู้ตรวจสอบ : [redacted] ผู้ทบทวน : ____________ หัวหน้าทีม [redacted]

วันที่ 1 / 9 / 69 วันที่ ...... / ...... / ...... วันที่ ...... / ...... / ......

แบบฟอร์มตรวจสอบถังดับเพลิง โรงพยาบาลธนบุรี บำรุงเมือง

ถังดับเพลิงภายในตู้ FHC / วางพื้น : ชั้น .... ประจำเดือน ก.ย. ปี 2569

ลำดับ	Code / รหัส	ขนาดถังดับเพลิง (ปอนด์)	สถานที่ตั้ง	การตรวจเช็ค: สลัก,กันปีน		สายฉีด		สภาพตัวถัง		ระดับน้ำยา		หมายเหตุ
				ปกติ	ชำรุด	ปกติ	ชำรุด	ปกติ	ชำรุด	ปกติ	ไม่ปกติ	
	THB-FHC-FABC-6-1	10	ในตู้ FHC-6- 1	✓		✓		✓		✓		
	THB-FHC-FABC-6-2	10	ในตู้ FHC-6- 2	✓		✓		✓		✓		
	THB-FHC-FABC-6-3	10	ในตู้ FHC-6- 3	✓		✓		✓		✓		
	THB-FHC-FABC-6-4	10	ในตู้ FHC-6- 4	✓		✓		✓		✓		
	THB-FHC-FABC-6-5	10	ในตู้ FHC-6- 5	✓		✓		✓		✓		
	THB-FHC-FABC-6-6	10	ในตู้ FHC-6- 6	✓		✓		✓		✓		
	THB-FABC-6-1	10	หน้าลิฟต์ C	✓		✓		✓		✓		

ถังดับเพลิงชนิด CO2 : ชั้น .... ประจำเดือน.................................. ปี..............................

ลำดับ	Code / รหัส	ขนาดถังดับเพลิง (ปอนด์)	สถานที่ตั้ง	การตรวจเช็ค: สลัก,กันปีน		สายฉีด		สภาพตัวถัง		น้ำหนักถัง			หมายเหตุ
				ปกติ	ชำรุด	ปกติ	ชำรุด	ปกติ	ชำรุด	น้ำหนักถัง	ปกติ	ไม่ปกติ	
	THB-CO2-6-1	10	หน้าห้องผ้า สกปรก	✓		✓		✓			✓		

หมายเหตุ : การตรวจสอบถังดับเพลิงเคมีทุกครั้งจะต้องตรวจเช็ค
1.เกจแสดงระดับน้ำยาเคมี เข็มจะต้องอยู่ช่วงปกติพื้นที่สีเขียว
2.สลักและกันปีน พร้อมที่ล็อคถังดับเพลิงอยู่ในสภาพเรียบร้อยหรือไม่
3.สภาพของสายฉีดดับเพลิงดูรอยแตกหรือชำรุด และมีการอุดตันของสายฉีดหรือไม่
4.ตัวถังดับเพลิงต้องอยู่ในสภาพไม่บุบหรือเป็นสนิม มองเห็นชัดเจนและไม่มีสิ่งกีดขวาง
5.ถังดับเพลิง Co2 ต้องทำการชั่งน้ำหนักในการตรวจสอบ น้ำหนักถังดับเพลิง =10 ก.ก
*** น้ำหนักลดลงได้ไม่เกิน 10 % (1 ปอนด์ = 2.2 k.g.)
** แจ้งรายละเอียดทุกครั้งถ้าถังดับเพลิงเคมีผิดปกติ

เพิ่มเติม : ______

ผู้ตรวจสอบ : [redacted] ( ) วันที่ 1 / 9 / 69

ผู้ทบทวน : ______ ( ) วันที่ ...../...../.....

หัวหน้าทีม [redacted] ( ) วันที่ ...../...../.....

แบบฟอร์มตรวจสอบถังดับเพลิง โรงพยาบาลธนบุรี บำรุงเมือง

ถังดับเพลิงภายในตู้ FHC / วางพื้น : ชั้น .... ประจำเดือน ก.ย. ปี 2569

ลำดับ	Code / รหัส	ขนาดถังดับเพลิง (ปอนด์)	สถานที่ตั้ง	การตรวจเช็ค: สลัก,กันปีน		สายฉีด		สภาพตัวถัง		ระดับน้ำยา		หมายเหตุ
				ปกติ	ชำรุด	ปกติ	ชำรุด	ปกติ	ชำรุด	ปกติ	ไม่ปกติ	
	THB-FHC-LP-5-1	10	ในตู้ FHC-5- 1	✓		✓		✓		✓		
	THB-FHC-LP-5-2	10	ในตู้ FHC-5- 2	✓		✓		✓		✓		
	THB-FHC-LP-5-3	10	ในตู้ FHC-5- 3	✓		✓		✓		✓		
	THB-FHC-FABC-5-1	10	ในตู้ FHC-5- 4	✓		✓		✓		✓		
	THB-FHC-FABC-5-2	10	ในตู้ FHC-5- 5	✓		✓		✓		✓		
	THB-FHC-FABC-5-3	10	ในตู้ FHC-5- 6	✓		✓		✓		✓		
	THB-DF2000-5-1	10	ห้อง IT	✓		✓		✓		✓		
	THB-DF2000-5-2	10	ห้อง IT	✓		✓		✓		✓		
	THB-DF2000-5-3	10	ห้อง IT	✓		✓		✓		✓		
	THB-LP-5-1	10	หน้าห้อง[illegible]	✓		✓		✓		✓		
	THB-A.HLT-5-1	10	ในห้องเก็บเอกสาร เวชระเบียน	✓		✓		✓		✓		
	THB-A.HLT-5-2	10	ในห้องเก็บเอกสาร เวชระเบียน	✓		✓		✓		✓		
	THB-A.HLT-5-3	10	ในห้องเก็บเอกสาร เวชระเบียน	✓		✓		✓		✓		
	THB-A.HLT-5-4	10	ในห้องเก็บเอกสาร เวชระเบียน	✓		✓		✓		✓		
	THB-A.HLT-5-5	10	ในห้องเก็บเอกสาร เวชระเบียน	✓		✓		✓		✓		
	THB-A.HLT-5-6	10	ในห้องเก็บเอกสาร เวชระเบียน	✓		✓		✓		✓		
	THB-A.HLT-5-7	10	ในห้องเก็บเอกสาร เวชระเบียน	✓		✓		✓		✓		
	THB-A.HLT-5-8	10	ในห้องเก็บเอกสาร เวชระเบียน	✓		✓		✓		✓		
	THB-A.HLT-5-9	10	ในห้องเก็บเอกสาร เวชระเบียน	✓		✓		✓		✓		
	THB-A.HLT-5-10	10	ในห้องเก็บเอกสาร เวชระเบียน	✓		✓		✓		✓		
	THB-A.HLT-5-11	10	ในห้องเก็บเอกสาร เวชระเบียน	✓		✓		✓		✓		
	THB-A.HLT-5-12	10	ในห้องเก็บเอกสาร เวชระเบียน	✓		✓		✓		✓		
	THB-A.HLT-5-13	10	ในห้องเก็บเอกสาร เวชระเบียน	✓		✓		✓		✓		

ถังดับเพลิงชนิด CO2 : ชั้น .... ประจำเดือน......................... ปี.......................

ลำดับ	Code / รหัส	ขนาดถังดับเพลิง (ปอนด์)	สถานที่ตั้ง	การตรวจเช็ค: สลัก,กันปีน		สายฉีด		สภาพตัวถัง		น้ำหนักถัง			หมายเหตุ
				ปกติ	ชำรุด	ปกติ	ชำรุด	ปกติ	ชำรุด	น้ำหนักถัง	ปกติ	ไม่ปกติ	
	THB-CO2-5-1	10	ข้างห้อง CEO	✓		✓		✓			✓		
	THB-CO2-5-2	10	บริเวณ[illegible]	✓		✓		✓			✓		
	THB-CO2-5-3	10	ข้างประตูหนีไฟ	✓		✓		✓			✓		
	THB-CO2-5-4	10	หน้าห้อง[illegible]	✓		✓		✓			✓		
	THB-CO2-5-5	10	หน้าห้อง[illegible]	✓		✓		✓			✓		
	THB-CO2-5-6	10	[illegible]	✓		✓		✓			✓		
	THB-CO2-5-7	10	[illegible]	✓		✓		✓			✓		
	THB-CO2-5-8	10	ในห้อง[illegible]	✓		✓		✓			✓		

หมายเหตุ : การตรวจสอบถังดับเพลิงเคมีทุกครั้งจะต้องตรวจเช็ค
1.เกจแสดงระดับน้ำยาเคมี เข็มจะต้องอยู่ช่วงปกติพื้นที่สีเขียว
2.สลักและกันปีน พร้อมที่ล็อคถังดับเพลิงอยู่ในสภาพเรียบร้อยหรือไม่
3.สภาพของสายฉีดดับเพลิงดูรอยแตกหรือชำรุด และมีการอุดตันของสายฉีดหรือไม่
4.ตัวถังดับเพลิงต้องอยู่ในสภาพไม่บุบหรือเป็นสนิม มองเห็นชัดเจนและไม่มีสิ่งกีดขวาง
5.ถังดับเพลิง Co2 ต้องทำการชั่งน้ำหนักในการตรวจสอบ น้ำหนักถังดับเพลิง =10 ก.ก
*** น้ำหนักลดลงได้ไม่เกิน 10 % (1 ปอนด์ = 2.2 k.g.)
** แจ้งรายละเอียดทุกครั้งถ้าถังดับเพลิงเคมีผิดปกติ

เพิ่มเติม : ______

ผู้ตรวจสอบ [redacted] ( ) วันที่ 1 / 9 / 69

ผู้ทบทวน : ______ ( ) วันที่ ...../...../.....

หัวหน้าทีม [redacted] วันที่ ...../...../.....

แบบฟอร์มตรวจสอบถังดับเพลิง โรงพยาบาลธนบุรี บำรุงเมือง

ถังดับเพลิงภายในตู้ FHC / วางพื้น : ชั้น .... ประจำเดือน ก.ย. ปี 2569

ลำดับ	Code / รหัส	ขนาดถังดับเพลิง (ปอนด์)	สถานที่ตั้ง	การตรวจเช็ค: สลัก,กันปีน		สายฉีด		สภาพตัวถัง		ระดับน้ำยา		หมายเหตุ
				ปกติ	ชำรุด	ปกติ	ชำรุด	ปกติ	ชำรุด	ปกติ	ไม่ปกติ	
	THB-FHC-LP-4-1	10	ในตู้ FHC-4- 1	✓		✓		✓		✓		
	THB-FHC-LP-4-2	10	ในตู้ FHC-4- 2	✓		✓		✓		✓		
	THB-FHC-LP-4-3	10	ในตู้ FHC-4- 3	✓		✓		✓		✓		
	THB-FHC-LP-4-4	10	ในตู้ FHC-4- 4	✓		✓		✓		✓		
	THB-FHC-LP-4-5	10	ในตู้ FHC-4- 5	✓		✓		✓		✓		
	THB-FHC-LP-4-6	10	ในตู้ FHC-4- 6	✓		✓		✓		✓		
	THB-LP-4-1	10	IVF Lab	✓		✓		✓		✓		
	THB-LP-4-2	10	IVF Lab	✓		✓		✓		✓		
	THB-LP-4-3	10	IVF Lab	✓		✓		✓		✓		
	THB-LP-4-4	10	IVF Lab	✓		✓		✓		✓		
	THB-LP-4-5	10	IVF Lab	✓		✓		✓		✓		
	THB-LP-4-6	10	IVF Lab	✓		✓		✓		✓		
	THB-HLT-4-1	10	ห้องคลอด	✓		✓		✓		✓		

ถังดับเพลิงชนิด CO2 : ชั้น .... ประจำเดือน.................................. ปี..............................

ลำดับ	Code / รหัส	ขนาดถังดับเพลิง (ปอนด์)	สถานที่ตั้ง	การตรวจเช็ค: สลัก,กันปีน		สายฉีด		สภาพตัวถัง		น้ำหนักถัง			หมายเหตุ
				ปกติ	ชำรุด	ปกติ	ชำรุด	ปกติ	ชำรุด	น้ำหนักถัง	ปกติ	ไม่ปกติ	
	THB-CO2-4-1	10	หน้าห้องพัก ผพท IVF	✓		✓		✓			✓		
	THB-CO2-4-2	10	ห้องการเงิน IVF	✓		✓		✓			✓		
	THB-CO2-4-3	10	ข้างเคาน์เตอร์ เคสิต	✓		✓		✓			✓		
	THB-CO2-4-4	10	แผนก CCSD	✓		✓		✓			✓		
	THB-CO2-4-5	10	แผนก OR	✓		✓		✓			✓		
	THB-CO2-4-6	10	แผนก OR	✓		✓		✓			✓		
	THB-CO2-4-7	10	แผนก OR	✓		✓		✓			✓		
	THB-CO2-4-8	10	แผนก OR	✓		✓		✓			✓		
	THB-CO2-4-9	10	บันไดกลาง	✓		✓		✓			✓		

หมายเหตุ : การตรวจสอบถังดับเพลิงเคมีทุกครั้งจะต้องตรวจเช็ค
1.เกจแสดงระดับน้ำยาเคมี เข็มจะต้องอยู่ช่วงปกติพื้นที่สีเขียว
2.สลักและกันปีน พร้อมที่ล็อคถังดับเพลิงอยู่ในสภาพเรียบร้อยหรือไม่
3.สภาพของสายฉีดดับเพลิงดูรอยแตกหรือชำรุด และมีการอุดตันของสายฉีดหรือไม่
4.ตัวถังดับเพลิงต้องอยู่ในสภาพไม่บุบหรือเป็นสนิม มองเห็นชัดเจนและไม่มีสิ่งกีดขวาง
5.ถังดับเพลิง Co2 ต้องทำการชั่งน้ำหนักในการตรวจสอบ น้ำหนักถังดับเพลิง =10 ก.ก
*** น้ำหนักลดลงได้ไม่เกิน 10 % (1 ปอนด์ = 2.2 k.g.)
** แจ้งรายละเอียดทุกครั้งถ้าถังดับเพลิงเคมีผิดปกติ

เพิ่มเติม : ______

ผู้ตรวจสอบ : ______ ( ) วันที่ ...../...../.....

ผู้ทบทวน : ______ ( ) วันที่ ...../...../.....

หัวหน้าทีม [redacted] ( ) วันที่ ...../...../.....

แบบฟอร์มตรวจสอบถังดับเพลิง โรงพยาบาลธนบุรี บำรุงเมือง

ถังดับเพลิงภายในตู้ FHC / วางพื้น : ชั้น .... ประจำเดือน ก.ย. ปี 2569

ลำดับ	Code / รหัส	ขนาดถังดับเพลิง (ปอนด์)	สถานที่ตั้ง	การตรวจเช็ค: สลัก,กันปีน		สายฉีด		สภาพตัวถัง		ระดับน้ำยา		หมายเหตุ
				ปกติ	ชำรุด	ปกติ	ชำรุด	ปกติ	ชำรุด	ปกติ	ไม่ปกติ	
	THB-FHC-LP-3-1	10	ในตู้ FHC-3- 1	✓		✓		✓		✓		
	THB-FHC-LP-3-2	10	ในตู้ FHC-3- 2	✓		✓		✓		✓		
	THB-FHC-LP-3-3	10	ในตู้ FHC-3- 3	✓		✓		✓		✓		
	THB-FHC-LP-3-4	10	ในตู้ FHC-3- 4	✓		✓		✓		✓		
	THB-FHC-LP-3-5	10	ในตู้ FHC-3- 5	✓		✓		✓		✓		
	THB-FHC-LP-3-6	10	ในตู้ FHC-3- 6	✓		✓		✓		✓		

ถังดับเพลิงชนิด CO2 : ชั้น .... ประจำเดือน.................................. ปี..............................

ลำดับ	Code / รหัส	ขนาดถังดับเพลิง (ปอนด์)	สถานที่ตั้ง	การตรวจเช็ค: สลัก,กันปีน		สายฉีด		สภาพตัวถัง		น้ำหนักถัง			หมายเหตุ
				ปกติ	ชำรุด	ปกติ	ชำรุด	ปกติ	ชำรุด	น้ำหนักถัง	ปกติ	ไม่ปกติ	
	THB-CO2-3-1	10	หน้าห้องตรวจ 4	✓		✓		✓			✓		
	THB-CO2-3-2	10	ข้างประตูบานเลื่อน .Bn Wellness	✓		✓		✓			✓		
	THB-CO2-3-3	10	หน้าห้องฟิตเนส	✓		✓		✓			✓		
	THB-CO2-3-4	10	หน้าเคาน์เตอร์ แผนก กายภาพ	✓		✓		✓			✓		
	THB-CO2-3-5	10	เคาน์เตอร์การเงิน	✓		✓		✓			✓		
	THB-CO2-3-6	10	บันไดกลาง	✓		✓		✓			✓		
	THB-CO2-3-7	10	หน้าแผนก GI	✓		✓		✓			✓		
	THB-CO2-3-8	10	เคาน์เตอร์อายุรกรรม	✓		✓		✓			✓		
	THB-CO2-3-9	10	ข้างห้องเก็บของ แผนก GI	✓		✓		✓			✓		
	THB-CO2-3-10	10	แผนก ตา	✓		✓		✓			✓		

หมายเหตุ : การตรวจสอบถังดับเพลิงเคมีทุกครั้งจะต้องตรวจเช็ค
1.เกจแสดงระดับน้ำยาเคมี เข็มจะต้องอยู่ช่วงปกติพื้นที่สีเขียว
2.สลักและกันปีน พร้อมที่ล็อคถังดับเพลิงอยู่ในสภาพเรียบร้อยหรือไม่
3.สภาพของสายฉีดดับเพลิงดูรอยแตกหรือชำรุด และมีการอุดตันของสายฉีดหรือไม่
4.ตัวถังดับเพลิงต้องอยู่ในสภาพไม่บุบหรือเป็นสนิม มองเห็นชัดเจนและไม่มีสิ่งกีดขวาง
5.ถังดับเพลิง Co2 ต้องทำการชั่งน้ำหนักในการตรวจสอบ น้ำหนักถังดับเพลิง =10 ก.ก
*** น้ำหนักลดลงได้ไม่เกิน 10 % (1 ปอนด์ = 2.2 k.g.)
** แจ้งรายละเอียดทุกครั้งถ้าถังดับเพลิงเคมีผิดปกติ

เพิ่มเติม : ______

ผู้ตรวจสอบ : [redacted] ( ) วันที่ 1 / 9 / 69

ผู้ทบทวน : ______ ( ) วันที่ ...../...../.....

หัวหน้าทีม : [redacted] วันที่ ...../...../.....

แบบฟอร์มตรวจสอบถังดับเพลิง โรงพยาบาลธนบุรี บำรุงเมือง

ถังดับเพลิงภายในตู้ FHC / วางพื้น : ชั้น .... ประจำเดือน เม.ย ปี 2569

ลำดับ	Code / รหัส	ขนาดถังดับเพลิง (ปอนด์)	สถานที่ตั้ง	สลัก,คันบีบ		สายฉีด		สภาพตัวถัง		ระดับน้ำยา		หมายเหตุ
				ปกติ	ชำรุด	ปกติ	ชำรุด	ปกติ	ชำรุด	ปกติ	ไม่ปกติ	
	THB-FHC-LP-2-1	10	ในตู้ FHC-2- 1	✓		✓		✓		✓		
	THB-FHC-LP-2-2	10	ในตู้ FHC-2- 2	✓		✓		✓		✓		
	THB-FHC-LP-2-3	10	ในตู้ FHC-2- 3	✓		✓		✓		✓		
	THB-FHC-LP-2-4	10	ในตู้ FHC-2- 4	✓		✓		✓		✓		
	THB-FHC-LP-2-5	10	ในตู้ FHC-2- 5	✓		✓		✓		✓		
	THB-FHC-LP-2-6	10	ในตู้ FHC-2- 6	✓		✓		✓		✓		

ถังดับเพลิงชนิด CO2 : ชั้น .... ประจำเดือน.......................... ปี..........................

ลำดับ	Code / รหัส	ขนาดถังดับเพลิง (ปอนด์)	สถานที่ตั้ง	สลัก,คันบีบ		สายฉีด		สภาพตัวถัง		น้ำหนักถัง			หมายเหตุ
				ปกติ	ชำรุด	ปกติ	ชำรุด	ปกติ	ชำรุด	น้ำหนักถัง	ปกติ	ไม่ปกติ	
	THB-CO2-2-1	10	หน้าห้องซักล้างแม่บ้าน	✓		✓		✓			✓		
	THB-CO2-2-2	10	ข้างเคาน์เตอร์ แผนก ศูนย์ หัวใจ	✓		✓		✓			✓		
	THB-CO2-2-3	10	ข้างเคาน์เตอร์ แผนก เช็คอัพ	✓		✓		✓			✓		
	THB-CO2-2-4	10	ข้างห้องน้ำ แผนก เอกซเรย์	✓		✓		✓			✓		
	THB-CO2-2-5	10	ข้างเคาน์เตอร์ แผนก เอกซเรย์	✓		✓		✓			✓		
	THB-CO2-2-6	10	ข้างห้องเอกซเรย์ 1	✓		✓		✓			✓		
	THB-CO2-2-7	10	บันไดกลาง	✓		✓		✓			✓		
	THB-CO2-2-8	10	หน้าห้อง EXAM 6 ทันตกรรม	✓		✓		✓			✓		
	THB-CO2-2-9	10	หน้าลิฟต์ A	✓		✓		✓			✓		
	THB-CO2-2-10	10	แผนก ACC	✓		✓		✓			✓		

หมายเหตุ : การตรวจสอบถังดับเพลิงเคมีทุกครั้งจะต้องตรวจเช็ค

เพิ่มเติม : ______

1.เกจแสดงระดับน้ำยาเคมี เข็มจะต้องอยู่ช่วงปกติพื้นที่สีเขียว

2.สลักและคันบีบ พร้อมที่ล็อคถังดับเพลิงอยู่ในสภาพเรียบร้อยหรือไม่

3.สภาพของสายฉีดดับเพลิงดูรอยแตกหรือชำรุด และมีการอุดตันของสายฉีดหรือไม่

4.ตัวถังดับเพลิงต้องอยู่ในสภาพไม่บุบหรือเป็นสนิม มองเห็นชัดเจนและไม่มีสิ่งกีดขวาง

5.ถังดับเพลิง Co2 ต้องทำการชั่งน้ำหนักในการตรวจสอบ น้ำหนักถังดับเพลิง =10 ก.ก

*** น้ำหนักลดลงได้ไม่เกิน 10 % (1 ปอนด์ = 2.2 k.g.)

** แจกแจงรายละเอียดทุกครั้งถ้าถังดับเพลิงเคมีผิดปกติ

ผู้ตรวจสอบ : [redacted] ผู้ทบทวน : ______ หัวหน้าทีม : [redacted]

(______) (______) (______)

วันที่ 1/4/69 วันที่ ...../...../..... วันที่ ...../...../.....

แบบฟอร์มตรวจสอบถังดับเพลิง โรงพยาบาลธนบุรี บำรุงเมือง

ถังดับเพลิงภายในตู้ FHC / วางพื้น : ชั้น .... ประจำเดือน เม.ย ปี 2569

ลำดับ	Code / รหัส	ขนาดถังดับเพลิง (ปอนด์)	สถานที่ตั้ง	สลัก,คันบีบ		สายฉีด		สภาพตัวถัง		ระดับน้ำยา		หมายเหตุ
				ปกติ	ชำรุด	ปกติ	ชำรุด	ปกติ	ชำรุด	ปกติ	ไม่ปกติ	
	THB-FHC-LP-1-1	10	ในตู้ FHC-1- 1	✓		✓		✓		✓		
	THB-FHC-LP-1-2	10	ในตู้ FHC-1- 2	✓		✓		✓		✓		
	THB-FHC-LP-1-3	10	ในตู้ FHC-1- 3	✓		✓		✓		✓		
	THB-FHC-LP-1-4	10	ในตู้ FHC-1- 4	✓		✓		✓		✓		
	THB-FHC-LP-1-5	10	ในตู้ FHC-1- 5	✓		✓		✓		✓		
	THB-FHC-LP-1-6	10	ในตู้ FHC-1- 6	✓		✓		✓		✓		
	THB-LP-1-1	10	ห้อง ไฮเปอร์แบริค	✓		✓		✓		✓		
	THB-LP-1-2	10	OPD Med	✓		✓		✓		✓		
	THB-HLT-1-1	10	Cashier	✓		✓		✓		✓		
	THB-HLT-1-2	10	ห้องยา	✓		✓		✓		✓		
	THB-FABC-1-1	10	ปั๊มหน้า 1	✓		✓		✓		✓		
	THB-FABC-1-2	10	ปั๊มหน้า 2	✓		✓		✓		✓		
	THB-FABC-1-3	10	ปั๊มหลัง 1	✓		✓		✓		✓		
	THB-FABC-1-4	10	ปั๊มหลัง 2	✓		✓		✓		✓		
	THB-FABC-1-5	10	Fire Pump Room	✓		✓		✓		✓		
	THB-FABC-1-6	10	Fire Pump Room	✓		✓		✓		✓		

ถังดับเพลิงชนิด CO2 : ชั้น .... ประจำเดือน.......................... ปี..........................

ลำดับ	Code / รหัส	ขนาดถังดับเพลิง (ปอนด์)	สถานที่ตั้ง	สลัก,คันบีบ		สายฉีด		สภาพตัวถัง		น้ำหนักถัง			หมายเหตุ
				ปกติ	ชำรุด	ปกติ	ชำรุด	ปกติ	ชำรุด	น้ำหนักถัง	ปกติ	ไม่ปกติ	
	THB-CO2-1-1	10	หน้า สตาร์บัคส์	✓		✓		✓			✓		
	THB-CO2-1-2	10	บันไดกลาง	✓		✓		✓			✓		
	THB-CO2-1-3	10	ข้างห้องแล็ปทางการแพทย์	✓		✓		✓			✓		
	THB-CO2-1-4	10	ข้างเคาน์เตอร์ แผนก DM	✓		✓		✓			✓		
	THB-CO2-1-5	10	ทางเดินข้างแผนก ER	✓		✓		✓			✓		
	THB-CO2-1-6	10	ข้างเคาน์เตอร์ แผนก ER	✓		✓		✓			✓		
	THB-CO2-1-7	10	ห้องไฟฟ้าด้านหลังอาคาร	✓		✓		✓			✓		

หมายเหตุ : การตรวจสอบถังดับเพลิงเคมีทุกครั้งจะต้องตรวจเช็ค

เพิ่มเติม : ______

1.เกจแสดงระดับน้ำยาเคมี เข็มจะต้องอยู่ช่วงปกติพื้นที่สีเขียว

2.สลักและคันบีบ พร้อมที่ล็อคถังดับเพลิงอยู่ในสภาพเรียบร้อยหรือไม่

3.สภาพของสายฉีดดับเพลิงดูรอยแตกหรือชำรุด และมีการอุดตันของสายฉีดหรือไม่

4.ตัวถังดับเพลิงต้องอยู่ในสภาพไม่บุบหรือเป็นสนิม มองเห็นชัดเจนและไม่มีสิ่งกีดขวาง

5.ถังดับเพลิง Co2 ต้องทำการชั่งน้ำหนักในการตรวจสอบ น้ำหนักถังดับเพลิง =10 ก.ก

*** น้ำหนักลดลงได้ไม่เกิน 10 % (1 ปอนด์ = 2.2 k.g.)

** แจกแจงรายละเอียดทุกครั้งถ้าถังดับเพลิงเคมีผิดปกติ

ผู้ตรวจสอบ : [redacted] ผู้ทบทวน : ______ หัวหน้าทีม : [redacted]

(______) (______) (______)

วันที่ 1/4/69 วันที่ ...../...../..... วันที่ ...../...../.....

แบบฟอร์มตรวจสอบถังดับเพลิง โรงพยาบาลธนบุรี บำรุงเมือง

ถังดับเพลิงภายในตู้ FHC / วางพื้น : ชั้น .... ประจำเดือน.......................... ปี..........................

ลำดับ	Code / รหัส	ขนาดถังดับเพลิง (ปอนด์)	สถานที่ตั้ง	สลัก,คันบีบ		สายฉีด		สภาพตัวถัง		ระดับน้ำยา		หมายเหตุ
				ปกติ	ชำรุด	ปกติ	ชำรุด	ปกติ	ชำรุด	ปกติ	ไม่ปกติ	
1												
2												
3												
4												
5												
6												
7												
8												
9												
10												
11												
12												

ถังดับเพลิงชนิด CO2 : ชั้น .... ประจำเดือน เม.ย ปี 2569

ลำดับ	Code / รหัส	ขนาดถังดับเพลิง (ปอนด์)	สถานที่ตั้ง	สลัก,คันบีบ		สายฉีด		สภาพตัวถัง		น้ำหนักถัง			หมายเหตุ
				ปกติ	ชำรุด	ปกติ	ชำรุด	ปกติ	ชำรุด	น้ำหนักถัง	ปกติ	ไม่ปกติ	
	THB-CO2-เรือนไทย - 1	10	ในเรือนไทย ชั้น 1	✓		✓		✓			✓		
	THB-CO2-เรือนไทย - 2	10	ในเรือนไทย ชั้น 1	✓		✓		✓			✓		
	THB-CO2-เรือนไทย - 3	10	ในเรือนไทย ชั้น 2	✓		✓		✓			✓		
	THB-CO2-เรือนไทย - 4	10	ในเรือนไทย ชั้น 2	✓		✓		✓			✓		

หมายเหตุ : การตรวจสอบถังดับเพลิงเคมีทุกครั้งจะต้องตรวจเช็ค

เพิ่มเติม : ______

1.เกจแสดงระดับน้ำยาเคมี เข็มจะต้องอยู่ช่วงปกติพื้นที่สีเขียว

2.สลักและคันบีบ พร้อมที่ล็อคถังดับเพลิงอยู่ในสภาพเรียบร้อยหรือไม่

3.สภาพของสายฉีดดับเพลิงดูรอยแตกหรือชำรุด และมีการอุดตันของสายฉีดหรือไม่

4.ตัวถังดับเพลิงต้องอยู่ในสภาพไม่บุบหรือเป็นสนิม มองเห็นชัดเจนและไม่มีสิ่งกีดขวาง

5.ถังดับเพลิง Co2 ต้องทำการชั่งน้ำหนักในการตรวจสอบ น้ำหนักถังดับเพลิง =10 ก.ก

*** น้ำหนักลดลงได้ไม่เกิน 10 % (1 ปอนด์ = 2.2 k.g.)

** แจกแจงรายละเอียดทุกครั้งถ้าถังดับเพลิงเคมีผิดปกติ

ผู้ตรวจสอบ : [redacted] ผู้ทบทวน : ______ หัวหน้าทีม : [redacted]

(______) (______) (______)

วันที่ 1/4/69 วันที่ ...../...../..... วันที่ ...../...../.....

แบบฟอร์มตรวจสอบถังดับเพลิง โรงพยาบาลธนบุรี บำรุงเมือง

ถังดับเพลิงภายในตู้ FHC / วางพื้น : ชั้น .... ประจำเดือน เม.ย ปี 2569

ลำดับ	Code / รหัส	ขนาดถังดับเพลิง (ปอนด์)	สถานที่ตั้ง	สลัก,คันบีบ		สายฉีด		สภาพตัวถัง		ระดับน้ำยา		หมายเหตุ
				ปกติ	ชำรุด	ปกติ	ชำรุด	ปกติ	ชำรุด	ปกติ	ไม่ปกติ	
	THB-FHC-LP-B1-1	10	ในตู้ FHC-B1- 1	✓		✓		✓		✓		
	THB-FHC-LP-B1-2	10	ในตู้ FHC-B1- 2	✓		✓		✓		✓		
	THB-FHC-LP-B1-3	10	ในตู้ FHC-B1- 3	✓		✓		✓		✓		
	THB-FHC-LP-B1-4	10	ในตู้ FHC-B1- 4	✓		✓		✓		✓		
	THB-FHC-LP-B1-5	10	ในตู้ FHC-B1- 5	✓		✓		✓		✓		
	THB-FHC-LP-B1-6	10	ในตู้ FHC-B1- 6	✓		✓		✓		✓		
	THB-FHC-LP-B1-7	10	ในตู้ FHC-B1- 7	✓		✓		✓		✓		
	THB-WATE-B1-1	10	หน้าห้อง MRI	✓		✓		✓		✓		
	THB-WATE-B1-2	10	หน้าห้อง MRI	✓		✓		✓		✓		
	THB-WATE-B1-3	10	หน้าห้อง MRI	✓		✓		✓		✓		

ถังดับเพลิงชนิด CO2 : ชั้น .... ประจำเดือน.......................... ปี..........................

ลำดับ	Code / รหัส	ขนาดถังดับเพลิง (ปอนด์)	สถานที่ตั้ง	สลัก,คันบีบ		สายฉีด		สภาพตัวถัง		น้ำหนักถัง			หมายเหตุ
				ปกติ	ชำรุด	ปกติ	ชำรุด	ปกติ	ชำรุด	น้ำหนักถัง	ปกติ	ไม่ปกติ	
	THB-CO2-B1-1	10	ข้างประตูตู้ไฟ ลิฟต์ A	✓		✓		✓			✓		
	THB-CO2-B1-2	10	แผนก เด็ก	✓		✓		✓			✓		
	THB-CO2-B1-3	10	จุดลงทะเบียน แผนกเด็ก	✓		✓		✓			✓		
	THB-CO2-B1-4	10	บันไดกลาง	✓		✓		✓			✓		
	THB-CO2-B1-5	10	Cathlab B1	✓		✓		✓			✓		

หมายเหตุ : การตรวจสอบถังดับเพลิงเคมีทุกครั้งจะต้องตรวจเช็ค

เพิ่มเติม : ______

1.เกจแสดงระดับน้ำยาเคมี เข็มจะต้องอยู่ช่วงปกติพื้นที่สีเขียว

2.สลักและคันบีบ พร้อมที่ล็อคถังดับเพลิงอยู่ในสภาพเรียบร้อยหรือไม่

3.สภาพของสายฉีดดับเพลิงดูรอยแตกหรือชำรุด และมีการอุดตันของสายฉีดหรือไม่

4.ตัวถังดับเพลิงต้องอยู่ในสภาพไม่บุบหรือเป็นสนิม มองเห็นชัดเจนและไม่มีสิ่งกีดขวาง

5.ถังดับเพลิง Co2 ต้องทำการชั่งน้ำหนักในการตรวจสอบ น้ำหนักถังดับเพลิง =10 ก.ก

*** น้ำหนักลดลงได้ไม่เกิน 10 % (1 ปอนด์ = 2.2 k.g.)

** แจกแจงรายละเอียดทุกครั้งถ้าถังดับเพลิงเคมีผิดปกติ

ผู้ตรวจสอบ : [redacted] ผู้ทบทวน : ______ หัวหน้าทีม : [redacted]

(______) (______) (______)

วันที่ 1/4/69 วันที่ ...../...../..... วันที่ ...../...../.....

แบบฟอร์มตรวจสอบถังดับเพลิง โรงพยาบาลธนบุรี บำรุงเมือง

ถังดับเพลิงภายในตู้ FHC / วางพื้น : ชั้น .... ประจำเดือน เม.ย. ปี 2569

ลำดับ	Code / รหัส	ขนาดถังดับเพลิง (ปอนด์)	สถานที่ตั้ง	การตรวจเช็ค สลัก,กันปีน		สายฉีด		สภาพตัวถัง		ระดับน้ำยา		หมายเหตุ
				ปกติ	ชำรุด	ปกติ	ชำรุด	ปกติ	ชำรุด	ปกติ	ไม่ปกติ	
	THB-LP-B2-1	10	ในห้อง ครัว	✓		✓		✓		✓		
	THB-LP-B2-2	10	ในห้อง ครัว	✓		✓		✓		✓		
	THB-FHC-LP-B2-1	10	ในตู้ FHC-B2- 1	✓		✓		✓		✓		
	THB-FHC-LP-B2-2	10	ในตู้ FHC-B2- 2	✓		✓		✓		✓		
	THB-FHC-LP-B2-3	10	ในตู้ FHC-B2- 3	✓		✓		✓		✓		
	THB-FHC-LP-B2-4	10	ในตู้ FHC-B2- 4	✓		✓		✓		✓		
	THB-FHC-LP-B2-5	10	ในตู้ FHC-B2- 5	✓		✓		✓		✓		
	THB-FHC-LP-B2-6	10	ในตู้ FHC-B2- 6	✓		✓		✓		✓		
	THB-FHC-LP-B2-7	10	ในตู้ FHC-B2- 7	✓		✓		✓		✓		
	THB-FHC-LP-B2-8	10	ในตู้ FHC-B2- 8	✓		✓		✓		✓		
	THB-FABC-B2-1	10	Free space	✓		✓		✓		✓		
	THB-FABC-B2-2	10	Free space	✓		✓		✓		✓		
	THB-FABC-B2-3	10	Free space	✓		✓		✓		✓		
	THB-FABC-B2-3	10	Free space	✓		✓		✓		✓		
	THB-FABC-B2-4	10	Free space	✓		✓		✓		✓		
	THB-FABC-B2-5	10	Free space	✓		✓		✓		✓		
	THB-FABC-B2-6	10	Free space	✓		✓		✓		✓		
	THB-FABC-B2-7	10	Free space	✓		✓		✓		✓		

ถังดับเพลิงชนิด CO_2 : ชั้น .... ประจำเดือน................ ปี ....

ลำดับ	Code / รหัส	ขนาดถังดับเพลิง (ปอนด์)	สถานที่ตั้ง	การตรวจเช็ค สลัก,กันปีน		สายฉีด		สภาพตัวถัง		น้ำหนักถัง			หมายเหตุ
				ปกติ	ชำรุด	ปกติ	ชำรุด	ปกติ	ชำรุด	น้ำหนักถัง	ปกติ	ไม่ปกติ	
	THB-CO2-B2-1	10	คลังเวชภัณฑ์	✓		✓		✓			✓		
	THB-CO2-B2-2	10	คลังเวชภัณฑ์	✓		✓		✓			✓		
	THB-CO2-B2-3	10	คลังเวชภัณฑ์	✓		✓		✓			✓		
	THB-CO2-B2-4	10	คลังเวชภัณฑ์	✓		✓		✓			✓		
	THB-CO2-B2-5	10	Canteen	✓		✓		✓			✓		
	THB-CO2-B2-6	11	Canteen	✓		✓		✓			✓		
	THB-CO2-B2-7	10	Doctor Lounge	✓		✓		✓			✓		

หมายเหตุ : การตรวจสอบถังดับเพลิงเคมีทุกครั้งจะต้องตรวจเช็ค
1.เกจแสดงระดับน้ำยาเคมี เข็มจะต้องอยู่ช่วงปกติพื้นที่สีเขียว
2.สลักและกันปีน พร้อมที่ล็อคถังดับเพลิงอยู่ในสภาพเรียบร้อยหรือไม่
3.สภาพของสายฉีดดับเพลิงดูรอยแตกหรือชำรุด และมีการอุดตันของสายฉีดหรือไม่
4.ตัวถังดับเพลิงต้องอยู่ในสภาพไม่บุบหรือเป็นสนิม มองเห็นชัดเจนและไม่มีสิ่งกีดขวาง
5.ถังดับเพลิง Co2 ต้องทำการชั่งน้ำหนักในการตรวจสอบ น้ำหนักถังดับเพลิง =10 ก.ก
*** น้ำหนักลดลงได้ไม่เกิน 10 % (1 ปอนด์ = 2.2 k.g.)
** แจกแจงรายละเอียดทุกครั้งถ้าถังดับเพลิงเคมีผิดปกติ

เพิ่มเติม : ____________________

ผู้ตรวจสอบ : [redacted] ( ) วันที่ 1/4/69
ผู้ทบทวน : ____________ ( ) วันที่ ...../...../.....
หัวหน้าทีม [redacted] ( ) วันที่ ...../...../.....

แบบฟอร์มตรวจสอบถังดับเพลิง โรงพยาบาลธนบุรี บำรุงเมือง

ถังดับเพลิงภายในตู้ FHC / วางพื้น : ชั้น .... ประจำเดือน เม.ย. ปี 2569

ลำดับ	Code / รหัส	ขนาดถังดับเพลิง (ปอนด์)	สถานที่ตั้ง	การตรวจเช็ค สลัก,กันปีน		สายฉีด		สภาพตัวถัง		ระดับน้ำยา		หมายเหตุ
				ปกติ	ชำรุด	ปกติ	ชำรุด	ปกติ	ชำรุด	ปกติ	ไม่ปกติ	
1	THB-FHC-FABC-B3-1	10	ในตู้ FHC-B3- 1	✓		✓		✓		✓		
2	THB-FHC-FABC-B3-2	10	ในตู้ FHC-B3- 2	✓		✓		✓		✓		
3	THB-FHC-FABC-B3-3	10	ในตู้ FHC-B3- 3	✓		✓		✓		✓		
4	THB-FHC-FABC-B3-4	10	ในตู้ FHC-B3- 4	✓		✓		✓		✓		
5	THB-FHC-FABC-B3-5	10	ในตู้ FHC-B3- 5	✓		✓		✓		✓		

ถังดับเพลิงชนิด CO_2 : ชั้น .... ประจำเดือน................ ปี ....

ลำดับ	Code / รหัส	ขนาดถังดับเพลิง (ปอนด์)	สถานที่ตั้ง	การตรวจเช็ค สลัก,กันปีน		สายฉีด		สภาพตัวถัง		น้ำหนักถัง			หมายเหตุ
				ปกติ	ชำรุด	ปกติ	ชำรุด	ปกติ	ชำรุด	น้ำหนักถัง	ปกติ	ไม่ปกติ	
1													
2													
3													
4													
5													
6													
7													
8													
9													

หมายเหตุ : การตรวจสอบถังดับเพลิงเคมีทุกครั้งจะต้องตรวจเช็ค
1.เกจแสดงระดับน้ำยาเคมี เข็มจะต้องอยู่ช่วงปกติพื้นที่สีเขียว
2.สลักและกันปีน พร้อมที่ล็อคถังดับเพลิงอยู่ในสภาพเรียบร้อยหรือไม่
3.สภาพของสายฉีดดับเพลิงดูรอยแตกหรือชำรุด และมีการอุดตันของสายฉีดหรือไม่
4.ตัวถังดับเพลิงต้องอยู่ในสภาพไม่บุบหรือเป็นสนิม มองเห็นชัดเจนและไม่มีสิ่งกีดขวาง
5.ถังดับเพลิง Co2 ต้องทำการชั่งน้ำหนักในการตรวจสอบ น้ำหนักถังดับเพลิง =10 ก.ก
*** น้ำหนักลดลงได้ไม่เกิน 10 % (1 ปอนด์ = 2.2 k.g.)
** แจกแจงรายละเอียดทุกครั้งถ้าถังดับเพลิงเคมีผิดปกติ

เพิ่มเติม : ____________________

ผู้ตรวจสอบ : [redacted] ( ) วันที่ 1/4/69
ผู้ทบทวน : ____________ ( ) วันที่ ...../...../.....
หัวหน้าทีม : [redacted] ( ) วันที่ ...../...../.....

แบบฟอร์มตรวจสอบถังดับเพลิง โรงพยาบาลธนบุรี บำรุงเมือง

ถังดับเพลิงภายในตู้ FHC / วางพื้น : ชั้น .... ประจำเดือน เม.ย. ปี 2569

ลำดับ	Code / รหัส	ขนาดถังดับเพลิง (ปอนด์)	สถานที่ตั้ง	การตรวจเช็ค สลัก,กันปีน		สายฉีด		สภาพตัวถัง		ระดับน้ำยา		หมายเหตุ
				ปกติ	ชำรุด	ปกติ	ชำรุด	ปกติ	ชำรุด	ปกติ	ไม่ปกติ	
	THB-FHC-FABC-B4-1	10	ในตู้ FHC-B4- 1	✓		✓		✓		✓		
	THB-FHC-FABC-B4-2	10	ในตู้ FHC-B4- 2	✓		✓		✓		✓		
	THB-FHC-FABC-B4-3	10	ในตู้ FHC-B4- 3	✓		✓		✓		✓		
	THB-FHC-FABC-B4-4	10	ในตู้ FHC-B4- 4	✓		✓		✓		✓		
	THB-FHC-FABC-B4-5	10	ในตู้ FHC-B4- 5	✓		✓		✓		✓		

ถังดับเพลิงชนิด CO_2 : ชั้น .... ประจำเดือน................ ปี ....

ลำดับ	Code / รหัส	ขนาดถังดับเพลิง (ปอนด์)	สถานที่ตั้ง	การตรวจเช็ค สลัก,กันปีน		สายฉีด		สภาพตัวถัง		น้ำหนักถัง			หมายเหตุ
				ปกติ	ชำรุด	ปกติ	ชำรุด	ปกติ	ชำรุด	น้ำหนักถัง	ปกติ	ไม่ปกติ	
1													
2													
3													
4													
5													
6													
7													
8													
9													

หมายเหตุ : การตรวจสอบถังดับเพลิงเคมีทุกครั้งจะต้องตรวจเช็ค
1.เกจแสดงระดับน้ำยาเคมี เข็มจะต้องอยู่ช่วงปกติพื้นที่สีเขียว
2.สลักและกันปีน พร้อมที่ล็อคถังดับเพลิงอยู่ในสภาพเรียบร้อยหรือไม่
3.สภาพของสายฉีดดับเพลิงดูรอยแตกหรือชำรุด และมีการอุดตันของสายฉีดหรือไม่
4.ตัวถังดับเพลิงต้องอยู่ในสภาพไม่บุบหรือเป็นสนิม มองเห็นชัดเจนและไม่มีสิ่งกีดขวาง
5.ถังดับเพลิง Co2 ต้องทำการชั่งน้ำหนักในการตรวจสอบ น้ำหนักถังดับเพลิง =10 ก.ก
*** น้ำหนักลดลงได้ไม่เกิน 10 % (1 ปอนด์ = 2.2 k.g.)
** แจกแจงรายละเอียดทุกครั้งถ้าถังดับเพลิงเคมีผิดปกติ

เพิ่มเติม : ____________________

ผู้ตรวจสอบ [redacted] ( ) วันที่ 1/4/69
ผู้ทบทวน : ____________ ( ) วันที่ ...../...../.....
หัวหน้าทีม [redacted] ( ) วันที่ ...../...../.....

แบบฟอร์มตรวจสอบถังดับเพลิง โรงพยาบาลธนบุรี บำรุงเมือง

ถังดับเพลิงภายในตู้ FHC / วางพื้น : ชั้น .... ประจำเดือน เม.ย. ปี 2569

ลำดับ	Code / รหัส	ขนาดถังดับเพลิง (ปอนด์)	สถานที่ตั้ง	การตรวจเช็ค สลัก,กันปีน		สายฉีด		สภาพตัวถัง		ระดับน้ำยา		หมายเหตุ
				ปกติ	ชำรุด	ปกติ	ชำรุด	ปกติ	ชำรุด	ปกติ	ไม่ปกติ	
1	THB-FHC-FABC-B5-1	10	ในตู้ FHC-B5- 1	✓		✓		✓		✓		
2	THB-FHC-FABC-B5-2	10	ในตู้ FHC-B5- 2	✓		✓		✓		✓		
3	THB-FHC-FABC-B5-3	10	ในตู้ FHC-B5- 3	✓		✓		✓		✓		
4	THB-FHC-FABC-B5-4	10	ในตู้ FHC-B5- 4	✓		✓		✓		✓		
5	THB-FHC-FABC-B5-5	10	ในตู้ FHC-B5- 5	✓		✓		✓		✓		

ถังดับเพลิงชนิด CO_2 : ชั้น .... ประจำเดือน................ ปี ....

ลำดับ	Code / รหัส	ขนาดถังดับเพลิง (ปอนด์)	สถานที่ตั้ง	การตรวจเช็ค สลัก,กันปีน		สายฉีด		สภาพตัวถัง		น้ำหนักถัง			หมายเหตุ
				ปกติ	ชำรุด	ปกติ	ชำรุด	ปกติ	ชำรุด	น้ำหนักถัง	ปกติ	ไม่ปกติ	
1													
2													
3													
4													
5													
6													
7													
8													
9													

หมายเหตุ : การตรวจสอบถังดับเพลิงเคมีทุกครั้งจะต้องตรวจเช็ค
1.เกจแสดงระดับน้ำยาเคมี เข็มจะต้องอยู่ช่วงปกติพื้นที่สีเขียว
2.สลักและกันปีน พร้อมที่ล็อคถังดับเพลิงอยู่ในสภาพเรียบร้อยหรือไม่
3.สภาพของสายฉีดดับเพลิงดูรอยแตกหรือชำรุด และมีการอุดตันของสายฉีดหรือไม่
4.ตัวถังดับเพลิงต้องอยู่ในสภาพไม่บุบหรือเป็นสนิม มองเห็นชัดเจนและไม่มีสิ่งกีดขวาง
5.ถังดับเพลิง Co2 ต้องทำการชั่งน้ำหนักในการตรวจสอบ น้ำหนักถังดับเพลิง =10 ก.ก
*** น้ำหนักลดลงได้ไม่เกิน 10 % (1 ปอนด์ = 2.2 k.g.)
** แจกแจงรายละเอียดทุกครั้งถ้าถังดับเพลิงเคมีผิดปกติ

เพิ่มเติม : ____________________

ผู้ตรวจสอบ : ____________ ( ) วันที่ ...../...../.....
ผู้ทบทวน : ____________ ( ) วันที่ ...../...../.....
หัวหน้าทีม : [redacted] ( ) วันที่ ...../...../.....

แบบฟอร์มตรวจสอบถังดับเพลิง โรงพยาบาลธนบุรี บำรุงเมือง

ถังดับเพลิงภายในตู้ FHC / วางพื้น : ชั้น .... ประจำเดือน.............................. ปี.............................

ลำดับ	Code / รหัส	ขนาดถังดับเพลิง (ปอนด์)	สถานที่ตั้ง	การตรวจเช็ค สลัก,คันบีบ ปกติ	ชำรุด	สายฉีด ปกติ	ชำรุด	สภาพตัวถัง ปกติ	ชำรุด	ระดับน้ำยา ปกติ	ไม่ปกติ	หมายเหตุ
1												
2												
3												
4												
5												
6												
7												
8												
9												
10												
11												
12												

ถังดับเพลิงชนิด CO2 : ชั้น .... ประจำเดือน พ.ค. ปี 2569

ลำดับ	Code / รหัส	ขนาดถังดับเพลิง (ปอนด์)	สถานที่ตั้ง	การตรวจเช็ค สลัก,คันบีบ ปกติ	ชำรุด	สายฉีด ปกติ	ชำรุด	สภาพตัวถัง ปกติ	ชำรุด	น้ำหนักถัง น้ำหนักถัง	ปกติ	ไม่ปกติ	หมายเหตุ
1	THB-CO2-Rooftop-1	10	หน้าประตูหนีไฟ ST 1	✓		✓		✓			✓		
2	THB-CO2-Rooftop-2	10	หน้าประตูหนีไฟ ST 3	✓		✓		✓			✓		
3	THB-CO2-Rooftop-3	10	หน้าประตูหนีไฟ ST 5	✓		✓		✓			✓		
4	THB-CO3-Rooftop-4	10	หน้าประตูหนีไฟ ST 6	✓		✓		✓			✓		

หมายเหตุ : การตรวจสอบถังดับเพลิงเคมีทุกครั้งจะต้องตรวจเช็ค

1.เกจแสดงระดับน้ำยาเคมี เข็มจะต้องอยู่ช่วงปกติพื้นที่สีเขียว

2.สลักและคันบีบ พร้อมที่ล็อคถังดับเพลิงอยู่ในสภาพเรียบร้อยหรือไม่

3.สภาพของสายฉีดดับเพลิงอุดตันแตกหรือชำรุด และมีการอุดตันของสายฉีดหรือไม่

4.ตัวถังดับเพลิงต้องอยู่ในสภาพไม่บุบหรือเป็นสนิม มองเห็นชัดเจนและไม่มีสิ่งกีดขวาง

5.ถังดับเพลิง Co2 ต้องทำการชั่งน้ำหนักในการตรวจสอบ น้ำหนักถังดับเพลิง =10 ก.ก

*** น้ำหนักลดลงได้ไม่เกิน 10 % (1 ปอนด์ = 2.2 k.g.)

** แจ้งผลรายละเอียดทุกครั้งถ้าถังดับเพลิงเคมีผิดปกติ

เพิ่มเติม : ______

ผู้ตรวจสอบ : [redacted] ( ) วันที่ 1 / 5 / 69

ผู้ทบทวน : ______ ( ) วันที่ ...... / ...... / ......

หัวหน้าทีม : [redacted] ( ) วันที่ 1 / 5 / 69

แบบฟอร์มตรวจสอบถังดับเพลิง โรงพยาบาลธนบุรี บำรุงเมือง

ถังดับเพลิงภายในตู้ FHC / วางพื้น : ชั้น .... ประจำเดือน.............................. ปี.............................

ลำดับ	Code / รหัส	ขนาดถังดับเพลิง (ปอนด์)	สถานที่ตั้ง	การตรวจเช็ค สลัก,คันบีบ ปกติ	ชำรุด	สายฉีด ปกติ	ชำรุด	สภาพตัวถัง ปกติ	ชำรุด	ระดับน้ำยา ปกติ	ไม่ปกติ	หมายเหตุ
	THB-FHC-LP-11-1	10	ในตู้ FHC-11- 1	✓		✓		✓		✓		
	THB-FHC-LP-11-2	10	ในตู้ FHC-11- 2	✓		✓		✓		✓		
	THB-FHC-LP-11-3	10	ในตู้ FHC-11- 3	✓		✓		✓		✓		
	THB-FHC-LP-11-4	10	ในตู้ FHC-11- 4	✓		✓		✓		✓		
	THB-FHC-LP-11-5	10	ในตู้ FHC-11- 5	✓		✓		✓		✓		
	THB-FHC-LP-11-6	10	ในตู้ FHC-11- 6	✓		✓		✓		✓		

ถังดับเพลิงชนิด CO2 : ชั้น 11 ประจำเดือน พ.ค. ปี 2569

ลำดับ	Code / รหัส	ขนาดถังดับเพลิง (ปอนด์)	สถานที่ตั้ง	การตรวจเช็ค สลัก,คันบีบ ปกติ	ชำรุด	สายฉีด ปกติ	ชำรุด	สภาพตัวถัง ปกติ	ชำรุด	น้ำหนักถัง น้ำหนักถัง	ปกติ	ไม่ปกติ	หมายเหตุ
	THB-CO2-11-1	10	หน้าเคาน์เตอร์ Ward 11A	✓		✓		✓			✓		
	THB-CO2-11-2	10	ในห้อง Day Room	✓		✓		✓			✓		
	THB-CO2-11-3	10	หน้าเคาน์เตอร์ Ward 11B	✓		✓		✓			✓		
	THB-CO2-11-4	10	ในเคาน์เตอร์ Ward 11C	✓		✓		✓			✓		
	THB-CO2-11-5	10	หน้าประตูเก็บอุปกรณ์การแพทย์	✓		✓		✓			✓		
	THB-CO2-11-6	10	บันไดกลาง	✓		✓		✓			✓		

หมายเหตุ : การตรวจสอบถังดับเพลิงเคมีทุกครั้งจะต้องตรวจเช็ค

1.เกจแสดงระดับน้ำยาเคมี เข็มจะต้องอยู่ช่วงปกติพื้นที่สีเขียว

2.สลักและคันบีบ พร้อมที่ล็อคถังดับเพลิงอยู่ในสภาพเรียบร้อยหรือไม่

3.สภาพของสายฉีดดับเพลิงอุดตันแตกหรือชำรุด และมีการอุดตันของสายฉีดหรือไม่

4.ตัวถังดับเพลิงต้องอยู่ในสภาพไม่บุบหรือเป็นสนิม มองเห็นชัดเจนและไม่มีสิ่งกีดขวาง

5.ถังดับเพลิง Co2 ต้องทำการชั่งน้ำหนักในการตรวจสอบ น้ำหนักถังดับเพลิง =10 ก.ก

*** น้ำหนักลดลงได้ไม่เกิน 10 % (1 ปอนด์ = 2.2 k.g.)

** แจ้งผลรายละเอียดทุกครั้งถ้าถังดับเพลิงเคมีผิดปกติ

เพิ่มเติม : ______

ผู้ตรวจสอบ : [redacted] ( ) วันที่ 1 / 5 / 69

ผู้ทบทวน : ______ ( ) วันที่ ...... / ...... / ......

หัวหน้าทีม : [redacted] ( ) วันที่ 1 / 5 / 69

แบบฟอร์มตรวจสอบถังดับเพลิง โรงพยาบาลธนบุรี บำรุงเมือง

ถังดับเพลิงภายในตู้ FHC / วางพื้น : ชั้น 10 ประจำเดือน พ.ค. ปี 2569

ลำดับ	Code / รหัส	ขนาดถังดับเพลิง (ปอนด์)	สถานที่ตั้ง	การตรวจเช็ค สลัก,คันบีบ ปกติ	ชำรุด	สายฉีด ปกติ	ชำรุด	สภาพตัวถัง ปกติ	ชำรุด	ระดับน้ำยา ปกติ	ไม่ปกติ	หมายเหตุ
	THB-FHC-LP-10-1	10	ในตู้ FHC-10- 1	✓		✓		✓		✓		
	THB-FHC-LP-10-2	10	ในตู้ FHC-10- 2	✓		✓		✓		✓		
	THB-FHC-LP-10-3	10	ในตู้ FHC-10- 3	✓		✓		✓		✓		
	THB-FHC-LP-10-4	10	ในตู้ FHC-10- 4	✓		✓		✓		✓		
	THB-FHC-LP-10-5	10	ในตู้ FHC-10- 5	✓		✓		✓		✓		
	THB-FHC-LP-10-6	10	ในตู้ FHC-10- 6	✓		✓		✓		✓		
7	THB-FABC-10-1	10	ในห้องชิลเลอร์	✓		✓		✓		✓		
8	THB-FABC-10-2	10	ห้องนั่งเล่น Ward 10A	✓		✓		✓		✓		

ถังดับเพลิงชนิด CO2 : ชั้น .... ประจำเดือน.............................. ปี.............................

ลำดับ	Code / รหัส	ขนาดถังดับเพลิง (ปอนด์)	สถานที่ตั้ง	การตรวจเช็ค สลัก,คันบีบ ปกติ	ชำรุด	สายฉีด ปกติ	ชำรุด	สภาพตัวถัง ปกติ	ชำรุด	น้ำหนักถัง น้ำหนักถัง	ปกติ	ไม่ปกติ	หมายเหตุ
	THB-CO2-10-1	10	หน้าเคาน์เตอร์ Ward 10A	✓		✓		✓			✓		
	THB-CO2-10-2	10	หน้าเคาน์เตอร์ Ward 10B	✓		✓		✓			✓		
	THB-CO2-10-3	10	หน้าห้องไฟฟ้า	✓		✓		✓			✓		
	THB-CO2-10-4	10	หน้าห้องการเงินผู้ป่วยใน	✓		✓		✓			✓		
	THB-CO2-10-5	10	ทางเดิน Ward 10C	✓		✓		✓			✓		
	THB-CO2-10-6	10	บันไดกลาง	✓		✓		✓			✓		
	THB-CO2-10-7	10	ในห้องชิลเลอร์	✓		✓		✓			✓		

หมายเหตุ : การตรวจสอบถังดับเพลิงเคมีทุกครั้งจะต้องตรวจเช็ค

1.เกจแสดงระดับน้ำยาเคมี เข็มจะต้องอยู่ช่วงปกติพื้นที่สีเขียว

2.สลักและคันบีบ พร้อมที่ล็อคถังดับเพลิงอยู่ในสภาพเรียบร้อยหรือไม่

3.สภาพของสายฉีดดับเพลิงอุดตันแตกหรือชำรุด และมีการอุดตันของสายฉีดหรือไม่

4.ตัวถังดับเพลิงต้องอยู่ในสภาพไม่บุบหรือเป็นสนิม มองเห็นชัดเจนและไม่มีสิ่งกีดขวาง

5.ถังดับเพลิง Co2 ต้องทำการชั่งน้ำหนักในการตรวจสอบ น้ำหนักถังดับเพลิง =10 ก.ก

*** น้ำหนักลดลงได้ไม่เกิน 10 % (1 ปอนด์ = 2.2 k.g.)

** แจ้งผลรายละเอียดทุกครั้งถ้าถังดับเพลิงเคมีผิดปกติ

เพิ่มเติม : ______

ผู้ตรวจสอบ : [redacted] ( ) วันที่ 1 / 5 / 69

ผู้ทบทวน : ______ ( ) วันที่ ...... / ...... / ......

หัวหน้าทีม : [redacted] ( ) วันที่ 1 / 5 / 69

แบบฟอร์มตรวจสอบถังดับเพลิง โรงพยาบาลธนบุรี บำรุงเมือง

ถังดับเพลิงภายในตู้ FHC / วางพื้น : ชั้น 9 ประจำเดือน พ.ค. ปี 2569

ลำดับ	Code / รหัส	ขนาดถังดับเพลิง (ปอนด์)	สถานที่ตั้ง	การตรวจเช็ค สลัก,คันบีบ ปกติ	ชำรุด	สายฉีด ปกติ	ชำรุด	สภาพตัวถัง ปกติ	ชำรุด	ระดับน้ำยา ปกติ	ไม่ปกติ	หมายเหตุ
	THB-FHC-LP-9-1	10	ในตู้ FHC-9- 1	✓		✓		✓		✓		
	THB-FHC-LP-9-2	10	ในตู้ FHC-9- 2	✓		✓		✓		✓		
	THB-FHC-LP-9-3	10	ในตู้ FHC-9- 3	✓		✓		✓		✓		
	THB-FHC-LP-9-4	10	ในตู้ FHC-9- 4	✓		✓		✓		✓		
	THB-FHC-LP-9-5	10	ในตู้ FHC-9- 5	✓		✓		✓		✓		
	THB-FHC-LP-9-6	10	ในตู้ FHC-9- 6	✓		✓		✓		✓		

ถังดับเพลิงชนิด CO2 : ชั้น .... ประจำเดือน.............................. ปี.............................

ลำดับ	Code / รหัส	ขนาดถังดับเพลิง (ปอนด์)	สถานที่ตั้ง	การตรวจเช็ค สลัก,คันบีบ ปกติ	ชำรุด	สายฉีด ปกติ	ชำรุด	สภาพตัวถัง ปกติ	ชำรุด	น้ำหนักถัง น้ำหนักถัง	ปกติ	ไม่ปกติ	หมายเหตุ
	THB-CO2-9-1	10	หน้าเคาน์เตอร์ Ward 9A	✓		✓		✓			✓		
	THB-CO2-9-2	10	ข้างห้อง 921	✓		✓		✓			✓		
	THB-CO2-9-3	10	หน้าห้อง SLEEP LAB	✓		✓		✓			✓		
	THB-CO2-9-4	10	หน้าลิฟต์ A	✓		✓		✓			✓		
	THB-CO2-9-5	10	หน้าห้อง ICU -6	✓		✓		✓			✓		
	THB-CO2-9-6	10	หน้าห้องไฟฟ้า	✓		✓		✓			✓		
	THB-CO2-9-7	10	ในห้องพัก แพท ICU SEMI	✓		✓		✓			✓		

หมายเหตุ : การตรวจสอบถังดับเพลิงเคมีทุกครั้งจะต้องตรวจเช็ค

1.เกจแสดงระดับน้ำยาเคมี เข็มจะต้องอยู่ช่วงปกติพื้นที่สีเขียว

2.สลักและคันบีบ พร้อมที่ล็อคถังดับเพลิงอยู่ในสภาพเรียบร้อยหรือไม่

3.สภาพของสายฉีดดับเพลิงอุดตันแตกหรือชำรุด และมีการอุดตันของสายฉีดหรือไม่

4.ตัวถังดับเพลิงต้องอยู่ในสภาพไม่บุบหรือเป็นสนิม มองเห็นชัดเจนและไม่มีสิ่งกีดขวาง

5.ถังดับเพลิง Co2 ต้องทำการชั่งน้ำหนักในการตรวจสอบ น้ำหนักถังดับเพลิง =10 ก.ก

*** น้ำหนักลดลงได้ไม่เกิน 10 % (1 ปอนด์ = 2.2 k.g.)

** แจ้งผลรายละเอียดทุกครั้งถ้าถังดับเพลิงเคมีผิดปกติ

เพิ่มเติม : ______

ผู้ตรวจสอบ : [redacted] ( ) วันที่ 1 / 5 / 69

ผู้ทบทวน : ______ ( ) วันที่ ...... / ...... / ......

หัวหน้าทีม : [redacted] ( ) วันที่ 1 / 5 / 69

แบบฟอร์มตรวจสอบถังดับเพลิง โรงพยาบาลธนบุรี บำรุงเมือง

ถังดับเพลิงภายในตู้ FHC / วางพื้น : ชั้น 8 ประจำเดือน พ.ค ปี ๒๕๖๙

ลำดับ	Code / รหัส	ขนาดถังดับเพลิง (ปอนด์)	สถานที่ตั้ง	การตรวจเช็ค สลัก,คันบีบ ปกติ	สลัก,คันบีบ ชำรุด	สายฉีด ปกติ	สายฉีด ชำรุด	สภาพตัวถัง ปกติ	สภาพตัวถัง ชำรุด	ระดับน้ำยา ปกติ	ระดับน้ำยา ไม่ปกติ	หมายเหตุ
	THB-FHC-LP-8-1	10	ในตู้ FHC-8- 1	✓		✓		✓		✓		
	THB-FHC-LP-8-2	10	ในตู้ FHC-8- 2	✓		✓		✓		✓		
	THB-FHC-LP-8-3	10	ในตู้ FHC-8- 3	✓		✓		✓		✓		
	THB-FHC-LP-8-4	10	ในตู้ FHC-8- 4	✓		✓		✓		✓		
	THB-FHC-LP-8-5	10	ในตู้ FHC-8- 5	✓		✓		✓		✓		
	THB-FHC-LP-8-6	10	ในตู้ FHC-8- 6	✓		✓		✓		✓		
	THB-LP-8-1	10	โถงพักคอยไพทีเยม 2	✓		✓		✓		✓		
	THB-LP-8-2	10	Nurse Station ไพทีเยม	✓		✓		✓		✓		
	THB-LP-8-3	10	Nurse Station ไพทีเยม	✓		✓		✓		✓		
	THB-LP-8-4	10	Nurse Station ICU	✓		✓		✓		✓		
	THB-LP-8-5	10	Nurse Station ICU	✓		✓		✓		✓		
	THB-LP-8-6	10	Nurse Station NICU	✓		✓		✓		✓		
	THB-LP-8-7	10	Nurse Station NICU	✓		✓		✓		✓		

ถังดับเพลิงชนิด CO2 : ชั้น .... ประจำเดือน.............................. ปี ....

ลำดับ	Code / รหัส	ขนาดถังดับเพลิง (ปอนด์)	สถานที่ตั้ง	การตรวจเช็ค สลัก,คันบีบ ปกติ	สลัก,คันบีบ ชำรุด	สายฉีด ปกติ	สายฉีด ชำรุด	สภาพตัวถัง ปกติ	สภาพตัวถัง ชำรุด	น้ำหนักถัง น้ำหนักถัง	น้ำหนักถัง ปกติ	น้ำหนักถัง ไม่ปกติ	หมายเหตุ
	THB-CO2-8-1	10	หน้าห้องพักสะอาด	✓		✓		✓			✓		
	THB-CO2-8-2	10	ข้างห้อง จนท.ค้า	✓		✓		✓			✓		
	THB-CO2-8-3	10	หน้าห้องเครื่องสำรองไฟ	✓		✓		✓			✓		
	THB-CO2-8-4	10	หน้าห้องเครื่อง(ชน)	✓		✓		✓			✓		
	THB-CO2-8-5	10	ในห้อง CCTV	✓		✓		✓			✓		

หมายเหตุ : การตรวจสอบถังดับเพลิงเคมีทุกครั้งจะต้องตรวจเช็ค
1.เกจแสดงระดับน้ำยาเคมี เข็มจะต้องอยู่ช่วงปกติพื้นที่สีเขียว
2.สลักและคันบีบ พร้อมที่ล็อคถังดับเพลิงอยู่ในสภาพเรียบร้อยหรือไม่
3.สภาพของสายฉีดดับเพลิงดูรอยแตกหรือชำรุด และมีการอุดตันของสายฉีดหรือไม่
4.ตัวถังดับเพลิงต้องอยู่ในสภาพไม่บุบหรือเป็นสนิม มองเห็นชัดเจนและไม่มีสิ่งกีดขวาง
5.ถังดับเพลิง Co2 ต้องทำการชั่งน้ำหนักในการตรวจสอบ น้ำหนักถังดับเพลิง =10 ก.ก
*** น้ำหนักลดลงได้ไม่เกิน 10 % (1 ปอนด์ = 2.2 k.g.)
** แจกแจงรายละเอียดทุกครั้งถ้าถังดับเพลิงเคมีผิดปกติ

เพิ่มเติม :

ผู้ตรวจสอบ : [redacted] ( ) วันที่ ...../...../.....
ผู้ทบทวน : ( ) วันที่ ...../...../.....
หัวหน้าทีม : [redacted] ( ) วันที่ 1 / 6 / 69

แบบฟอร์มตรวจสอบถังดับเพลิง โรงพยาบาลธนบุรี บำรุงเมือง

ถังดับเพลิงภายในตู้ FHC / วางพื้น : ชั้น 7 ประจำเดือน พ.ค ปี ๒๕๖๙

ลำดับ	Code / รหัส	ขนาดถังดับเพลิง (ปอนด์)	สถานที่ตั้ง	การตรวจเช็ค สลัก,คันบีบ ปกติ	สลัก,คันบีบ ชำรุด	สายฉีด ปกติ	สายฉีด ชำรุด	สภาพตัวถัง ปกติ	สภาพตัวถัง ชำรุด	ระดับน้ำยา ปกติ	ระดับน้ำยา ไม่ปกติ	หมายเหตุ
1	THB-FHC-FABC-7-1	10	ในตู้ FHC-7- 1	✓		✓		✓		✓		
2	THB-FHC-FABC-7-2	10	ในตู้ FHC-7- 2	✓		✓		✓		✓		
3	THB-FHC-FABC-7-3	10	ในตู้ FHC-7- 3	✓		✓		✓		✓		
4	THB-FHC-FABC-7-4	10	ในตู้ FHC-7- 4	✓		✓		✓		✓		
5	THB-FHC-FABC-7-5	10	ในตู้ FHC-7- 5	✓		✓		✓		✓		
6	THB-FHC-FABC-7-6	10	ในตู้ FHC-7- 6	✓		✓		✓		✓		
	THB-LP-7-1	10	ครัวอาหาร	✓		✓		✓		✓		
	THB-LP-7-2	10	ครัวอาหาร	✓		✓		✓		✓		
9	THB-FABC-7-1	10	หน้าห้อง แผนกธุรการยานยนต์	✓		✓		✓		✓		
10	THB-FABC-7-2	10	หน้าลิฟต์ C	✓		✓		✓		✓		
11	THB-FABC-7-3	10	ในห้อง Day Room	✓		✓		✓		✓		

ถังดับเพลิงชนิด CO2 : ชั้น .... ประจำเดือน.............................. ปี ....

ลำดับ	Code / รหัส	ขนาดถังดับเพลิง (ปอนด์)	สถานที่ตั้ง	การตรวจเช็ค สลัก,คันบีบ ปกติ	สลัก,คันบีบ ชำรุด	สายฉีด ปกติ	สายฉีด ชำรุด	สภาพตัวถัง ปกติ	สภาพตัวถัง ชำรุด	น้ำหนักถัง น้ำหนักถัง	น้ำหนักถัง ปกติ	น้ำหนักถัง ไม่ปกติ	หมายเหตุ
	THB-CO2-7-1	10	หน้าห้องไลเวอร์	✓		✓		✓			✓		
	THB-CO2-7-2	10	หน้าลิฟต์ C	✓		✓		✓			✓		
	THB-CO2-7-3	10	หน้าห้องแพทยเฮลท์	✓		✓		✓			✓		

หมายเหตุ : การตรวจสอบถังดับเพลิงเคมีทุกครั้งจะต้องตรวจเช็ค
1.เกจแสดงระดับน้ำยาเคมี เข็มจะต้องอยู่ช่วงปกติพื้นที่สีเขียว
2.สลักและคันบีบ พร้อมที่ล็อคถังดับเพลิงอยู่ในสภาพเรียบร้อยหรือไม่
3.สภาพของสายฉีดดับเพลิงดูรอยแตกหรือชำรุด และมีการอุดตันของสายฉีดหรือไม่
4.ตัวถังดับเพลิงต้องอยู่ในสภาพไม่บุบหรือเป็นสนิม มองเห็นชัดเจนและไม่มีสิ่งกีดขวาง
5.ถังดับเพลิง Co2 ต้องทำการชั่งน้ำหนักในการตรวจสอบ น้ำหนักถังดับเพลิง =10 ก.ก
*** น้ำหนักลดลงได้ไม่เกิน 10 % (1 ปอนด์ = 2.2 k.g.)
** แจกแจงรายละเอียดทุกครั้งถ้าถังดับเพลิงเคมีผิดปกติ

เพิ่มเติม :

ผู้ตรวจสอบ : [redacted] ( ) วันที่ 1 / 5 / 69
ผู้ทบทวน : ( ) วันที่ ...../...../.....
หัวหน้าทีม : [redacted] ( ) วันที่ 1 / 6 / 69

แบบฟอร์มตรวจสอบถังดับเพลิง โรงพยาบาลธนบุรี บำรุงเมือง

ถังดับเพลิงภายในตู้ FHC / วางพื้น : ชั้น 6 ประจำเดือน พ.ค ปี ๒๕๖๙

ลำดับ	Code / รหัส	ขนาดถังดับเพลิง (ปอนด์)	สถานที่ตั้ง	การตรวจเช็ค สลัก,คันบีบ ปกติ	สลัก,คันบีบ ชำรุด	สายฉีด ปกติ	สายฉีด ชำรุด	สภาพตัวถัง ปกติ	สภาพตัวถัง ชำรุด	ระดับน้ำยา ปกติ	ระดับน้ำยา ไม่ปกติ	หมายเหตุ
1	THB-FHC-FABC-6-1	10	ในตู้ FHC-6- 1	✓		✓		✓		✓		
2	THB-FHC-FABC-6-2	10	ในตู้ FHC-6- 2	✓		✓		✓		✓		
3	THB-FHC-FABC-6-3	10	ในตู้ FHC-6- 3	✓		✓		✓		✓		
4	THB-FHC-FABC-6-4	10	ในตู้ FHC-6- 4	✓		✓		✓		✓		
5	THB-FHC-FABC-6-5	10	ในตู้ FHC-6- 5	✓		✓		✓		✓		
6	THB-FHC-FABC-6-6	10	ในตู้ FHC-6- 6	✓		✓		✓		✓		
7	THB-FABC-6-1	10	หน้าลิฟต์ C	✓		✓		✓		✓		

ถังดับเพลิงชนิด CO2 : ชั้น .... ประจำเดือน.............................. ปี ....

ลำดับ	Code / รหัส	ขนาดถังดับเพลิง (ปอนด์)	สถานที่ตั้ง	การตรวจเช็ค สลัก,คันบีบ ปกติ	สลัก,คันบีบ ชำรุด	สายฉีด ปกติ	สายฉีด ชำรุด	สภาพตัวถัง ปกติ	สภาพตัวถัง ชำรุด	น้ำหนักถัง น้ำหนักถัง	น้ำหนักถัง ปกติ	น้ำหนักถัง ไม่ปกติ	หมายเหตุ
	THB-CO2-6-1	10	หน้าห้องผ่า สกปรก	✓		✓		✓			✓		

หมายเหตุ : การตรวจสอบถังดับเพลิงเคมีทุกครั้งจะต้องตรวจเช็ค
1.เกจแสดงระดับน้ำยาเคมี เข็มจะต้องอยู่ช่วงปกติพื้นที่สีเขียว
2.สลักและคันบีบ พร้อมที่ล็อคถังดับเพลิงอยู่ในสภาพเรียบร้อยหรือไม่
3.สภาพของสายฉีดดับเพลิงดูรอยแตกหรือชำรุด และมีการอุดตันของสายฉีดหรือไม่
4.ตัวถังดับเพลิงต้องอยู่ในสภาพไม่บุบหรือเป็นสนิม มองเห็นชัดเจนและไม่มีสิ่งกีดขวาง
5.ถังดับเพลิง Co2 ต้องทำการชั่งน้ำหนักในการตรวจสอบ น้ำหนักถังดับเพลิง =10 ก.ก
*** น้ำหนักลดลงได้ไม่เกิน 10 % (1 ปอนด์ = 2.2 k.g.)
** แจกแจงรายละเอียดทุกครั้งถ้าถังดับเพลิงเคมีผิดปกติ

เพิ่มเติม :

ผู้ตรวจสอบ : [redacted] ( ) วันที่ 1 / 5 / 69
ผู้ทบทวน : ( ) วันที่ ...../...../.....
หัวหน้าทีม : [redacted] ( ) วันที่ 1 / 6 / 69

แบบฟอร์มตรวจสอบถังดับเพลิง โรงพยาบาลธนบุรี บำรุงเมือง

ถังดับเพลิงภายในตู้ FHC / วางพื้น : ชั้น 5 ประจำเดือน พ.ค ปี ๒๕๖๙

ลำดับ	Code / รหัส	ขนาดถังดับเพลิง (ปอนด์)	สถานที่ตั้ง	การตรวจเช็ค สลัก,คันบีบ ปกติ	สลัก,คันบีบ ชำรุด	สายฉีด ปกติ	สายฉีด ชำรุด	สภาพตัวถัง ปกติ	สภาพตัวถัง ชำรุด	ระดับน้ำยา ปกติ	ระดับน้ำยา ไม่ปกติ	หมายเหตุ
	THB-FHC-LP-5-1	10	ในตู้ FHC-5- 1	✓		✓		✓		✓		
	THB-FHC-LP-5-2	10	ในตู้ FHC-5- 2	✓		✓		✓		✓		
	THB-FHC-LP-5-3	10	ในตู้ FHC-5- 3	✓		✓		✓		✓		
4	THB-FHC-FABC-5-1	10	ในตู้ FHC-5- 4	✓		✓		✓		✓		
5	THB-FHC-FABC-5-2	10	ในตู้ FHC-5- 5	✓		✓		✓		✓		
6	THB-FHC-FABC-5-3	10	ในตู้ FHC-5- 6	✓		✓		✓		✓		
7	THB-BF2000-5-1	10	ห้อง IT	✓		✓		✓		✓		
8	THB-BF2000-5-2	10	ห้อง IT	✓		✓		✓		✓		
9	THB-BF2000-5-3	10	ห้อง IT	✓		✓		✓		✓		
10	THB-LP-5-1	10	[illegible]	✓		✓		✓		✓		
11	THB-A.HLT-5-1	10	[illegible]	✓		✓		✓		✓		
12	THB-A.HLT-5-2	10	[illegible]	✓		✓		✓		✓		
13	THB-A.HLT-5-3	10	[illegible]	✓		✓		✓		✓		
14	THB-A.HLT-5-4	10	[illegible]	✓		✓		✓		✓		
15	THB-A.HLT-5-5	10	[illegible]	✓		✓		✓		✓		
16	THB-A.HLT-5-6	10	[illegible]	✓		✓		✓		✓		
17	THB-A.HLT-5-7	10	[illegible]	✓		✓		✓		✓		
18	THB-A.HLT-5-8	10	[illegible]	✓		✓		✓		✓		
19	THB-A.HLT-5-9	10	[illegible]	✓		✓		✓		✓		
20	THB-A.HLT-5-10	10	[illegible]	✓		✓		✓		✓		
21	THB-A.HLT-5-11	10	[illegible]	✓		✓		✓		✓		
22	THB-A.HLT-5-12	10	[illegible]	✓		✓		✓		✓		
23	THB-A.HLT-5-13	10	[illegible]	✓		✓		✓		✓		

ถังดับเพลิงชนิด CO2 : ชั้น .... ประจำเดือน.............................. ปี ....

ลำดับ	Code / รหัส	ขนาดถังดับเพลิง (ปอนด์)	สถานที่ตั้ง	การตรวจเช็ค สลัก,คันบีบ ปกติ	สลัก,คันบีบ ชำรุด	สายฉีด ปกติ	สายฉีด ชำรุด	สภาพตัวถัง ปกติ	สภาพตัวถัง ชำรุด	น้ำหนักถัง น้ำหนักถัง	น้ำหนักถัง ปกติ	น้ำหนักถัง ไม่ปกติ	หมายเหตุ
	THB-CO2-5-1	10	[illegible]	✓		✓		✓			✓		
	THB-CO2-5-2	10	[illegible]	✓		✓		✓			✓		
	THB-CO2-5-3	10	[illegible]	✓		✓		✓			✓		
	THB-CO2-5-4	10	[illegible]	✓		✓		✓			✓		
	THB-CO2-5-5	10	[illegible]	✓		✓		✓			✓		
	THB-CO2-5-6	10	[illegible]	✓		✓		✓			✓		
	THB-CO2-5-7	10	[illegible]	✓		✓		✓			✓		
	THB-CO2-5-8	10	[illegible]	✓		✓		✓			✓		

หมายเหตุ : การตรวจสอบถังดับเพลิงเคมีทุกครั้งจะต้องตรวจเช็ค
1.เกจแสดงระดับน้ำยาเคมี เข็มจะต้องอยู่ช่วงปกติพื้นที่สีเขียว
2.สลักและคันบีบ พร้อมที่ล็อคถังดับเพลิงอยู่ในสภาพเรียบร้อยหรือไม่
3.สภาพของสายฉีดดับเพลิงดูรอยแตกหรือชำรุด และมีการอุดตันของสายฉีดหรือไม่
4.ตัวถังดับเพลิงต้องอยู่ในสภาพไม่บุบหรือเป็นสนิม มองเห็นชัดเจนและไม่มีสิ่งกีดขวาง
5.ถังดับเพลิง Co2 ต้องทำการชั่งน้ำหนักในการตรวจสอบ น้ำหนักถังดับเพลิง =10 ก.ก
*** น้ำหนักลดลงได้ไม่เกิน 10 % (1 ปอนด์ = 2.2 k.g.)
** [redacted] ผิดปกติ

เพิ่มเติม :

ผู้ตรวจสอบ : [redacted] วันที่ 1 / 5 / 69
ผู้ทบทวน : ( ) วันที่ ...../...../.....
หัวหน้าทีม : [redacted] ( ) วันที่ 1 / 6 / 69

แบบฟอร์มตรวจสอบถังดับเพลิง โรงพยาบาลธนบุรี บำรุงเมือง

ถังดับเพลิงภายในตู้ FHC / วางพื้น : ชั้น 4 ประจำเดือน พ.ค. ปี 2569

ลำดับ	Code / รหัส	ขนาดถังดับเพลิง (ปอนด์)	สถานที่ตั้ง	สลัก,คันบีบ ปกติ	สลัก,คันบีบ ชำรุด	สายฉีด ปกติ	สายฉีด ชำรุด	สภาพตัวถัง ปกติ	สภาพตัวถัง ชำรุด	ระดับน้ำยา ปกติ	ระดับน้ำยา ไม่ปกติ	หมายเหตุ
	THB-FHC-LP-4-1	10	ในตู้ FHC-4- 1	✓		✓		✓		✓		
	THB-FHC-LP-4-2	10	ในตู้ FHC-4- 2	✓		✓		✓		✓		
	THB-FHC-LP-4-3	10	ในตู้ FHC-4- 3	✓		✓		✓		✓		
	THB-FHC-LP-4-4	10	ในตู้ FHC-4- 4	✓		✓		✓		✓		
	THB-FHC-LP-4-5	10	ในตู้ FHC-4- 5	✓		✓		✓		✓		
	THB-FHC-LP-4-6	10	ในตู้ FHC-4- 6	✓		✓		✓		✓		
7	THB-LP-4-1	10	IVF Lab	✓		✓		✓		✓		
8	THB-LP-4-2	10	IVF Lab	✓		✓		✓		✓		
9	THB-LP-4-3	10	IVF Lab	✓		✓		✓		✓		
10	THB-LP-4-4	10	IVF Lab	✓		✓		✓		✓		
11	THB-LP-4-5	10	IVF Lab	✓		✓		✓		✓		
12	THB-LP-4-6	10	IVF Lab	✓		✓		✓		✓		
13	THB-HLT-4-1	10	ห้องคลอด	✓		✓		✓		✓		

ถังดับเพลิงชนิด CO2 : ชั้น .... ประจำเดือน.............................. ปี..............................

ลำดับ	Code / รหัส	ขนาดถังดับเพลิง (ปอนด์)	สถานที่ตั้ง	สลัก,คันบีบ ปกติ	สลัก,คันบีบ ชำรุด	สายฉีด ปกติ	สายฉีด ชำรุด	สภาพตัวถัง ปกติ	สภาพตัวถัง ชำรุด	น้ำหนักถัง น้ำหนักถัง	น้ำหนักถัง ปกติ	น้ำหนักถัง ไม่ปกติ	หมายเหตุ
	THB-CO2-4-1	10	หน้าห้องพัก แพท IVF	✓		✓		✓			✓		
	THB-CO2-4-2	10	ห้องการเงิน IVF	✓		✓		✓			✓		
	THB-CO2-4-3	10	ข้างเคาน์เตอร์ เฉลิด	✓		✓		✓			✓		
	THB-CO2-4-4	10	แผนก CCSD	✓		✓		✓			✓		
	THB-CO2-4-5	10	แผนก OR	✓		✓		✓			✓		
	THB-CO2-4-6	10	แผนก OR	✓		✓		✓			✓		
	THB-CO2-4-7	10	แผนก OR	✓		✓		✓			✓		
	THB-CO2-4-8	10	แผนก OR	✓		✓		✓			✓		
	THB-CO2-4-9	10	บันไดกลาง	✓		✓		✓			✓		

หมายเหตุ : การตรวจสอบถังดับเพลิงเคมีทุกครั้งจะต้องตรวจเช็ค

1.เกจแสดงระดับน้ำยาเคมี เข็มจะต้องอยู่ช่วงปกติพื้นที่สีเขียว
2.สลักและคันบีบ พร้อมที่ล็อคถังดับเพลิงอยู่ในสภาพเรียบร้อยหรือไม่
3.สภาพของสายฉีดดับเพลิงชูรอยแตกหรือชำรุด และมีการอุดตันของสายฉีดหรือไม่
4.ตัวถังดับเพลิงต้องอยู่ในสภาพไม่บุบหรือเป็นสนิม มองเห็นชัดเจนและไม่มีสิ่งกีดขวาง
5.ถังดับเพลิง Co2 ต้องทำการชั่งน้ำหนักในการตรวจสอบ น้ำหนักถังดับเพลิง =10 ก.ก
*** น้ำหนักลดลงได้ไม่เกิน 10 % (1 ปอนด์ = 2.2 k.g.)
** แจ้งแจงรายละเอียดทุกครั้งถ้าถังดับเพลิงเคมีผิดปกติ

เพิ่มเติม :

ผู้ตรวจสอบ : [redacted] ผู้ทบทวน : ____________ หัวหน้าทีม : [redacted]

(____________) วันที่ 1 / 5 / 69 (____________) วันที่ ...../...../...... (____________) วันที่ 1 / 6 / 69

แบบฟอร์มตรวจสอบถังดับเพลิง โรงพยาบาลธนบุรี บำรุงเมือง

ถังดับเพลิงภายในตู้ FHC / วางพื้น : ชั้น 3 ประจำเดือน พ.ค. ปี 2569

ลำดับ	Code / รหัส	ขนาดถังดับเพลิง (ปอนด์)	สถานที่ตั้ง	สลัก,คันบีบ ปกติ	สลัก,คันบีบ ชำรุด	สายฉีด ปกติ	สายฉีด ชำรุด	สภาพตัวถัง ปกติ	สภาพตัวถัง ชำรุด	ระดับน้ำยา ปกติ	ระดับน้ำยา ไม่ปกติ	หมายเหตุ
	THB-FHC-LP-3-1	10	ในตู้ FHC-3- 1	✓		✓		✓		✓		
	THB-FHC-LP-3-2	10	ในตู้ FHC-3- 2	✓		✓		✓		✓		
	THB-FHC-LP-3-3	10	ในตู้ FHC-3- 3	✓		✓		✓		✓		
	THB-FHC-LP-3-4	10	ในตู้ FHC-3- 4	✓		✓		✓		✓		
	THB-FHC-LP-3-5	10	ในตู้ FHC-3- 5	✓		✓		✓		✓		
	THB-FHC-LP-3-6	10	ในตู้ FHC-3- 6	✓		✓		✓		✓		

ถังดับเพลิงชนิด CO2 : ชั้น .... ประจำเดือน.............................. ปี..............................

ลำดับ	Code / รหัส	ขนาดถังดับเพลิง (ปอนด์)	สถานที่ตั้ง	สลัก,คันบีบ ปกติ	สลัก,คันบีบ ชำรุด	สายฉีด ปกติ	สายฉีด ชำรุด	สภาพตัวถัง ปกติ	สภาพตัวถัง ชำรุด	น้ำหนักถัง น้ำหนักถัง	น้ำหนักถัง ปกติ	น้ำหนักถัง ไม่ปกติ	หมายเหตุ
	THB-CO2-3-1	10	หน้าห้องตรวจ 4	✓		✓		✓			✓		
	THB-CO2-3-2	10	ข้างประตูบานเลื่อน .ศูน Wellness	✓		✓		✓			✓		
	THB-CO2-3-3	10	หน้าห้องฟิตเนส	✓		✓		✓			✓		
	THB-CO2-3-4	10	หน้าเคาน์เตอร์ แผนก กายภาพ	✓		✓		✓			✓		
	THB-CO2-3-5	10	เคาน์เตอร์การเงิน	✓		✓		✓			✓		
	THB-CO2-3-6	10	บันไดกลาง	✓		✓		✓			✓		
	THB-CO2-3-7	10	หน้าแผนก GI	✓		✓		✓			✓		
	THB-CO2-3-8	10	เคาน์เตอร์อายุรกรรม	✓		✓		✓			✓		
	THB-CO2-3-9	10	ข้างห้องเก็บของ แผนก GI	✓		✓		✓			✓		
	THB-CO2-3-10	10	แผนก ตา	✓		✓		✓			✓		

หมายเหตุ : การตรวจสอบถังดับเพลิงเคมีทุกครั้งจะต้องตรวจเช็ค

1.เกจแสดงระดับน้ำยาเคมี เข็มจะต้องอยู่ช่วงปกติพื้นที่สีเขียว
2.สลักและคันบีบ พร้อมที่ล็อคถังดับเพลิงอยู่ในสภาพเรียบร้อยหรือไม่
3.สภาพของสายฉีดดับเพลิงชูรอยแตกหรือชำรุด และมีการอุดตันของสายฉีดหรือไม่
4.ตัวถังดับเพลิงต้องอยู่ในสภาพไม่บุบหรือเป็นสนิม มองเห็นชัดเจนและไม่มีสิ่งกีดขวาง
5.ถังดับเพลิง Co2 ต้องทำการชั่งน้ำหนักในการตรวจสอบ น้ำหนักถังดับเพลิง =10 ก.ก
*** น้ำหนักลดลงได้ไม่เกิน 10 % (1 ปอนด์ = 2.2 k.g.)
** แจ้งแจงรายละเอียดทุกครั้งถ้าถังดับเพลิงเคมีผิดปกติ

เพิ่มเติม :

ผู้ตรวจสอบ : [redacted] ผู้ทบทวน : ____________ หัวหน้าทีม : [redacted]

(____________) วันที่ 1 / 5 / 69 (____________) วันที่ ...../...../...... (____________) วันที่ 1 / 6 / 69

แบบฟอร์มตรวจสอบถังดับเพลิง โรงพยาบาลธนบุรี บำรุงเมือง

ถังดับเพลิงภายในตู้ FHC / วางพื้น : ชั้น 2 ประจำเดือน พ.ค. ปี 2569

ลำดับ	Code / รหัส	ขนาดถังดับเพลิง (ปอนด์)	สถานที่ตั้ง	สลัก,คันบีบ ปกติ	สลัก,คันบีบ ชำรุด	สายฉีด ปกติ	สายฉีด ชำรุด	สภาพตัวถัง ปกติ	สภาพตัวถัง ชำรุด	ระดับน้ำยา ปกติ	ระดับน้ำยา ไม่ปกติ	หมายเหตุ
	THB-FHC-LP-2-1	10	ในตู้ FHC-2- 1	✓		✓		✓		✓		
	THB-FHC-LP-2-2	10	ในตู้ FHC-2- 2	✓		✓		✓		✓		
	THB-FHC-LP-2-3	10	ในตู้ FHC-2- 3	✓		✓		✓		✓		
	THB-FHC-LP-2-4	10	ในตู้ FHC-2- 4	✓		✓		✓		✓		
	THB-FHC-LP-2-5	10	ในตู้ FHC-2- 5	✓		✓		✓		✓		
	THB-FHC-LP-2-6	10	ในตู้ FHC-2- 6	✓		✓		✓		✓		

ถังดับเพลิงชนิด CO2 : ชั้น .... ประจำเดือน.............................. ปี..............................

ลำดับ	Code / รหัส	ขนาดถังดับเพลิง (ปอนด์)	สถานที่ตั้ง	สลัก,คันบีบ ปกติ	สลัก,คันบีบ ชำรุด	สายฉีด ปกติ	สายฉีด ชำรุด	สภาพตัวถัง ปกติ	สภาพตัวถัง ชำรุด	น้ำหนักถัง น้ำหนักถัง	น้ำหนักถัง ปกติ	น้ำหนักถัง ไม่ปกติ	หมายเหตุ
	THB-CO2-2-1	10	หน้าห้องซักล้างแม่บ้าน	✓		✓		✓			✓		
	THB-CO2-2-2	10	ข้างเคาน์เตอร์ แผนก ศูนย์ หัวใจ	✓		✓		✓			✓		
	THB-CO2-2-3	10	ข้างเคาน์เตอร์ แผนก เช็คอัพ	✓		✓		✓			✓		
	THB-CO2-2-4	10	ข้างห้องน้ำ แผนก เอกซเรย์	✓		✓		✓			✓		
	THB-CO2-2-5	10	ข้างเคาน์เตอร์ แผนก เอกซเรย์	✓		✓		✓			✓		
	THB-CO2-2-6	10	ข้างห้องเอกซเรย์ 1	✓		✓		✓			✓		
	THB-CO2-2-7	10	บันไดกลาง	✓		✓		✓			✓		
	THB-CO2-2-8	10	หน้าห้อง EXAM 6 ทันตกรรม	✓		✓		✓			✓		
	THB-CO2-2-9	10	หน้าลิฟต์ A	✓		✓		✓			✓		
	THB-CO2-2-10	10	แผนก ACC	✓		✓		✓			✓		

หมายเหตุ : การตรวจสอบถังดับเพลิงเคมีทุกครั้งจะต้องตรวจเช็ค

1.เกจแสดงระดับน้ำยาเคมี เข็มจะต้องอยู่ช่วงปกติพื้นที่สีเขียว
2.สลักและคันบีบ พร้อมที่ล็อคถังดับเพลิงอยู่ในสภาพเรียบร้อยหรือไม่
3.สภาพของสายฉีดดับเพลิงชูรอยแตกหรือชำรุด และมีการอุดตันของสายฉีดหรือไม่
4.ตัวถังดับเพลิงต้องอยู่ในสภาพไม่บุบหรือเป็นสนิม มองเห็นชัดเจนและไม่มีสิ่งกีดขวาง
5.ถังดับเพลิง Co2 ต้องทำการชั่งน้ำหนักในการตรวจสอบ น้ำหนักถังดับเพลิง =10 ก.ก
*** น้ำหนักลดลงได้ไม่เกิน 10 % (1 ปอนด์ = 2.2 k.g.)
** แจ้งแจงรายละเอียดทุกครั้งถ้าถังดับเพลิงเคมีผิดปกติ

เพิ่มเติม :

ผู้ตรวจสอบ : [redacted] ผู้ทบทวน : ____________ หัวหน้าทีม : [redacted]

(____________) วันที่ ...../...../...... (____________) วันที่ ...../...../...... (____________) วันที่ 1 / 6 / 69

แบบฟอร์มตรวจสอบถังดับเพลิง โรงพยาบาลธนบุรี บำรุงเมือง

ถังดับเพลิงภายในตู้ FHC / วางพื้น : ชั้น .... ประจำเดือน พ.ค. ปี 2569

ลำดับ	Code / รหัส	ขนาดถังดับเพลิง (ปอนด์)	สถานที่ตั้ง	สลัก,คันบีบ ปกติ	สลัก,คันบีบ ชำรุด	สายฉีด ปกติ	สายฉีด ชำรุด	สภาพตัวถัง ปกติ	สภาพตัวถัง ชำรุด	ระดับน้ำยา ปกติ	ระดับน้ำยา ไม่ปกติ	หมายเหตุ
	THB-FHC-LP-B1-1	10	ในตู้ FHC-B1- 1	✓		✓		✓		✓		
	THB-FHC-LP-B1-2	10	ในตู้ FHC-B1- 2	✓		✓		✓		✓		
	THB-FHC-LP-B1-3	10	ในตู้ FHC-B1- 3	✓		✓		✓		✓		
	THB-FHC-LP-B1-4	10	ในตู้ FHC-B1- 4	✓		✓		✓		✓		
	THB-FHC-LP-B1-5	10	ในตู้ FHC-B1- 5	✓		✓		✓		✓		
	THB-FHC-LP-B1-6	10	ในตู้ FHC-B1- 6	✓		✓		✓		✓		
	THB-FHC-LP-B1-7	10	ในตู้ FHC-B1- 7	✓		✓		✓		✓		
8	THB-WATE-B1-1	10	หน้าห้อง MRI	✓		✓		✓		✓		
9	THB-WATE-B1-2	10	หน้าห้อง MRI	✓		✓		✓		✓		
10	THB-WATE-B1-3	10	หน้าห้อง MRI	✓		✓		✓		✓		

ถังดับเพลิงชนิด CO2 : ชั้น .... ประจำเดือน.............................. ปี..............................

ลำดับ	Code / รหัส	ขนาดถังดับเพลิง (ปอนด์)	สถานที่ตั้ง	สลัก,คันบีบ ปกติ	สลัก,คันบีบ ชำรุด	สายฉีด ปกติ	สายฉีด ชำรุด	สภาพตัวถัง ปกติ	สภาพตัวถัง ชำรุด	น้ำหนักถัง น้ำหนักถัง	น้ำหนักถัง ปกติ	น้ำหนักถัง ไม่ปกติ	หมายเหตุ
	THB-CO2-B1-1	10	ข้างประตูกันไฟ ลิฟต์ A	✓		✓		✓			✓		
	THB-CO2-B1-2	10	แผนก เด็ก	✓		✓		✓			✓		
	THB-CO2-B1-3	10	จุดลงทะเบียน แผนกเด็ก	✓		✓		✓			✓		
	THB-CO2-B1-4	10	บันไดกลาง	✓		✓		✓			✓		
	THB-CO2-B1-5	10	Cathlab B1	✓		✓		✓			✓		

หมายเหตุ : การตรวจสอบถังดับเพลิงเคมีทุกครั้งจะต้องตรวจเช็ค

1.เกจแสดงระดับน้ำยาเคมี เข็มจะต้องอยู่ช่วงปกติพื้นที่สีเขียว
2.สลักและคันบีบ พร้อมที่ล็อคถังดับเพลิงอยู่ในสภาพเรียบร้อยหรือไม่
3.สภาพของสายฉีดดับเพลิงชูรอยแตกหรือชำรุด และมีการอุดตันของสายฉีดหรือไม่
4.ตัวถังดับเพลิงต้องอยู่ในสภาพไม่บุบหรือเป็นสนิม มองเห็นชัดเจนและไม่มีสิ่งกีดขวาง
5.ถังดับเพลิง Co2 ต้องทำการชั่งน้ำหนักในการตรวจสอบ น้ำหนักถังดับเพลิง =10 ก.ก
*** น้ำหนักลดลงได้ไม่เกิน 10 % (1 ปอนด์ = 2.2 k.g.)
** แจ้งแจงรายละเอียดทุกครั้งถ้าถังดับเพลิงเคมีผิดปกติ

เพิ่มเติม :

ผู้ตรวจสอบ : [redacted] ผู้ทบทวน : ____________ หัวหน้าทีม : [redacted]

(____________) วันที่ 1 / 5 / 69 (____________) วันที่ ...../...../...... (____________) วันที่ 1 / 6 / 69

แบบฟอร์มตรวจสอบถังดับเพลิง โรงพยาบาลธนบุรี บำรุงเมือง

ถังดับเพลิงภายในตู้ FHC / วางพื้น : ชั้น B2 ประจำเดือน พ.ค ปี 2569

ลำดับ	Code / รหัส	ขนาดถังดับเพลิง (ปอนด์)	สถานที่ตั้ง	สลัก,กันปีน		สายฉีด		สภาพตัวถัง		ระดับน้ำยา		หมายเหตุ
				ปกติ	ชำรุด	ปกติ	ชำรุด	ปกติ	ชำรุด	ปกติ	ไม่ปกติ	
1	THB-LP-B2-1	10	ในห้องครัว	✓		✓		✓		✓		
2	THB-LP-B2-2	10	ในห้องครัว	✓		✓		✓		✓		
	THB-FHC-LP-B2-1	10	ในตู้ FHC-B2- 1	✓		✓		✓		✓		
	THB-FHC-LP-B2-2	10	ในตู้ FHC-B2- 2	✓		✓		✓		✓		
	THB-FHC-LP-B2-3	10	ในตู้ FHC-B2- 3	✓		✓		✓		✓		
	THB-FHC-LP-B2-4	10	ในตู้ FHC-B2- 4	✓		✓		✓		✓		
	THB-FHC-LP-B2-5	10	ในตู้ FHC-B2- 5	✓		✓		✓		✓		
	THB-FHC-LP-B2-6	10	ในตู้ FHC-B2- 6	✓		✓		✓		✓		
	THB-FHC-LP-B2-7	10	ในตู้ FHC-B2- 7	✓		✓		✓		✓		
	THB-FHC-LP-B2-8	10	ในตู้ FHC-B2- 8	✓		✓		✓		✓		
11	THB-FABC-B2-1	10	Free space	✓		✓		✓		✓		
12	THB-FABC-B2-2	10	Free space	✓		✓		✓		✓		
13	THB-FABC-B2-3	10	Free space	✓		✓		✓		✓		
14	THB-FABC-B2-3	10	Free space	✓		✓		✓		✓		
15	THB-FABC-B2-4	10	Free space	✓		✓		✓		✓		
16	THB-FABC-B2-5	10	Free space	✓		✓		✓		✓		
17	THB-FABC-B2-6	10	Free space	✓		✓		✓		✓		
18	THB-FABC-B2-7	10	Free space	✓		✓		✓		✓		

ถังดับเพลิงชนิด CO2 : ชั้น .... ประจำเดือน........ ปี........

ลำดับ	Code / รหัส	ขนาดถังดับเพลิง (ปอนด์)	สถานที่ตั้ง	สลัก,กันปีน		สายฉีด		สภาพตัวถัง		น้ำหนักถัง			หมายเหตุ
				ปกติ	ชำรุด	ปกติ	ชำรุด	ปกติ	ชำรุด	น้ำหนักถัง	ปกติ	ไม่ปกติ	
	THB-CO2-B2-1	10	คลังเวชภัณฑ์	✓		✓		✓			✓		
	THB-CO2-B2-2	10	คลังเวชภัณฑ์	✓		✓		✓			✓		
	THB-CO2-B2-3	10	คลังเวชภัณฑ์	✓		✓		✓			✓		
	THB-CO2-B2-4	10	คลังเวชภัณฑ์	✓		✓		✓			✓		
	THB-CO2-B2-5	10	Canteen	✓		✓		✓			✓		
	THB-CO2-B2-6	11	Canteen	✓		✓		✓			✓		
	THB-CO2-B2-7	10	Doctor Lounge	✓		✓		✓			✓		

หมายเหตุ : การตรวจสอบถังดับเพลิงเคมีทุกครั้งจะต้องตรวจเช็ค

1.เกจแสดงระดับน้ำยาเคมี เข็มจะต้องอยู่ช่วงปกติพื้นที่สีเขียว
2.สลักและกันปีน พร้อมที่ล็อคถังดับเพลิงอยู่ในสภาพเรียบร้อยหรือไม่
3.สภาพของสายฉีดดับเพลิงถูกรอยแตกหรือชำรุด และมีการอุดตันของสายฉีดหรือไม่
4.ตัวถังดับเพลิงต้องอยู่ในสภาพไม่บุบหรือเป็นสนิม มองเห็นชัดเจนและไม่มีสิ่งกีดขวาง
5.ถังดับเพลิง Co2 ต้องทำการชั่งน้ำหนักในการตรวจสอบ น้ำหนักถังดับเพลิง =10 ก.ก
*** น้ำหนักลดลงได้ไม่เกิน 10 % (1 ปอนด์ = 2.2 k.g.)
** แจกแจงรายละเอียดทุกครั้งถ้าถังดับเพลิงเคมีผิดปกติ

เพิ่มเติม : ____________

ผู้ตรวจสอบ : [redacted] ( ) วันที่ 1/5/69

ผู้ทบทวน : ____________ ( ) วันที่ ..../..../....

หัวหน้าทีม : [redacted] ( ) วันที่ 1/5/69

แบบฟอร์มตรวจสอบถังดับเพลิง โรงพยาบาลธนบุรี บำรุงเมือง

ถังดับเพลิงภายในตู้ FHC / วางพื้น : ชั้น .... ประจำเดือน พ.ค ปี 2569

ลำดับ	Code / รหัส	ขนาดถังดับเพลิง (ปอนด์)	สถานที่ตั้ง	สลัก,กันปีน		สายฉีด		สภาพตัวถัง		ระดับน้ำยา		หมายเหตุ
				ปกติ	ชำรุด	ปกติ	ชำรุด	ปกติ	ชำรุด	ปกติ	ไม่ปกติ	
1	THB-FHC-FABC-B5-1	10	ในตู้ FHC-B5- 1	✓		✓		✓		✓		
2	THB-FHC-FABC-B5-2	10	ในตู้ FHC-B5- 2	✓		✓		✓		✓		
3	THB-FHC-FABC-B5-3	10	ในตู้ FHC-B5- 3	✓		✓		✓		✓		
4	THB-FHC-FABC-B5-4	10	ในตู้ FHC-B5- 4	✓		✓		✓		✓		
5	THB-FHC-FABC-B5-5	10	ในตู้ FHC-B5- 5	✓		✓		✓		✓		

ถังดับเพลิงชนิด CO2 : ชั้น .... ประจำเดือน........ ปี........

ลำดับ	Code / รหัส	ขนาดถังดับเพลิง (ปอนด์)	สถานที่ตั้ง	สลัก,กันปีน		สายฉีด		สภาพตัวถัง		น้ำหนักถัง			หมายเหตุ
				ปกติ	ชำรุด	ปกติ	ชำรุด	ปกติ	ชำรุด	น้ำหนักถัง	ปกติ	ไม่ปกติ	
1													
2													
3													
4													
5													
6													
7													
8													
9													

หมายเหตุ : การตรวจสอบถังดับเพลิงเคมีทุกครั้งจะต้องตรวจเช็ค

1.เกจแสดงระดับน้ำยาเคมี เข็มจะต้องอยู่ช่วงปกติพื้นที่สีเขียว
2.สลักและกันปีน พร้อมที่ล็อคถังดับเพลิงอยู่ในสภาพเรียบร้อยหรือไม่
3.สภาพของสายฉีดดับเพลิงถูกรอยแตกหรือชำรุด และมีการอุดตันของสายฉีดหรือไม่
4.ตัวถังดับเพลิงต้องอยู่ในสภาพไม่บุบหรือเป็นสนิม มองเห็นชัดเจนและไม่มีสิ่งกีดขวาง
5.ถังดับเพลิง Co2 ต้องทำการชั่งน้ำหนักในการตรวจสอบ น้ำหนักถังดับเพลิง =10 ก.ก
*** น้ำหนักลดลงได้ไม่เกิน 10 % (1 ปอนด์ = 2.2 k.g.)
** แจกแจงรายละเอียดทุกครั้งถ้าถังดับเพลิงเคมีผิดปกติ

เพิ่มเติม : ____________

ผู้ตรวจสอบ : [redacted] ( ) วันที่ 1/5/69

ผู้ทบทวน : ____________ ( ) วันที่ ..../..../....

หัวหน้าทีม : [redacted] ( ) วันที่ 1/5/69

แบบฟอร์มตรวจสอบถังดับเพลิง โรงพยาบาลธนบุรี บำรุงเมือง

ถังดับเพลิงภายในตู้ FHC / วางพื้น : ชั้น ดาดฟ้า ประจำเดือน มิ.ย. ปี 2569

ลำดับ	Code / รหัส	ขนาดถังดับเพลิง (ปอนด์)	สถานที่ตั้ง	สลัก,กันปีน		สายฉีด		สภาพตัวถัง		ระดับน้ำยา		หมายเหตุ
				ปกติ	ชำรุด	ปกติ	ชำรุด	ปกติ	ชำรุด	ปกติ	ไม่ปกติ	
1												
2												
3												
4												
5												
6												
7												
8												
9												
10												
11												
12												

ถังดับเพลิงชนิด CO2 : ชั้น .... ประจำเดือน มิ.ย. ปี 2569

ลำดับ	Code / รหัส	ขนาดถังดับเพลิง (ปอนด์)	สถานที่ตั้ง	สลัก,กันปีน		สายฉีด		สภาพตัวถัง		น้ำหนักถัง			หมายเหตุ
				ปกติ	ชำรุด	ปกติ	ชำรุด	ปกติ	ชำรุด	น้ำหนักถัง	ปกติ	ไม่ปกติ	
1	THB-CO2-Rooftop-1	10	หน้าประตูหนีไฟ ST 1	✓		✓		✓			✓		
2	THB-CO2-Rooftop-2	10	หน้าประตูหนีไฟ ST 3	✓		✓		✓			✓		
3	THB-CO2-Rooftop-3	10	หน้าประตูหนีไฟ ST 5	✓		✓		✓			✓		
4	THB-CO2-Rooftop-4	10	หน้าประตูหนีไฟ ST 6	✓		✓		✓			✓		

หมายเหตุ : การตรวจสอบถังดับเพลิงเคมีทุกครั้งจะต้องตรวจเช็ค

1.เกจแสดงระดับน้ำยาเคมี เข็มจะต้องอยู่ช่วงปกติพื้นที่สีเขียว
2.สลักและกันปีน พร้อมที่ล็อคถังดับเพลิงอยู่ในสภาพเรียบร้อยหรือไม่
3.สภาพของสายฉีดดับเพลิงถูกรอยแตกหรือชำรุด และมีการอุดตันของสายฉีดหรือไม่
4.ตัวถังดับเพลิงต้องอยู่ในสภาพไม่บุบหรือเป็นสนิม มองเห็นชัดเจนและไม่มีสิ่งกีดขวาง
5.ถังดับเพลิง Co2 ต้องทำการชั่งน้ำหนักในการตรวจสอบ น้ำหนักถังดับเพลิง =10 ก.ก
*** น้ำหนักลดลงได้ไม่เกิน 10 % (1 ปอนด์ = 2.2 k.g.)
** แจกแจงรายละเอียดทุกครั้งถ้าถังดับเพลิงเคมีผิดปกติ

เพิ่มเติม : ____________

ผู้ตรวจสอบ : [redacted] ( ) วันที่ 1/6/69

ผู้ทบทวน : [redacted] ( ) วันที่ 1/6/69

หัวหน้าทีม : [redacted] ( ) วันที่ ..../..../....

แบบฟอร์มตรวจสอบถังดับเพลิง โรงพยาบาลธนบุรี บำรุงเมือง

ถังดับเพลิงภายในตู้ FHC / วางพื้น : ชั้น 11 ประจำเดือน มิ.ย. ปี 2569

ลำดับ	Code / รหัส	ขนาดถังดับเพลิง (ปอนด์)	สถานที่ตั้ง	สลัก,กันปีน		สายฉีด		สภาพตัวถัง		ระดับน้ำยา		หมายเหตุ
				ปกติ	ชำรุด	ปกติ	ชำรุด	ปกติ	ชำรุด	ปกติ	ไม่ปกติ	
	THB-FHC-LP-11-1	10	ในตู้ FHC-11- 1	✓		✓		✓		✓		
	THB-FHC-LP-11-2	10	ในตู้ FHC-11- 2	✓		✓		✓		✓		
	THB-FHC-LP-11-3	10	ในตู้ FHC-11- 3	✓		✓		✓		✓		
	THB-FHC-LP-11-4	10	ในตู้ FHC-11- 4	✓		✓		✓		✓		
	THB-FHC-LP-11-5	10	ในตู้ FHC-11- 5	✓		✓		✓		✓		
	THB-FHC-LP-11-6	10	ในตู้ FHC-11- 6	✓		✓		✓		✓		

ถังดับเพลิงชนิด CO2 : ชั้น .... ประจำเดือน มิ.ย. ปี 2569

ลำดับ	Code / รหัส	ขนาดถังดับเพลิง (ปอนด์)	สถานที่ตั้ง	สลัก,กันปีน		สายฉีด		สภาพตัวถัง		น้ำหนักถัง			หมายเหตุ
				ปกติ	ชำรุด	ปกติ	ชำรุด	ปกติ	ชำรุด	น้ำหนักถัง	ปกติ	ไม่ปกติ	
	THB-CO2-11-1	10	หน้าเคาน์เตอร์ Ward 11A	✓		✓		✓			✓		
	THB-CO2-11-2	10	ในห้อง Day Room	✓		✓		✓			✓		
	THB-CO2-11-3	10	หน้าเคาน์เตอร์ Ward 11B	✓		✓		✓			✓		
	THB-CO2-11-4	10	ในเคาน์เตอร์ Ward 11C	✓		✓		✓			✓		
	THB-CO2-11-5	10	หน้าประตูเก็บอุปกรณ์การแพทย์	✓		✓		✓			✓		
	THB-CO2-11-6	10	บันไดกลาง	✓		✓		✓			✓		

หมายเหตุ : การตรวจสอบถังดับเพลิงเคมีทุกครั้งจะต้องตรวจเช็ค

1.เกจแสดงระดับน้ำยาเคมี เข็มจะต้องอยู่ช่วงปกติพื้นที่สีเขียว
2.สลักและกันปีน พร้อมที่ล็อคถังดับเพลิงอยู่ในสภาพเรียบร้อยหรือไม่
3.สภาพของสายฉีดดับเพลิงถูกรอยแตกหรือชำรุด และมีการอุดตันของสายฉีดหรือไม่
4.ตัวถังดับเพลิงต้องอยู่ในสภาพไม่บุบหรือเป็นสนิม มองเห็นชัดเจนและไม่มีสิ่งกีดขวาง
5.ถังดับเพลิง Co2 ต้องทำการชั่งน้ำหนักในการตรวจสอบ น้ำหนักถังดับเพลิง =10 ก.ก
*** น้ำหนักลดลงได้ไม่เกิน 10 % (1 ปอนด์ = 2.2 k.g.)
** แจกแจงรายละเอียดทุกครั้งถ้าถังดับเพลิงเคมีผิดปกติ

เพิ่มเติม : ____________

ผู้ตรวจสอบ : [redacted] ( ) วันที่ 1/6/69

ผู้ทบทวน : [redacted] ( ) วันที่ 1/6/69

หัวหน้าทีม : [redacted] ( ) วันที่ ..../..../....

แบบฟอร์มตรวจสอบถังดับเพลิง โรงพยาบาลธนบุรี บำรุงเมือง

ถังดับเพลิงภายในตู้ FHC / วางพื้น : ชั้น 10 ประจำเดือน มิ.ย. ปี 2569

ลำดับ	Code / รหัส	ขนาดถังดับเพลิง (ปอนด์)	สถานที่ตั้ง	สลัก,คันบีบ		สายฉีด		สภาพตัวถัง		ระดับน้ำยา		หมายเหตุ
				ปกติ	ชำรุด	ปกติ	ชำรุด	ปกติ	ชำรุด	ปกติ	ไม่ปกติ	
	THB-FHC-LP-10-1	10	ในตู้ FHC-10- 1	✓		✓		✓		✓		
	THB-FHC-LP-10-2	10	ในตู้ FHC-10- 2	✓		✓		✓		✓		
	THB-FHC-LP-10-3	10	ในตู้ FHC-10- 3	✓		✓		✓		✓		
	THB-FHC-LP-10-4	10	ในตู้ FHC-10- 4	✓		✓		✓		✓		
	THB-FHC-LP-10-5	10	ในตู้ FHC-10- 5	✓		✓		✓		✓		
	THB-FHC-LP-10-6	10	ในตู้ FHC-10- 6	✓		✓		✓		✓		
7	THB-FABC-10-1	10	ในห้องชิลเลอร์	✓		✓		✓		✓		
8	THB-FABC-10-2	10	ห้องนั่งเล่น Ward 10A	✓		✓		✓		✓		

ถังดับเพลิงชนิด CO2 : ชั้น .... ประจำเดือน.............................. ปี..........................

ลำดับ	Code / รหัส	ขนาดถังดับเพลิง (ปอนด์)	สถานที่ตั้ง	สลัก,คันบีบ		สายฉีด		สภาพตัวถัง		น้ำหนักถัง			หมายเหตุ
				ปกติ	ชำรุด	ปกติ	ชำรุด	ปกติ	ชำรุด	น้ำหนักถัง	ปกติ	ไม่ปกติ	
	THB-CO2-10-1	10	หน้าเคาน์เตอร์ Ward 10A	✓		✓		✓			✓		
	THB-CO2-10-2	10	หน้าเคาน์เตอร์ Ward 10B	✓		✓		✓			✓		
	THB-CO2-10-3	10	หน้าห้องไฟฟ้า	✓		✓		✓			✓		
	THB-CO2-10-4	10	หน้าห้องการเงินผู้ป่วยใน	✓		✓		✓			✓		
	THB-CO2-10-5	10	ทางเดิน Ward 10C	✓		✓		✓			✓		
	THB-CO2-10-6	10	บันไดกลาง	✓		✓		✓			✓		
	THB-CO2-10-7	10	ในห้องชิลเลอร์	✓		✓		✓			✓		

หมายเหตุ : การตรวจสอบถังดับเพลิงเคมีทุกครั้งจะต้องตรวจเช็ค

1.เกจแสดงระดับน้ำยาเคมี เข็มจะต้องอยู่ช่วงปกติพื้นที่สีเขียว
2.สลักและคันบีบ พร้อมที่ล็อคถังดับเพลิงอยู่ในสภาพเรียบร้อยหรือไม่
3.สภาพของสายฉีดดับเพลิงดูรอยแตกหรือชำรุด และมีการอุดตันของสายฉีดหรือไม่
4.ตัวถังดับเพลิงต้องอยู่ในสภาพไม่บุบหรือเป็นสนิม มองเห็นชัดเจนและไม่มีสิ่งกีดขวาง
5.ถังดับเพลิง Co2 ต้องทำการชั่งน้ำหนักในการตรวจสอบ น้ำหนักถังดับเพลิง =10 ก.ก
*** น้ำหนักลดลงได้ไม่เกิน 10 % (1 ปอนด์ = 2.2 k.g.)
** แจกแจงรา[redacted]ถังดับเพลิงเคมีผิดปกติ

เพิ่มเติม : ______

ผู้ตรวจสอบ [redacted] วันที่ 1 / 6 / 69

ผู้ทบทวน : [redacted] วันที่ 1 / 6 / 69

หัวหน้าทีม [redacted] วันที่ ...... / ...... / ......

แบบฟอร์มตรวจสอบถังดับเพลิง โรงพยาบาลธนบุรี บำรุงเมือง

ถังดับเพลิงภายในตู้ FHC / วางพื้น : ชั้น 9 ประจำเดือน มิ.ย. ปี 2569

ลำดับ	Code / รหัส	ขนาดถังดับเพลิง (ปอนด์)	สถานที่ตั้ง	สลัก,คันบีบ		สายฉีด		สภาพตัวถัง		ระดับน้ำยา		หมายเหตุ
				ปกติ	ชำรุด	ปกติ	ชำรุด	ปกติ	ชำรุด	ปกติ	ไม่ปกติ	
	THB-FHC-LP-9-1	10	ในตู้ FHC-9- 1	✓		✓		✓		✓		
	THB-FHC-LP-9-2	10	ในตู้ FHC-9- 2	✓		✓		✓		✓		
	THB-FHC-LP-9-3	10	ในตู้ FHC-9- 3	✓		✓		✓		✓		
	THB-FHC-LP-9-4	10	ในตู้ FHC-9- 4	✓		✓		✓		✓		
	THB-FHC-LP-9-5	10	ในตู้ FHC-9- 5	✓		✓		✓		✓		
	THB-FHC-LP-9-6	10	ในตู้ FHC-9- 6	✓		✓		✓		✓		

ถังดับเพลิงชนิด CO2 : ชั้น .... ประจำเดือน.............................. ปี..........................

ลำดับ	Code / รหัส	ขนาดถังดับเพลิง (ปอนด์)	สถานที่ตั้ง	สลัก,คันบีบ		สายฉีด		สภาพตัวถัง		น้ำหนักถัง			หมายเหตุ
				ปกติ	ชำรุด	ปกติ	ชำรุด	ปกติ	ชำรุด	น้ำหนักถัง	ปกติ	ไม่ปกติ	
	THB-CO2-9-1	10	หน้าเคาน์เตอร์ Ward 9A	✓		✓		✓			✓		
	THB-CO2-9-2	10	ข้างห้อง 921	✓		✓		✓			✓		
	THB-CO2-9-3	10	หน้าห้อง SLEEP LAB	✓		✓		✓			✓		
	THB-CO2-9-4	10	หน้าลิฟต์ A	✓		✓		✓			✓		
	THB-CO2-9-5	10	หน้าห้อง ICU -6	✓		✓		✓			✓		
	THB-CO2-9-6	10	หน้าห้องไฟฟ้า	✓		✓		✓			✓		
	THB-CO2-9-7	10	ในห้องพัก จนท ICU SEMI	✓		✓		✓			✓		

หมายเหตุ : การตรวจสอบถังดับเพลิงเคมีทุกครั้งจะต้องตรวจเช็ค

1.เกจแสดงระดับน้ำยาเคมี เข็มจะต้องอยู่ช่วงปกติพื้นที่สีเขียว
2.สลักและคันบีบ พร้อมที่ล็อคถังดับเพลิงอยู่ในสภาพเรียบร้อยหรือไม่
3.สภาพของสายฉีดดับเพลิงดูรอยแตกหรือชำรุด และมีการอุดตันของสายฉีดหรือไม่
4.ตัวถังดับเพลิงต้องอยู่ในสภาพไม่บุบหรือเป็นสนิม มองเห็นชัดเจนและไม่มีสิ่งกีดขวาง
5.ถังดับเพลิง Co2 ต้องทำการชั่งน้ำหนักในการตรวจสอบ น้ำหนักถังดับเพลิง =10 ก.ก
*** น้ำหนักลดลงได้ไม่เกิน 10 % (1 ปอนด์ = 2.2 k.g.)
** แจกแจงรายละเอียดทุกครั้งที่ถังดับเพลิงเคมีผิดปกติ

เพิ่มเติม : ______

ผู้ตรวจสอบ : [redacted] วันที่ 1 / 6 / 69

ผู้ทบทวน : [redacted] วันที่ 1 / 6 / 69

หัวหน้าทีม : [redacted] วันที่ ...... / ...... / ......

แบบฟอร์มตรวจสอบถังดับเพลิง โรงพยาบาลธนบุรี บำรุงเมือง

ถังดับเพลิงภายในตู้ FHC / วางพื้น : ชั้น 8 ประจำเดือน มิ.ย. ปี 2569

ลำดับ	Code / รหัส	ขนาดถังดับเพลิง (ปอนด์)	สถานที่ตั้ง	สลัก,คันบีบ		สายฉีด		สภาพตัวถัง		ระดับน้ำยา		หมายเหตุ
				ปกติ	ชำรุด	ปกติ	ชำรุด	ปกติ	ชำรุด	ปกติ	ไม่ปกติ	
	THB-FHC-LP-8-1	10	ในตู้ FHC-8- 1	✓								
	THB-FHC-LP-8-2	10	ในตู้ FHC-8- 2	✓								
	THB-FHC-LP-8-3	10	ในตู้ FHC-8- 3	✓								
	THB-FHC-LP-8-4	10	ในตู้ FHC-8- 4	✓								
	THB-FHC-LP-8-5	10	ในตู้ FHC-8- 5	✓								
	THB-FHC-LP-8-6	10	ในตู้ FHC-8- 6	✓								
	THB-LP-8-1	10	โถงพักคอยโพเดียม 2	✓								
	THB-LP-8-2	10	Nurse Station โพเดียม	✓								
	THB-LP-8-3	10	Nurse Station โพเดียม	✓								
	THB-LP-8-4	10	Nurse Station ICU	✓								
	THB-LP-8-5	10	Nurse Station ICU	✓								
	THB-LP-8-6	10	Nurse Station NICU	✓								
	THB-LP-8-7	10	Nurse Station NICU	✓								

ถังดับเพลิงชนิด CO2 : ชั้น .... ประจำเดือน.............................. ปี..........................

ลำดับ	Code / รหัส	ขนาดถังดับเพลิง (ปอนด์)	สถานที่ตั้ง	สลัก,คันบีบ		สายฉีด		สภาพตัวถัง		น้ำหนักถัง			หมายเหตุ
				ปกติ	ชำรุด	ปกติ	ชำรุด	ปกติ	ชำรุด	น้ำหนักถัง	ปกติ	ไม่ปกติ	
	THB-CO2-8-1	10	หน้าห้องผ้าสะอาด	✓									
	THB-CO2-8-2	10	ข้างห้อง จนท ผ้า	✓									
	THB-CO2-8-3	10	หน้าห้องเครื่องสำรองไฟ	✓									
	THB-CO2-8-4	10	หน้าห้องเครื่อง(ลม)	✓									
	THB-CO2-8-5	10	ในห้อง CCTV	✓									

หมายเหตุ : การตรวจสอบถังดับเพลิงเคมีทุกครั้งจะต้องตรวจเช็ค

1.เกจแสดงระดับน้ำยาเคมี เข็มจะต้องอยู่ช่วงปกติพื้นที่สีเขียว
2.สลักและคันบีบ พร้อมที่ล็อคถังดับเพลิงอยู่ในสภาพเรียบร้อยหรือไม่
3.สภาพของสายฉีดดับเพลิงดูรอยแตกหรือชำรุด และมีการอุดตันของสายฉีดหรือไม่
4.ตัวถังดับเพลิงต้องอยู่ในสภาพไม่บุบหรือเป็นสนิม มองเห็นชัดเจนและไม่มีสิ่งกีดขวาง
5.ถังดับเพลิง Co2 ต้องทำการชั่งน้ำหนักในการตรวจสอบ น้ำหนักถังดับเพลิง =10 ก.ก
*** น้ำหนักลดลงได้ไม่เกิน 10 % (1 ปอนด์ = 2.2 k.g.)
** แจกแจงรายละเอียดทุกครั้งที่ถังดับเพลิงเคมีผิดปกติ

เพิ่มเติม : ______

ผู้ตรวจสอบ [redacted] วันที่ ...... / ...... / ......

ผู้ทบทวน : [redacted] วันที่ ...... / ...... / ......

หัวหน้าทีม [redacted] วันที่ ...... / ...... / ......

แบบฟอร์มตรวจสอบถังดับเพลิง โรงพยาบาลธนบุรี บำรุงเมือง

ถังดับเพลิงภายในตู้ FHC / วางพื้น : ชั้น 7 ประจำเดือน มิ.ย. ปี 2569

ลำดับ	Code / รหัส	ขนาดถังดับเพลิง (ปอนด์)	สถานที่ตั้ง	สลัก,คันบีบ		สายฉีด		สภาพตัวถัง		ระดับน้ำยา		หมายเหตุ
				ปกติ	ชำรุด	ปกติ	ชำรุด	ปกติ	ชำรุด	ปกติ	ไม่ปกติ	
1	THB-FHC-FABC-7-1	10	ในตู้ FHC-7- 1	✓		✓		✓		✓		
2	THB-FHC-FABC-7-2	10	ในตู้ FHC-7- 2	✓		✓		✓		✓		
3	THB-FHC-FABC-7-3	10	ในตู้ FHC-7- 3	✓		✓		✓		✓		
4	THB-FHC-FABC-7-4	10	ในตู้ FHC-7- 4	✓		✓		✓		✓		
5	THB-FHC-FABC-7-5	10	ในตู้ FHC-7- 5	✓		✓		✓		✓		
6	THB-FHC-FABC-7-6	10	ในตู้ FHC-7- 6	✓		✓		✓		✓		
	THB-LP-7-1	10	ครัวอาหาร	✓		✓		✓		✓		
	THB-LP-7-2	10	ครัวอาหาร	✓		✓		✓		✓		
9	THB-FABC-7-1	10	หน้าห้อง แผนกธุรการยานยนต์	✓		✓		✓		✓		
10	THB-FABC-7-2	10	หน้าลิฟต์ C	✓		✓		✓		✓		
11	THB-FABC-7-3	10	ในห้อง Day Room	✓		✓		✓		✓		

ถังดับเพลิงชนิด CO2 : ชั้น .... ประจำเดือน.............................. ปี..........................

ลำดับ	Code / รหัส	ขนาดถังดับเพลิง (ปอนด์)	สถานที่ตั้ง	สลัก,คันบีบ		สายฉีด		สภาพตัวถัง		น้ำหนักถัง			หมายเหตุ
				ปกติ	ชำรุด	ปกติ	ชำรุด	ปกติ	ชำรุด	น้ำหนักถัง	ปกติ	ไม่ปกติ	
	THB-CO2-7-1	10	หน้าห้องไดเวอร์	✓		✓		✓			✓		
	THB-CO2-7-2	10	หน้าลิฟต์ C	✓		✓		✓			✓		
	THB-CO2-7-3	10	หน้าห้อง[illegible]	✓		✓		✓			✓		

หมายเหตุ : การตรวจสอบถังดับเพลิงเคมีทุกครั้งจะต้องตรวจเช็ค

1.เกจแสดงระดับน้ำยาเคมี เข็มจะต้องอยู่ช่วงปกติพื้นที่สีเขียว
2.สลักและคันบีบ พร้อมที่ล็อคถังดับเพลิงอยู่ในสภาพเรียบร้อยหรือไม่
3.สภาพของสายฉีดดับเพลิงดูรอยแตกหรือชำรุด และมีการอุดตันของสายฉีดหรือไม่
4.ตัวถังดับเพลิงต้องอยู่ในสภาพไม่บุบหรือเป็นสนิม มองเห็นชัดเจนและไม่มีสิ่งกีดขวาง
5.ถังดับเพลิง Co2 ต้องทำการชั่งน้ำหนักในการตรวจสอบ น้ำหนักถังดับเพลิง =10 ก.ก
*** น้ำหนักลดลงได้ไม่เกิน 10 % (1 ปอนด์ = 2.2 k.g.)
** แจกแจงรายละเอียดทุกครั้งที่ถังดับเพลิงเคมีผิดปกติ

เพิ่มเติม : ______

ผู้ตรวจสอบ [redacted] วันที่ 1 / 6 / 69

ผู้ทบทวน : [redacted] วันที่ 1 / 6 / 69

หัวหน้าทีม : [redacted] วันที่ ...... / ...... / ......

แบบฟอร์มตรวจสอบถังดับเพลิง โรงพยาบาลธนบุรี บำรุงเมือง

ถังดับเพลิงภายในตู้ FHC / วางพื้น : ชั้น 6　　ประจำเดือน มิ.ย.　　ปี 2569

ลำดับ	Code / รหัส	ขนาดถังดับเพลิง (ปอนด์)	สถานที่ตั้ง	สลัก,คันบีบ ปกติ	สลัก,คันบีบ ชำรุด	สายฉีด ปกติ	สายฉีด ชำรุด	สภาพตัวถัง ปกติ	สภาพตัวถัง ชำรุด	ระดับน้ำยา ปกติ	ระดับน้ำยา ไม่ปกติ	หมายเหตุ
1	THB-FHC-FABC-6-1	10	ในตู้ FHC-6- 1	✓		✓		✓		✓		
2	THB-FHC-FABC-6-2	10	ในตู้ FHC-6- 2	✓		✓		✓		✓		
3	THB-FHC-FABC-6-3	10	ในตู้ FHC-6- 3	✓		✓		✓		✓		
4	THB-FHC-FABC-6-4	10	ในตู้ FHC-6- 4	✓		✓		✓		✓		
5	THB-FHC-FABC-6-5	10	ในตู้ FHC-6- 5	✓		✓		✓		✓		
6	THB-FHC-FABC-6-6	10	ในตู้ FHC-6- 6	✓		✓		✓		✓		
7	THB-FABC-6-1	10	หน้าลิฟต์ C	✓		✓		✓		✓		

ถังดับเพลิงชนิด CO2 : ชั้น ....　　ประจำเดือน..........　　ปี..........

ลำดับ	Code / รหัส	ขนาดถังดับเพลิง (ปอนด์)	สถานที่ตั้ง	สลัก,คันบีบ ปกติ	สลัก,คันบีบ ชำรุด	สายฉีด ปกติ	สายฉีด ชำรุด	สภาพตัวถัง ปกติ	สภาพตัวถัง ชำรุด	น้ำหนักถัง น้ำหนักถัง	น้ำหนักถัง ปกติ	น้ำหนักถัง ไม่ปกติ	หมายเหตุ
	THB-CO2-6-1	10	หน้าห้องผ้า สกปรก	✓		✓		✓			✓		

หมายเหตุ : การตรวจสอบถังดับเพลิงเคมีทุกครั้งจะต้องตรวจเช็ค
1.เกจแสดงระดับน้ำยาเคมี เข็มจะต้องอยู่ช่วงปกติพื้นที่สีเขียว
2.สลักและคันบีบ พร้อมที่ล็อคถังดับเพลิงอยู่ในสภาพเรียบร้อยหรือไม่
3.สภาพของสายฉีดดับเพลิงรูรอยแตกหรือชำรุด และมีการอุดตันของสายฉีดหรือไม่
4.ตัวถังดับเพลิงต้องอยู่ในสภาพไม่บุบหรือเป็นสนิม มองเห็นชัดเจนและไม่มีสิ่งกีดขวาง
5.ถังดับเพลิง Co2 ต้องทำการชั่งน้ำหนักในการตรวจสอบ น้ำหนักถังดับเพลิง =10 ก.ก
*** น้ำหนักลดลงได้ไม่เกิน 10 % (1 ปอนด์ = 2.2 k.g.)
** แจกแจงรายละเอียดทุกครั้งที่ถังดับเพลิงเคมีผิดปกติ

เพิ่มเติม :

ผู้ตรวจสอบ : [redacted]　　ผู้ทบทวน : [redacted]　　หัวหน้าทีม [redacted]

วันที่ 1/6/69　　วันที่ 1/6/69　　วันที่ ....../....../......

แบบฟอร์มตรวจสอบถังดับเพลิง โรงพยาบาลธนบุรี บำรุงเมือง

ถังดับเพลิงภายในตู้ FHC / วางพื้น : ชั้น 5　　ประจำเดือน มิ.ย.　　ปี 2569

ลำดับ	Code / รหัส	ขนาดถังดับเพลิง (ปอนด์)	สถานที่ตั้ง	สลัก,คันบีบ ปกติ	สลัก,คันบีบ ชำรุด	สายฉีด ปกติ	สายฉีด ชำรุด	สภาพตัวถัง ปกติ	สภาพตัวถัง ชำรุด	ระดับน้ำยา ปกติ	ระดับน้ำยา ไม่ปกติ	หมายเหตุ
	THB-FHC-LP-5-1	10	ในตู้ FHC-5- 1	✓		✓		✓		✓		
	THB-FHC-LP-5-2	10	ในตู้ FHC-5- 2	✓		✓		✓		✓		
	THB-FHC-LP-5-3	10	ในตู้ FHC-5- 3	✓		✓		✓		✓		
4	THB-FHC-FABC-5-1	10	ในตู้ FHC-5- 4	✓		✓		✓		✓		
5	THB-FHC-FABC-5-2	10	ในตู้ FHC-5- 5	✓		✓		✓		✓		
6	THB-FHC-FABC-5-3	10	ในตู้ FHC-5- 6	✓		✓		✓		✓		
7	THB-BF2000-5-1	10	ห้อง IT	✓		✓		✓		✓		
8	THB-BF2000-5-2	10	ห้อง IT	✓		✓		✓		✓		
9	THB-BF2000-5-3	10	ห้อง IT	✓		✓		✓		✓		
10	THB-LP-5-1	10	[illegible]	✓		✓		✓		✓		
11	THB-A.HLT-5-1	10	ในห้องเก็บเอกสาร เวชระเบียน	✓		✓		✓		✓		
12	THB-A.HLT-5-2	10	ในห้องเก็บเอกสาร เวชระเบียน	✓		✓		✓		✓		
13	THB-A.HLT-5-3	10	ในห้องเก็บเอกสาร เวชระเบียน	✓		✓		✓		✓		
14	THB-A.HLT-5-4	10	ในห้องเก็บเอกสาร เวชระเบียน	✓		✓		✓		✓		
15	THB-A.HLT-5-5	10	ในห้องเก็บเอกสาร เวชระเบียน	✓		✓		✓		✓		
16	THB-A.HLT-5-6	10	ในห้องเก็บเอกสาร เวชระเบียน	✓		✓		✓		✓		
17	THB-A.HLT-5-7	10	ในห้องเก็บเอกสาร เวชระเบียน	✓		✓		✓		✓		
18	THB-A.HLT-5-8	10	ในห้องเก็บเอกสาร เวชระเบียน	✓		✓		✓		✓		
19	THB-A.HLT-5-9	10	ในห้องเก็บเอกสาร เวชระเบียน	✓		✓		✓		✓		
20	THB-A.HLT-5-10	10	ในห้องเก็บเอกสาร เวชระเบียน	✓		✓		✓		✓		
21	THB-A.HLT-5-11	10	ในห้องเก็บเอกสาร เวชระเบียน	✓		✓		✓		✓		
22	THB-A.HLT-5-12	10	ในห้องเก็บเอกสาร เวชระเบียน	✓		✓		✓		✓		
23	THB-A.HLT-5-13	10	ในห้องเก็บเอกสาร เวชระเบียน	✓		✓		✓		✓		

ถังดับเพลิงชนิด CO2 : ชั้น ....　　ประจำเดือน..........　　ปี..........

ลำดับ	Code / รหัส	ขนาดถังดับเพลิง (ปอนด์)	สถานที่ตั้ง	สลัก,คันบีบ ปกติ	สลัก,คันบีบ ชำรุด	สายฉีด ปกติ	สายฉีด ชำรุด	สภาพตัวถัง ปกติ	สภาพตัวถัง ชำรุด	น้ำหนักถัง น้ำหนักถัง	น้ำหนักถัง ปกติ	น้ำหนักถัง ไม่ปกติ	หมายเหตุ
	THB-CO2-5-1	10	ข้างห้อง CEO	✓		✓		✓			✓		
	THB-CO2-5-2	10	[illegible]	✓		✓		✓			✓		
	THB-CO2-5-3	10	ข้างประตูหนีไฟ	✓		✓		✓			✓		
	THB-CO2-5-4	10	[illegible]	✓		✓		✓			✓		
	THB-CO2-5-5	10	[illegible]	✓		✓		✓			✓		
	THB-CO2-5-6	10	[illegible]	✓		✓		✓			✓		
	THB-CO2-5-7	10	[illegible]	✓		✓		✓			✓		
	THB-CO2-5-8	10	[illegible]	✓		✓		✓			✓		

หมายเหตุ : การตรวจสอบถังดับเพลิงเคมีทุกครั้งจะต้องตรวจเช็ค
1.เกจแสดงระดับน้ำยาเคมี เข็มจะต้องอยู่ช่วงปกติพื้นที่สีเขียว
2.สลักและคันบีบ พร้อมที่ล็อคถังดับเพลิงอยู่ในสภาพเรียบร้อยหรือไม่
3.สภาพของสายฉีดดับเพลิงรูรอยแตกหรือชำรุด และมีการอุดตันของสายฉีดหรือไม่
4.ตัวถังดับเพลิงต้องอยู่ในสภาพไม่บุบหรือเป็นสนิม มองเห็นชัดเจนและไม่มีสิ่งกีดขวาง
5.ถังดับเพลิง Co2 ต้องทำการชั่งน้ำหนักในการตรวจสอบ น้ำหนักถังดับเพลิง =10 ก.ก
*** น้ำหนักลดลงได้ไม่เกิน 10 % (1 ปอนด์ = 2.2 k.g.)
** แจกแจงรายละเอียดทุกครั้งที่ถังดับเพลิงเคมีผิดปกติ

เพิ่มเติม :

ผู้ตรวจสอบ : [redacted]　　ผู้ทบทวน : [redacted]　　หัวหน้าทีม [redacted]

วันที่ 1/6/69　　วันที่ 1/6/69　　วันที่ ....../....../......

แบบฟอร์มตรวจสอบถังดับเพลิง โรงพยาบาลธนบุรี บำรุงเมือง

ถังดับเพลิงภายในตู้ FHC / วางพื้น : ชั้น 4　　ประจำเดือน มิ.ย.　　ปี 2569

ลำดับ	Code / รหัส	ขนาดถังดับเพลิง (ปอนด์)	สถานที่ตั้ง	สลัก,คันบีบ ปกติ	สลัก,คันบีบ ชำรุด	สายฉีด ปกติ	สายฉีด ชำรุด	สภาพตัวถัง ปกติ	สภาพตัวถัง ชำรุด	ระดับน้ำยา ปกติ	ระดับน้ำยา ไม่ปกติ	หมายเหตุ
	THB-FHC-LP-4-1	10	ในตู้ FHC-4- 1	✓		✓		✓		✓		
	THB-FHC-LP-4-2	10	ในตู้ FHC-4- 2	✓		✓		✓		✓		
	THB-FHC-LP-4-3	10	ในตู้ FHC-4- 3	✓		✓		✓		✓		
	THB-FHC-LP-4-4	10	ในตู้ FHC-4- 4	✓		✓		✓		✓		
	THB-FHC-LP-4-5	10	ในตู้ FHC-4- 5	✓		✓		✓		✓		
	THB-FHC-LP-4-6	10	ในตู้ FHC-4- 6	✓		✓		✓		✓		
7	THB-LP-4-1	10	IVF Lab	✓		✓		✓		✓		
8	THB-LP-4-2	10	IVF Lab	✓		✓		✓		✓		
9	THB-LP-4-3	10	IVF Lab	✓		✓		✓		✓		
10	THB-LP-4-4	10	IVF Lab	✓		✓		✓		✓		
11	THB-LP-4-5	10	IVF Lab	✓		✓		✓		✓		
12	THB-LP-4-6	10	IVF Lab	✓		✓		✓		✓		
13	THB-HLT-4-1	10	ห้องคลอด	✓		✓		✓		✓		

ถังดับเพลิงชนิด CO2 : ชั้น ....　　ประจำเดือน..........　　ปี..........

ลำดับ	Code / รหัส	ขนาดถังดับเพลิง (ปอนด์)	สถานที่ตั้ง	สลัก,คันบีบ ปกติ	สลัก,คันบีบ ชำรุด	สายฉีด ปกติ	สายฉีด ชำรุด	สภาพตัวถัง ปกติ	สภาพตัวถัง ชำรุด	น้ำหนักถัง น้ำหนักถัง	น้ำหนักถัง ปกติ	น้ำหนักถัง ไม่ปกติ	หมายเหตุ
	THB-CO2-4-1	10	หน้าห้องพัก จนท IVF	✓		✓		✓			✓		
	THB-CO2-4-2	10	ห้องการเงิน IVF	✓		✓		✓			✓		
	THB-CO2-4-3	10	ข้างเคาน์เตอร์ เภสัช	✓		✓		✓			✓		
	THB-CO2-4-4	10	แผนก CCSD	✓		✓		✓			✓		
	THB-CO2-4-5	10	แผนก OR	✓		✓		✓			✓		
	THB-CO2-4-6	10	แผนก OR	✓		✓		✓			✓		
	THB-CO2-4-7	10	แผนก OR	✓		✓		✓			✓		
	THB-CO2-4-8	10	แผนก OR	✓		✓		✓			✓		
	THB-CO2-4-9	10	บันไดกลาง	✓		✓		✓			✓		

หมายเหตุ : การตรวจสอบถังดับเพลิงเคมีทุกครั้งจะต้องตรวจเช็ค
1.เกจแสดงระดับน้ำยาเคมี เข็มจะต้องอยู่ช่วงปกติพื้นที่สีเขียว
2.สลักและคันบีบ พร้อมที่ล็อคถังดับเพลิงอยู่ในสภาพเรียบร้อยหรือไม่
3.สภาพของสายฉีดดับเพลิงรูรอยแตกหรือชำรุด และมีการอุดตันของสายฉีดหรือไม่
4.ตัวถังดับเพลิงต้องอยู่ในสภาพไม่บุบหรือเป็นสนิม มองเห็นชัดเจนและไม่มีสิ่งกีดขวาง
5.ถังดับเพลิง Co2 ต้องทำการชั่งน้ำหนักในการตรวจสอบ น้ำหนักถังดับเพลิง =10 ก.ก
*** น้ำหนักลดลงได้ไม่เกิน 10 % (1 ปอนด์ = 2.2 k.g.)
** แจกแจงรายละเอียดทุกครั้งที่ถังดับเพลิงเคมีผิดปกติ

เพิ่มเติม :

ผู้ตรวจสอบ : [redacted]　　ผู้ทบทวน : [redacted]　　หัวหน้าทีม : [redacted]

วันที่ 1/6/2569　　วันที่ 1/6/69　　วันที่ ....../....../......

แบบฟอร์มตรวจสอบถังดับเพลิง โรงพยาบาลธนบุรี บำรุงเมือง

ถังดับเพลิงภายในตู้ FHC / วางพื้น : ชั้น ....　　ประจำเดือน มิ.ย.　　ปี 2569

ลำดับ	Code / รหัส	ขนาดถังดับเพลิง (ปอนด์)	สถานที่ตั้ง	สลัก,คันบีบ ปกติ	สลัก,คันบีบ ชำรุด	สายฉีด ปกติ	สายฉีด ชำรุด	สภาพตัวถัง ปกติ	สภาพตัวถัง ชำรุด	ระดับน้ำยา ปกติ	ระดับน้ำยา ไม่ปกติ	หมายเหตุ
	THB-FHC-LP-3-1	10	ในตู้ FHC-3- 1	✓		✓		✓		✓		
	THB-FHC-LP-3-2	10	ในตู้ FHC-3- 2	✓		✓		✓		✓		
	THB-FHC-LP-3-3	10	ในตู้ FHC-3- 3	✓		✓		✓		✓		
	THB-FHC-LP-3-4	10	ในตู้ FHC-3- 4	✓		✓		✓		✓		
	THB-FHC-LP-3-5	10	ในตู้ FHC-3- 5	✓		✓		✓		✓		
	THB-FHC-LP-3-6	10	ในตู้ FHC-3- 6	✓		✓		✓		✓		

ถังดับเพลิงชนิด CO2 : ชั้น ....　　ประจำเดือน..........　　ปี..........

ลำดับ	Code / รหัส	ขนาดถังดับเพลิง (ปอนด์)	สถานที่ตั้ง	สลัก,คันบีบ ปกติ	สลัก,คันบีบ ชำรุด	สายฉีด ปกติ	สายฉีด ชำรุด	สภาพตัวถัง ปกติ	สภาพตัวถัง ชำรุด	น้ำหนักถัง น้ำหนักถัง	น้ำหนักถัง ปกติ	น้ำหนักถัง ไม่ปกติ	หมายเหตุ
	THB-CO2-3-1	10	หน้าห้องตรวจ 4	✓		✓		✓			✓		
	THB-CO2-3-2	10	ข้างประตูบานเลื่อน ศูนย์ Wellness	✓		✓		✓			✓		
	THB-CO2-3-3	10	หน้าห้องฟิตเนส	✓		✓		✓			✓		
	THB-CO2-3-4	10	หน้าเคาน์เตอร์ แผนก กายภาพ	✓		✓		✓			✓		
	THB-CO2-3-5	10	เคาน์เตอร์การเงิน	✓		✓		✓			✓		
	THB-CO2-3-6	10	บันไดกลาง	✓		✓		✓			✓		
	THB-CO2-3-7	10	หน้าแผนก GI	✓		✓		✓			✓		
	THB-CO2-3-8	10	เคาน์เตอร์อายุรกรรม	✓		✓		✓			✓		
	THB-CO2-3-9	10	ข้างห้องเก็บของ แผนก GI	✓		✓		✓			✓		
	THB-CO2-3-10	10	แผนก [illegible]	✓		✓		✓			✓		

หมายเหตุ : การตรวจสอบถังดับเพลิงเคมีทุกครั้งจะต้องตรวจเช็ค
1.เกจแสดงระดับน้ำยาเคมี เข็มจะต้องอยู่ช่วงปกติพื้นที่สีเขียว
2.สลักและคันบีบ พร้อมที่ล็อคถังดับเพลิงอยู่ในสภาพเรียบร้อยหรือไม่
3.สภาพของสายฉีดดับเพลิงรูรอยแตกหรือชำรุด และมีการอุดตันของสายฉีดหรือไม่
4.ตัวถังดับเพลิงต้องอยู่ในสภาพไม่บุบหรือเป็นสนิม มองเห็นชัดเจนและไม่มีสิ่งกีดขวาง
5.ถังดับเพลิง Co2 ต้องทำการชั่งน้ำหนักในการตรวจสอบ น้ำหนักถังดับเพลิง =10 ก.ก
*** น้ำหนักลดลงได้ไม่เกิน 10 % (1 ปอนด์ = 2.2 k.g.)
** แจกแจงรา [redacted] เพลิงเคมีผิดปกติ

เพิ่มเติม :

ผู้ตรวจสอบ : [redacted]　　ผู้ทบทวน : [redacted]　　หัวหน้าทีม [redacted]

วันที่ 1/6/69　　วันที่ 1/6/69　　วันที่ ....../....../......

แบบฟอร์มตรวจสอบถังดับเพลิง โรงพยาบาลธนบุรี บำรุงเมือง

ถังดับเพลิงภายในตู้ FHC / วางพื้น : ชั้น 2 ประจำเดือน มิ.ย. ปี 2569

ลำดับ	Code / รหัส	ขนาดถังดับเพลิง (ปอนด์)	สถานที่ตั้ง	สลัก,คันบีบ ปกติ	สลัก,คันบีบ ชำรุด	สายฉีด ปกติ	สายฉีด ชำรุด	สภาพตัวถัง ปกติ	สภาพตัวถัง ชำรุด	ระดับน้ำยา ปกติ	ระดับน้ำยา ไม่ปกติ	หมายเหตุ
	THB-FHC-LP-2-1	10	ในตู้ FHC-2- 1	✓		✓		✓		✓		
	THB-FHC-LP-2-2	10	ในตู้ FHC-2- 2	✓		✓		✓		✓		
	THB-FHC-LP-2-3	10	ในตู้ FHC-2- 3	✓		✓		✓		✓		
	THB-FHC-LP-2-4	10	ในตู้ FHC-2- 4	✓		✓		✓		✓		
	THB-FHC-LP-2-5	10	ในตู้ FHC-2- 5	✓		✓		✓		✓		
	THB-FHC-LP-2-6	10	ในตู้ FHC-2- 6	✓		✓		✓		✓		

ถังดับเพลิงชนิด CO2 : ชั้น .... ประจำเดือน.................... ปี....................

ลำดับ	Code / รหัส	ขนาดถังดับเพลิง (ปอนด์)	สถานที่ตั้ง	สลัก,คันบีบ ปกติ	สลัก,คันบีบ ชำรุด	สายฉีด ปกติ	สายฉีด ชำรุด	สภาพตัวถัง ปกติ	สภาพตัวถัง ชำรุด	น้ำหนักถัง น้ำหนักถัง	น้ำหนักถัง ปกติ	น้ำหนักถัง ไม่ปกติ	หมายเหตุ
	THB-CO2-2-1	10	หน้าห้องพักล้างแม่บ้าน	✓		✓		✓			✓		
	THB-CO2-2-2	10	ข้างเคาน์เตอร์ แผนก ศูนย์ หัวใจ	✓		✓		✓			✓		
	THB-CO2-2-3	10	ข้างเคาน์เตอร์ แผนก เช็คอัพ	✓		✓		✓			✓		
	THB-CO2-2-4	10	ข้างห้องน้ำ แผนก เอกซเรย์	✓		✓		✓			✓		
	THB-CO2-2-5	10	ข้างเคาน์เตอร์ แผนก เอกซเรย์	✓		✓		✓			✓		
	THB-CO2-2-6	10	ข้างห้องเอกซเรย์ 1	✓		✓		✓			✓		
	THB-CO2-2-7	10	บันไดกลาง	✓		✓		✓			✓		
	THB-CO2-2-8	10	หน้าห้อง EXAM 6 ทันตกรรม	✓		✓		✓			✓		
	THB-CO2-2-9	10	หน้าลิฟต์ A	✓		✓		✓			✓		
	THB-CO2-2-10	10	แผนก ACC	✓		✓		✓			✓		

หมายเหตุ : การตรวจสอบถังดับเพลิงเคมีทุกครั้งจะต้องตรวจเช็ค

1.เกจแสดงระดับน้ำยาเคมี เข็มจะต้องอยู่ช่วงปกติพื้นที่สีเขียว
2.สลักและคันบีบ พร้อมที่ล็อคถังดับเพลิงอยู่ในสภาพเรียบร้อยหรือไม่
3.สภาพของสายฉีดดับเพลิงฉีกขาดแตกหรือชำรุด และมีการอุดตันของสายฉีดหรือไม่
4.ตัวถังดับเพลิงต้องอยู่ในสภาพไม่บุบหรือเป็นสนิม มองเห็นชัดเจนและไม่มีสิ่งกีดขวาง
5.ถังดับเพลิง Co2 ต้องทำการชั่งน้ำหนักในการตรวจสอบ น้ำหนักถังดับเพลิง =10 ก.ก

*** น้ำหนักลดลงได้ไม่เกิน 10 % (1 ปอนด์ = 2.2 k.g.)

** แจกแจงรายละเอียดทุกครั้งถ้าถังดับเพลิงเคมีผิดปกติ

เพิ่มเติม : ____________

ผู้ตรวจสอบ : [redacted] วันที่ 1 / 6 / 69

ผู้ทบทวน : [redacted] วันที่ 1 / 6 / 69

หัวหน้าทีม : [redacted] วันที่ ...... / ...... / ......

แบบฟอร์มตรวจสอบถังดับเพลิง โรงพยาบาลธนบุรี บำรุงเมือง

ถังดับเพลิงภายในตู้ FHC / วางพื้น : ชั้น 1 ประจำเดือน มิ.ย. ปี 2569

ลำดับ	Code / รหัส	ขนาดถังดับเพลิง (ปอนด์)	สถานที่ตั้ง	สลัก,คันบีบ ปกติ	สลัก,คันบีบ ชำรุด	สายฉีด ปกติ	สายฉีด ชำรุด	สภาพตัวถัง ปกติ	สภาพตัวถัง ชำรุด	ระดับน้ำยา ปกติ	ระดับน้ำยา ไม่ปกติ	หมายเหตุ
	THB-FHC-LP-1-1	10	ในตู้ FHC-1- 1	✓		✓		✓		✓		
	THB-FHC-LP-1-2	10	ในตู้ FHC-1- 2	✓		✓		✓		✓		
	THB-FHC-LP-1-3	10	ในตู้ FHC-1- 3	✓		✓		✓		✓		
	THB-FHC-LP-1-4	10	ในตู้ FHC-1- 4	✓		✓		✓		✓		
	THB-FHC-LP-1-5	10	ในตู้ FHC-1- 5	✓		✓		✓		✓		
	THB-FHC-LP-1-6	10	ในตู้ FHC-1- 6	✓		✓		✓		✓		
7	THB-LP-1-1	10	ห้อง ไฮเปอร์บาริก	✓		✓		✓		✓		
8	THB-LP-1-2	10	OPD Med	✓		✓		✓		✓		
9	THB-HLT-1-1	10	Cashier	✓		✓		✓		✓		
10	THB-HLT-1-2	10	ห้องยา	✓		✓		✓		✓		
11	THB-FABC-1-1	10	ปั๊มหน้า 1	✓		✓		✓		✓		
12	THB-FABC-1-2	10	ปั๊มหน้า 2	✓		✓		✓		✓		
13	THB-FABC-1-3	10	ปั๊มหลัง 1	✓		✓		✓		✓		
14	THB-FABC-1-4	10	ปั๊มหลัง 2	✓		✓		✓		✓		
15	THB-FABC-1-5	10	Fire Pump Room	✓		✓		✓		✓		
16	THB-FABC-1-6	10	Fire Pump Room	✓		✓		✓		✓		

ถังดับเพลิงชนิด CO2 : ชั้น .... ประจำเดือน.................... ปี....................

ลำดับ	Code / รหัส	ขนาดถังดับเพลิง (ปอนด์)	สถานที่ตั้ง	สลัก,คันบีบ ปกติ	สลัก,คันบีบ ชำรุด	สายฉีด ปกติ	สายฉีด ชำรุด	สภาพตัวถัง ปกติ	สภาพตัวถัง ชำรุด	น้ำหนักถัง น้ำหนักถัง	น้ำหนักถัง ปกติ	น้ำหนักถัง ไม่ปกติ	หมายเหตุ
	THB-CO2-1-1	10	หน้า สตาร์บัคส์	✓		✓		✓			✓		
	THB-CO2-1-2	10	บันไดกลาง	✓		✓		✓			✓		
	THB-CO2-1-3	10	ข้างห้องเครื่องมือทางการแพทย์	✓		✓		✓			✓		
	THB-CO2-1-4	10	ข้างเคาน์เตอร์ แผนก DM	✓		✓		✓			✓		
	THB-CO2-1-5	10	ทางเดินข้างแผนก ER	✓		✓		✓			✓		
	THB-CO2-1-6	10	ข้างเคาน์เตอร์ แผนก ER	✓		✓		✓			✓		
	THB-CO2-1-7	10	ห้องไฟฟ้าด้านหลังอาคาร	✓		✓		✓			✓		

หมายเหตุ : การตรวจสอบถังดับเพลิงเคมีทุกครั้งจะต้องตรวจเช็ค

1.เกจแสดงระดับน้ำยาเคมี เข็มจะต้องอยู่ช่วงปกติพื้นที่สีเขียว
2.สลักและคันบีบ พร้อมที่ล็อคถังดับเพลิงอยู่ในสภาพเรียบร้อยหรือไม่
3.สภาพของสายฉีดดับเพลิงฉีกขาดแตกหรือชำรุด และมีการอุดตันของสายฉีดหรือไม่
4.ตัวถังดับเพลิงต้องอยู่ในสภาพไม่บุบหรือเป็นสนิม มองเห็นชัดเจนและไม่มีสิ่งกีดขวาง
5.ถังดับเพลิง Co2 ต้องทำการชั่งน้ำหนักในการตรวจสอบ น้ำหนักถังดับเพลิง =10 ก.ก

*** น้ำหนักลดลงได้ไม่เกิน 10 % (1 ปอนด์ = 2.2 k.g.)

** แจกแจงรายละเอียดทุกครั้งถ้าถังดับเพลิงเคมีผิดปกติ

เพิ่มเติม : ____________

ผู้ตรวจสอบ : [redacted] วันที่ 1 / 6 / 69

ผู้ทบทวน : [redacted] วันที่ 1 / 6 / 69

หัวหน้าทีม : [redacted] วันที่ ...... / ...... / ......

แบบฟอร์มตรวจสอบถังดับเพลิง โรงพยาบาลธนบุรี บำรุงเมือง

ถังดับเพลิงภายในตู้ FHC / วางพื้น : ชั้น เรือนไทย ประจำเดือน มิ.ย. ปี 2569

ลำดับ	Code / รหัส	ขนาดถังดับเพลิง (ปอนด์)	สถานที่ตั้ง	สลัก,คันบีบ ปกติ	สลัก,คันบีบ ชำรุด	สายฉีด ปกติ	สายฉีด ชำรุด	สภาพตัวถัง ปกติ	สภาพตัวถัง ชำรุด	ระดับน้ำยา ปกติ	ระดับน้ำยา ไม่ปกติ	หมายเหตุ
1												
2												
3												
4												
5												
6												
7												
8												
9												
10												
11												
12												

ถังดับเพลิงชนิด CO2 : ชั้น .... ประจำเดือน.................... ปี....................

ลำดับ	Code / รหัส	ขนาดถังดับเพลิง (ปอนด์)	สถานที่ตั้ง	สลัก,คันบีบ ปกติ	สลัก,คันบีบ ชำรุด	สายฉีด ปกติ	สายฉีด ชำรุด	สภาพตัวถัง ปกติ	สภาพตัวถัง ชำรุด	น้ำหนักถัง น้ำหนักถัง	น้ำหนักถัง ปกติ	น้ำหนักถัง ไม่ปกติ	หมายเหตุ
1	THB-CO2-เรือนไทย - 1	10	ในเรือนไทย ชั้น 1	✓		✓		✓			✓		
2	THB-CO2-เรือนไทย - 2	10	ในเรือนไทย ชั้น 1	✓		✓		✓			✓		
3	THB-CO2-เรือนไทย - 3	10	ในเรือนไทย ชั้น 2	✓		✓		✓			✓		
4	THB-CO2-เรือนไทย - 4	10	ในเรือนไทย ชั้น 2	✓		✓		✓			✓		

หมายเหตุ : การตรวจสอบถังดับเพลิงเคมีทุกครั้งจะต้องตรวจเช็ค

1.เกจแสดงระดับน้ำยาเคมี เข็มจะต้องอยู่ช่วงปกติพื้นที่สีเขียว
2.สลักและคันบีบ พร้อมที่ล็อคถังดับเพลิงอยู่ในสภาพเรียบร้อยหรือไม่
3.สภาพของสายฉีดดับเพลิงฉีกขาดแตกหรือชำรุด และมีการอุดตันของสายฉีดหรือไม่
4.ตัวถังดับเพลิงต้องอยู่ในสภาพไม่บุบหรือเป็นสนิม มองเห็นชัดเจนและไม่มีสิ่งกีดขวาง
5.ถังดับเพลิง Co2 ต้องทำการชั่งน้ำหนักในการตรวจสอบ น้ำหนักถังดับเพลิง =10 ก.ก

*** น้ำหนักลดลงได้ไม่เกิน 10 % (1 ปอนด์ = 2.2 k.g.)

** แจกแจงรายละเอียดทุกครั้งถ้าถังดับเพลิงเคมีผิดปกติ

เพิ่มเติม : ____________

ผู้ตรวจสอบ : [redacted] วันที่ 1 / 6 / 69

ผู้ทบทวน : [redacted] วันที่ 1 / 6 / 69

หัวหน้าทีม : [redacted] วันที่ ...... / ...... / ......

แบบฟอร์มตรวจสอบถังดับเพลิง โรงพยาบาลธนบุรี บำรุงเมือง

ถังดับเพลิงภายในตู้ FHC / วางพื้น : ชั้น B1 ประจำเดือน มิ.ย. ปี 2569

ลำดับ	Code / รหัส	ขนาดถังดับเพลิง (ปอนด์)	สถานที่ตั้ง	สลัก,คันบีบ ปกติ	สลัก,คันบีบ ชำรุด	สายฉีด ปกติ	สายฉีด ชำรุด	สภาพตัวถัง ปกติ	สภาพตัวถัง ชำรุด	ระดับน้ำยา ปกติ	ระดับน้ำยา ไม่ปกติ	หมายเหตุ
	THB-FHC-LP-B1-1	10	ในตู้ FHC-B1- 1	✓		✓		✓		✓		
	THB-FHC-LP-B1-2	10	ในตู้ FHC-B1- 2	✓		✓		✓		✓		
	THB-FHC-LP-B1-3	10	ในตู้ FHC-B1- 3	✓		✓		✓		✓		
	THB-FHC-LP-B1-4	10	ในตู้ FHC-B1- 4	✓		✓		✓		✓		
	THB-FHC-LP-B1-5	10	ในตู้ FHC-B1- 5	✓		✓		✓		✓		
	THB-FHC-LP-B1-6	10	ในตู้ FHC-B1- 6	✓		✓		✓		✓		
	THB-FHC-LP-B1-7	10	ในตู้ FHC-B1- 7	✓		✓		✓		✓		
	THB-WATE-B1-1	10	หน้าห้อง MRI	✓		✓		✓		✓		
	THB-WATE-B1-2	10	หน้าห้อง MRI	✓		✓		✓		✓		
	THB-WATE-B1-3	10	หน้าห้อง MRI	✓		✓		✓		✓		

ถังดับเพลิงชนิด CO2 : ชั้น .... ประจำเดือน.................... ปี....................

ลำดับ	Code / รหัส	ขนาดถังดับเพลิง (ปอนด์)	สถานที่ตั้ง	สลัก,คันบีบ ปกติ	สลัก,คันบีบ ชำรุด	สายฉีด ปกติ	สายฉีด ชำรุด	สภาพตัวถัง ปกติ	สภาพตัวถัง ชำรุด	น้ำหนักถัง น้ำหนักถัง	น้ำหนักถัง ปกติ	น้ำหนักถัง ไม่ปกติ	หมายเหตุ
	THB-CO2-B1-1	10	ข้างประตูกันไฟ ลิฟต์ A	✓		✓		✓			✓		
	THB-CO2-B1-2	10	แผนก เด็ก	✓		✓		✓			✓		
	THB-CO2-B1-3	10	จุดลงทะเบียน แผนกเด็ก	✓		✓		✓			✓		
	THB-CO2-B1-4	10	บันไดกลาง	✓		✓		✓			✓		
	THB-CO2-B1-5	10	Cathlab B1	✓		✓		✓			✓		

หมายเหตุ : การตรวจสอบถังดับเพลิงเคมีทุกครั้งจะต้องตรวจเช็ค

1.เกจแสดงระดับน้ำยาเคมี เข็มจะต้องอยู่ช่วงปกติพื้นที่สีเขียว
2.สลักและคันบีบ พร้อมที่ล็อคถังดับเพลิงอยู่ในสภาพเรียบร้อยหรือไม่
3.สภาพของสายฉีดดับเพลิงฉีกขาดแตกหรือชำรุด และมีการอุดตันของสายฉีดหรือไม่
4.ตัวถังดับเพลิงต้องอยู่ในสภาพไม่บุบหรือเป็นสนิม มองเห็นชัดเจนและไม่มีสิ่งกีดขวาง
5.ถังดับเพลิง Co2 ต้องทำการชั่งน้ำหนักในการตรวจสอบ น้ำหนักถังดับเพลิง =10 ก.ก

*** น้ำหนักลดลงได้ไม่เกิน 10 % (1 ปอนด์ = 2.2 k.g.)

** แจกแจงรายละเอียดทุกครั้งถ้าถังดับเพลิงเคมีผิดปกติ

เพิ่มเติม : ____________

ผู้ตรวจสอบ : [redacted] วันที่ 1 / 6 / 69

ผู้ทบทวน : [redacted] วันที่ 1 / 6 / 69

หัวหน้าทีม : [redacted] วันที่ ...... / ...... / ......

แบบฟอร์มตรวจสอบถังดับเพลิง โรงพยาบาลธนบุรี บำรุงเมือง

ถังดับเพลิงภายในตู้ FHC / วางพื้น : ชั้น B2 ประจำเดือน มิ.ย. ปี ๒๕๖๙

ลำดับ	Code / รหัส	ขนาดถังดับเพลิง (ปอนด์)	สถานที่ตั้ง	สลัก,กันบีบ ปกติ	สลัก,กันบีบ ชำรุด	สายฉีด ปกติ	สายฉีด ชำรุด	สภาพตัวถัง ปกติ	สภาพตัวถัง ชำรุด	ระดับน้ำยา ปกติ	ระดับน้ำยา ไม่ปกติ	หมายเหตุ
1	THB-LP-B2-1	10	ในห้องครัว	✓		✓		✓		✓		
2	THB-LP-B2-2	10	ในห้องครัว	✓		✓		✓		✓		
[illegible]	THB-FHC-LP-B2-1	10	ในตู้ FHC-B2- 1	✓		✓		✓		✓		
[illegible]	THB-FHC-LP-B2-2	10	ในตู้ FHC-B2- 2	✓		✓		✓		✓		
[illegible]	THB-FHC-LP-B2-3	10	ในตู้ FHC-B2- 3	✓		✓		✓		✓		
[illegible]	THB-FHC-LP-B2-4	10	ในตู้ FHC-B2- 4	✓		✓		✓		✓		
[illegible]	THB-FHC-LP-B2-5	10	ในตู้ FHC-B2- 5	✓		✓		✓		✓		
[illegible]	THB-FHC-LP-B2-6	10	ในตู้ FHC-B2- 6	✓		✓		✓		✓		
[illegible]	THB-FHC-LP-B2-7	10	ในตู้ FHC-B2- 7	✓		✓		✓		✓		
[illegible]	THB-FHC-LP-B2-8	10	ในตู้ FHC-B2- 8	✓		✓		✓		✓		
11	THB-FABC-B2-1	10	Free space	✓		✓		✓		✓		
12	THB-FABC-B2-2	10	Free space	✓		✓		✓		✓		
13	THB-FABC-B2-3	10	Free space	✓		✓		✓		✓		
14	THB-FABC-B2-3	10	Free space	✓		✓		✓		✓		
15	THB-FABC-B2-4	10	Free space	✓		✓		✓		✓		
16	THB-FABC-B2-5	10	Free space	✓		✓		✓		✓		
17	THB-FABC-B2-6	10	Free space	✓		✓		✓		✓		
18	THB-FABC-B2-7	10	Free space	✓		✓		✓		✓		

ถังดับเพลิงชนิด CO2 : ชั้น .... ประจำเดือน.............................. ปี ....

ลำดับ	Code / รหัส	ขนาดถังดับเพลิง (ปอนด์)	สถานที่ตั้ง	สลัก,กันบีบ ปกติ	สลัก,กันบีบ ชำรุด	สายฉีด ปกติ	สายฉีด ชำรุด	สภาพตัวถัง ปกติ	สภาพตัวถัง ชำรุด	น้ำหนักถัง น้ำหนักถัง	น้ำหนักถัง ปกติ	น้ำหนักถัง ไม่ปกติ	หมายเหตุ
[illegible]	THB-CO2-B2-1	10	คลังเวชภัณฑ์	✓		✓		✓			✓		
[illegible]	THB-CO2-B2-2	10	คลังเวชภัณฑ์	✓		✓		✓			✓		
[illegible]	THB-CO2-B2-3	10	คลังเวชภัณฑ์	✓		✓		✓			✓		
[illegible]	THB-CO2-B2-4	10	คลังเวชภัณฑ์	✓		✓		✓			✓		
[illegible]	THB-CO2-B2-5	10	Canteen	✓		✓		✓			✓		
[illegible]	THB-CO2-B2-6	11	Canteen	✓		✓		✓			✓		
[illegible]	THB-CO2-B2-7	10	Doctor Lounge	✓		✓		✓			✓		

หมายเหตุ : การตรวจสอบถังดับเพลิงเคมีทุกครั้งจะต้องตรวจเช็ค

1.เกจแสดงระดับน้ำยาเคมี เข็มจะต้องอยู่ช่วงปกติพื้นที่สีเขียว
2.สลักและกันบีบ พร้อมที่ล็อคถังดับเพลิงอยู่ในสภาพเรียบร้อยหรือไม่
3.สภาพของสายฉีดดับเพลิงมีรอยแตกหรือชำรุด และมีการอุดตันของสายฉีดหรือไม่
4.ตัวถังดับเพลิงต้องอยู่ในสภาพไม่บุบหรือเป็นสนิม มองเห็นชัดเจนและไม่มีสิ่งกีดขวาง
5.ถังดับเพลิง Co2 ต้องทำการชั่งน้ำหนักในการตรวจสอบ น้ำหนักถังดับเพลิง =10 ก.ก
*** น้ำหนักลดลงได้ไม่เกิน 10 % (1 ปอนด์ = 2.2 k.g.)
** แจกแจงรายละเอียดทุกครั้งถ้าถังดับเพลิงเคมีผิดปกติ

เพิ่มเติม : ______

ผู้ตรวจสอบ : [redacted] วันที่ ๑ / ๖ / ๖๙

ผู้ทบทวน : [redacted] วันที่ ๑ / ๖ / ๖๙

หัวหน้าทีม [redacted] วันที่ ...... / ...... / ......

แบบฟอร์มตรวจสอบถังดับเพลิง โรงพยาบาลธนบุรี บำรุงเมือง

ถังดับเพลิงภายในตู้ FHC / วางพื้น : ชั้น B3 ประจำเดือน มิ.ย. ปี ๒๕๖๙

ลำดับ	Code / รหัส	ขนาดถังดับเพลิง (ปอนด์)	สถานที่ตั้ง	สลัก,กันบีบ ปกติ	สลัก,กันบีบ ชำรุด	สายฉีด ปกติ	สายฉีด ชำรุด	สภาพตัวถัง ปกติ	สภาพตัวถัง ชำรุด	ระดับน้ำยา ปกติ	ระดับน้ำยา ไม่ปกติ	หมายเหตุ
1	THB-FHC-FABC-B3-1	10	ในตู้ FHC-B3- 1	✓		✓		✓		✓		
2	THB-FHC-FABC-B3-2	10	ในตู้ FHC-B3- 2	✓		✓		✓		✓		
3	THB-FHC-FABC-B3-3	10	ในตู้ FHC-B3- 3	✓		✓		✓		✓		
4	THB-FHC-FABC-B3-4	10	ในตู้ FHC-B3- 4	✓		✓		✓		✓		
5	THB-FHC-FABC-B3-5	10	ในตู้ FHC-B3- 5	✓		✓		✓		✓		

ถังดับเพลิงชนิด CO2 : ชั้น .... ประจำเดือน.............................. ปี ....

ลำดับ	Code / รหัส	ขนาดถังดับเพลิง (ปอนด์)	สถานที่ตั้ง	สลัก,กันบีบ ปกติ	สลัก,กันบีบ ชำรุด	สายฉีด ปกติ	สายฉีด ชำรุด	สภาพตัวถัง ปกติ	สภาพตัวถัง ชำรุด	น้ำหนักถัง น้ำหนักถัง	น้ำหนักถัง ปกติ	น้ำหนักถัง ไม่ปกติ	หมายเหตุ
1													
2													
3													
4													
5													
6													
7													
8													
9													

หมายเหตุ : การตรวจสอบถังดับเพลิงเคมีทุกครั้งจะต้องตรวจเช็ค

1.เกจแสดงระดับน้ำยาเคมี เข็มจะต้องอยู่ช่วงปกติพื้นที่สีเขียว
2.สลักและกันบีบ พร้อมที่ล็อคถังดับเพลิงอยู่ในสภาพเรียบร้อยหรือไม่
3.สภาพของสายฉีดดับเพลิงมีรอยแตกหรือชำรุด และมีการอุดตันของสายฉีดหรือไม่
4.ตัวถังดับเพลิงต้องอยู่ในสภาพไม่บุบหรือเป็นสนิม มองเห็นชัดเจนและไม่มีสิ่งกีดขวาง
5.ถังดับเพลิง Co2 ต้องทำการชั่งน้ำหนักในการตรวจสอบ น้ำหนักถังดับเพลิง =10 ก.ก
*** น้ำหนักลดลงได้ไม่เกิน 10 % (1 ปอนด์ = 2.2 k.g.)
** แจกแจงรายละเอียดทุกครั้งถ้าถังดับเพลิงเคมีผิดปกติ

เพิ่มเติม : ______

ผู้ตรวจสอบ : [redacted] วันที่ ๑ / ๖ / ๖๙

ผู้ทบทวน : [redacted] วันที่ ๑ / ๖ / ๖๙

หัวหน้าทีม [redacted] วันที่ ...... / ...... / ......

แบบฟอร์มตรวจสอบถังดับเพลิง โรงพยาบาลธนบุรี บำรุงเมือง

ถังดับเพลิงภายในตู้ FHC / วางพื้น : ชั้น B4 ประจำเดือน มิ.ย. ปี ๒๕๖๙

ลำดับ	Code / รหัส	ขนาดถังดับเพลิง (ปอนด์)	สถานที่ตั้ง	สลัก,กันบีบ ปกติ	สลัก,กันบีบ ชำรุด	สายฉีด ปกติ	สายฉีด ชำรุด	สภาพตัวถัง ปกติ	สภาพตัวถัง ชำรุด	ระดับน้ำยา ปกติ	ระดับน้ำยา ไม่ปกติ	หมายเหตุ
1	THB-FHC-FABC-B4-1	10	ในตู้ FHC-B4- 1	✓		✓		✓		✓		
2	THB-FHC-FABC-B4-2	10	ในตู้ FHC-B4- 2	✓		✓		✓		✓		
3	THB-FHC-FABC-B4-3	10	ในตู้ FHC-B4- 3	✓		✓		✓		✓		
4	THB-FHC-FABC-B4-4	10	ในตู้ FHC-B4- 4	✓		✓		✓		✓		
5	THB-FHC-FABC-B4-5	10	ในตู้ FHC-B4- 5	✓		✓		✓		✓		

ถังดับเพลิงชนิด CO2 : ชั้น .... ประจำเดือน.............................. ปี ....

ลำดับ	Code / รหัส	ขนาดถังดับเพลิง (ปอนด์)	สถานที่ตั้ง	สลัก,กันบีบ ปกติ	สลัก,กันบีบ ชำรุด	สายฉีด ปกติ	สายฉีด ชำรุด	สภาพตัวถัง ปกติ	สภาพตัวถัง ชำรุด	น้ำหนักถัง น้ำหนักถัง	น้ำหนักถัง ปกติ	น้ำหนักถัง ไม่ปกติ	หมายเหตุ
1													
2													
3													
4													
5													
6													
7													
8													
9													

หมายเหตุ : การตรวจสอบถังดับเพลิงเคมีทุกครั้งจะต้องตรวจเช็ค

1.เกจแสดงระดับน้ำยาเคมี เข็มจะต้องอยู่ช่วงปกติพื้นที่สีเขียว
2.สลักและกันบีบ พร้อมที่ล็อคถังดับเพลิงอยู่ในสภาพเรียบร้อยหรือไม่
3.สภาพของสายฉีดดับเพลิงมีรอยแตกหรือชำรุด และมีการอุดตันของสายฉีดหรือไม่
4.ตัวถังดับเพลิงต้องอยู่ในสภาพไม่บุบหรือเป็นสนิม มองเห็นชัดเจนและไม่มีสิ่งกีดขวาง
5.ถังดับเพลิง Co2 ต้องทำการชั่งน้ำหนักในการตรวจสอบ น้ำหนักถังดับเพลิง =10 ก.ก
*** น้ำหนักลดลงได้ไม่เกิน 10 % (1 ปอนด์ = 2.2 k.g.)
** แจกแจงรายละเอียดทุกครั้งถ้าถังดับเพลิงเคมีผิดปกติ

เพิ่มเติม : ______

ผู้ตรวจสอบ : [redacted] วันที่ ๑ / ๖ / ๖๙

ผู้ทบทวน : [redacted] วันที่ ๑ / ๖ / ๖๙

หัวหน้าทีม [redacted] วันที่ ...... / ...... / ......

แบบฟอร์มตรวจสอบถังดับเพลิง โรงพยาบาลธนบุรี บำรุงเมือง

ถังดับเพลิงภายในตู้ FHC / วางพื้น : ชั้น B5 ประจำเดือน มิ.ย. ปี ๒๕๖๙

ลำดับ	Code / รหัส	ขนาดถังดับเพลิง (ปอนด์)	สถานที่ตั้ง	สลัก,กันบีบ ปกติ	สลัก,กันบีบ ชำรุด	สายฉีด ปกติ	สายฉีด ชำรุด	สภาพตัวถัง ปกติ	สภาพตัวถัง ชำรุด	ระดับน้ำยา ปกติ	ระดับน้ำยา ไม่ปกติ	หมายเหตุ
1	THB-FHC-FABC-B5-1	10	ในตู้ FHC-B5- 1	✓		✓		✓		✓		
2	THB-FHC-FABC-B5-2	10	ในตู้ FHC-B5- 2	✓		✓		✓		✓		
3	THB-FHC-FABC-B5-3	10	ในตู้ FHC-B5- 3	✓		✓		✓		✓		
4	THB-FHC-FABC-B5-4	10	ในตู้ FHC-B5- 4	✓		✓		✓		✓		
5	THB-FHC-FABC-B5-5	10	ในตู้ FHC-B5- 5	✓		✓		✓		✓		

ถังดับเพลิงชนิด CO2 : ชั้น .... ประจำเดือน.............................. ปี ....

ลำดับ	Code / รหัส	ขนาดถังดับเพลิง (ปอนด์)	สถานที่ตั้ง	สลัก,กันบีบ ปกติ	สลัก,กันบีบ ชำรุด	สายฉีด ปกติ	สายฉีด ชำรุด	สภาพตัวถัง ปกติ	สภาพตัวถัง ชำรุด	น้ำหนักถัง น้ำหนักถัง	น้ำหนักถัง ปกติ	น้ำหนักถัง ไม่ปกติ	หมายเหตุ
1													
2													
3													
4													
5													
6													
7													
8													
9													

หมายเหตุ : การตรวจสอบถังดับเพลิงเคมีทุกครั้งจะต้องตรวจเช็ค

1.เกจแสดงระดับน้ำยาเคมี เข็มจะต้องอยู่ช่วงปกติพื้นที่สีเขียว
2.สลักและกันบีบ พร้อมที่ล็อคถังดับเพลิงอยู่ในสภาพเรียบร้อยหรือไม่
3.สภาพของสายฉีดดับเพลิงมีรอยแตกหรือชำรุด และมีการอุดตันของสายฉีดหรือไม่
4.ตัวถังดับเพลิงต้องอยู่ในสภาพไม่บุบหรือเป็นสนิม มองเห็นชัดเจนและไม่มีสิ่งกีดขวาง
5.ถังดับเพลิง Co2 ต้องทำการชั่งน้ำหนักในการตรวจสอบ น้ำหนักถังดับเพลิง =10 ก.ก
*** น้ำหนักลดลงได้ไม่เกิน 10 % (1 ปอนด์ = 2.2 k.g.)
** แจกแจงรายละเอียดทุกครั้งถ้าถังดับเพลิงเคมีผิดปกติ

เพิ่มเติม : ______

ผู้ตรวจสอบ : [redacted] วันที่ ๑ / ๖ / ๖๙

ผู้ทบทวน : [redacted] วันที่ ๑ / ๖ / ๖๙

หัวหน้าทีม [redacted] วันที่ ...... / ...... / ......

เอกสาร 2-5

ตัวอย่างสำเนาใบเสร็จรับเงินค่าธรรมเนียมสูบสิ่งปฏิกูล

ธนบุรี บำรุงเมือง
THONBURI BAMRUNGMUANG

บริษัท โรงพยาบาลธนบุรี บำรุงเมือง จำกัด
611 ถนนบำรุงเมือง แขวงคลองมหานาค เขตป้อมปราบศัตรูพ่าย กรุงเทพมหานคร 10100
โทร +662-220-7999 โทรสาร - เลขประจำตัวผู้เสียภาษีอากร 0105545057829

ใบสั่งซื้อ (Purchase Order)

รหัสผู้ขาย VOT00003
ชื่อผู้ขาย บริษัท [redacted]
ที่อยู่ 136 ซอย ลาดพร้าว 64 แยก 12 แขวงวังทองหลาง เขตวังทองหลาง กรุงเทพมหานคร 10310 เลขทะเบียน
[redacted]
เลขประจำตัวผู้เสียภาษี
โทร. **โทรสาร**
หน่วยงาน 15020300 Engineer Maintenance Department

เลขที่ PO No. PO126030568
วันที่ / Date 30/03/2026
กำหนดส่ง 20/03/2026
จำนวนวันเครดิต 0 วัน
มัดจำ
อ้างอิงเอกสาร 126030289

#	รหัสสินค้า	รายการ	จำนวน	หน่วย	ราคา/หน่วย	ส่วนลด	จำนวนเงิน
1	R-EX50028	งานดูดบ่อ EFFLUENT TANK ขนาด 42 ลบ.ม.	1.00	ORDER	[redacted]	0.00	[redacted]

Ref:

รวมเงิน	[redacted]
ส่วนลด 0.00%	0.00
มูลค่าหลังหักส่วนลด	[redacted]
ภาษีมูลค่าเพิ่ม	
จำนวนรวมทั้งสิ้น	

(สี่หมื่นหกพันห้าร้อยสี่สิบห้าบาท ถ้วน)

หมายเหตุ
MEMO No.068/2569
ใบเสนอราคาเลขที่ CS6902019

[redacted]
(ชุติกาญจน์ ระแบบเลิศ)
เจ้าหน้าที่จัดซื้อ
วันที่ __30/03/2026__

[redacted]
(นารีทิพย์ ยรรยงเกียรติ)
ผู้จัดการฝ่ายจัดซื้อ
วันที่ __30/03/2026__

C.S.ENVIRONMENT

ใบส่งมอบงาน

วันที่ 9 เมษายน พ.ศ 2569

เรื่อง ส่งมอบงานเพื่อประกอบการขอเบิกเงิน

เรียน ผู้มีส่วนเกี่ยวข้อง

ตามที่ บริษัท โรงพยาบาลธนบุรี บำรุงเมือง จำกัด ตั้งอยู่เลขที่ 611 ถนนบำรุงเมือง แขวงคลองมหานาค เขตป้อมปราบศัตรูพ่าย กรุงเทพมหานคร ได้ตกลงว่าจ้างให้ทาง บริษัท [redacted] จำกัด ดำเนินการปฏิบัติงานดูดตะกอน ล้างบ่อ EFFLUENT TANK 42Q จำนวน 1 บ่อ

ตามใบเสนอราคาเลขที่ CS6903012 ลงวันที่ 25 มีนาคม 2569 และใบสั่งจ้างเลขที่ PO No. 126030568 ลงวันที่ 30 มีนาคม 2569 ในราคา [redacted] ยังไม่รวมภาษีมูลค่าเพิ่ม

บัดนี้ ได้ทำการส่งมอบเสร็จเรียบร้อยแล้วเพื่อตรวจรับ และขอตั้งเบิกค่าใช้จ่ายดังกล่าวข้างต้นให้กับบริษัท [redacted] จำกัด เป็นเงิน [redacted] ยังไม่รวมภาษีมูลค่าเพิ่ม

ขอแสดงความนับถือ

บริษัท [redacted] จำกัด

ผู้รับจ้าง

ผู้ควบคุมและส่งมอบงาน	เจ้าของพื้นที่
ผู้รับจ้างได้ทำงานแล้วเสร็จตามขอบเขตของงาน	ผู้รับจ้างได้ทำงานแล้วเสร็จตามขอบเขตของงาน
ตั้งแต่วันที่....9 เมษายน 2569.........และงานแล้วเสร็จ	วันที่.........................เวลา..........................
(/) ภายในกำหนด	จึงตกลงรับมอบงาน
( ) เกินกำหนดสัญญา จำนวน.............วัน	
(ลงชื่อ)[redacted]	(ลงชื่อ)[redacted]
(...)	(นายประพฤทธิ์ ปิยะนาคร)
วันที่....9.../....เม.ย...../...2569..........	วันที่ 7 / พ.ค. / 69

[redacted]

ปาริฉัตร บุญสิม
(Accounting Division Manager)

06 MAY 2026

[redacted]

ดร.สานิตย์ แสงขาม

11 MAY 2026

Act. CAs